REVISION HISTORY				
REV.	DATE	MODIFICATIONS	NAME	ECN NO.
A	28 OCT 2025	NEW - Spins-off from NWL0001761549.	Jenny D.	0100977
B	26 NOV 2025	Corrected "Use a gas leak detecting liquid." to "Use soapy water." in all languages. Added a paragraph to section F.	Jenny D.	0102761

DO NOT PRINT THIS PAGE

Printing Notes:

Material:64 GSM bond paper, white
Resolution: 150 DPI or above
Printing method: Offset Printing
Binding: Saddle Stitch
Size:100mm x 297mm (W x H)
Folded size:100mm x 150mm (W x H)

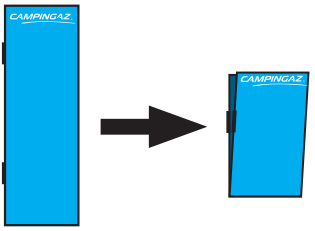

The facing recto must show the name of the product

Program: InDesign 2025
Black
White
C=0; M=100; Y=100; K=0
C=100; M=0; Y=0; K=0
C=100; M=0; Y=100; K=0

RELEASED FOR PRODUCTION

CONFIDENTIAL
THIS DOCUMENT AND ITS CONTENTS ARE CONFIDENTIAL AND CONSTITUTE TRADE SECRETS PROPRIETARY TO NEWELL BRANDS, WHO RESERVE ALL RIGHTS THEREIN. BY ACCEPTING THIS DOCUMENT, THE RECIPIENT AGREES NOT TO COPY USE, MANUFACTURE, OR COMMUNICATE TO OTHERS, WHOLLY OR IN PART, THE CONTENTS OF THIS DOCUMENT EXCEPT AS EXPRESSLY AUTHORIZED IN WRITING BY NEWELL BRANDS.

newell BRANDS
3 Glenlake Parkway
Atlanta, GA 30328 USA

MATERIAL: SEE NOTES

DRAWING PREPARED IN ACCORDANCE WITH ASME Y14.5

FINISH: SEE NOTES

TITLE:
CAMP AND TREK CONNECT IFU

1ST ANGLE PROJECTION	DRAWN BY: Jenny D.	SCALE: 1 : 1	DRW NO.	REV
	DATE: 28 OCT 2025	SHEET 1 OF 1	NWL0001784427	B

CAMPINGAZ®

Camp & Trek Connect

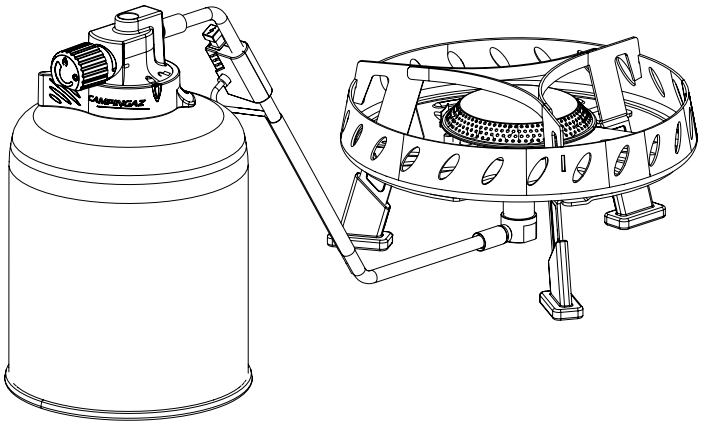

FR	Français	**FI**	Suomeksi
GB	English	**DK**	Dansk
DE	Deutsch	**IS**	Íslenska
IT	Italiano	**PL**	Polski
NL	Nederlands	**CZ**	Český
NO	Norsk	**HR**	Hrvatski
SE	Svenska	**AR**	اللغة العربية

APPLICATION DES GAZ
219, Route de Brignais
69230 Saint Genis Laval - France

NWL0001784427 (ECN0102761-B)

FR MODE D'EMPLOI 5

GB INSTRUCTIONS FOR USE..... 6

DE BEDIENUNGSANLEITUNG..... 7

IT ISTRUZIONI PER L'USO 8

NL GEBRUIKSAANWIJZIN..... 9

NO BRUKSANVISNING..... 10

SE BRUKSANVISNING.....11

FI KÄYTTÖOHJE 12

DK BETJENINGSVEJLEDNING..... 13

IS NOTKUNARLEIÐBEININGAR 14

PL INSTRUKCJA OBSŁUGI 15

CZ NÁVOD NA POUŽITÍ HU 16

HR KASUTAMISÕPETUS..... 17

AR طريقة الاستخدام 18

Fig. 1

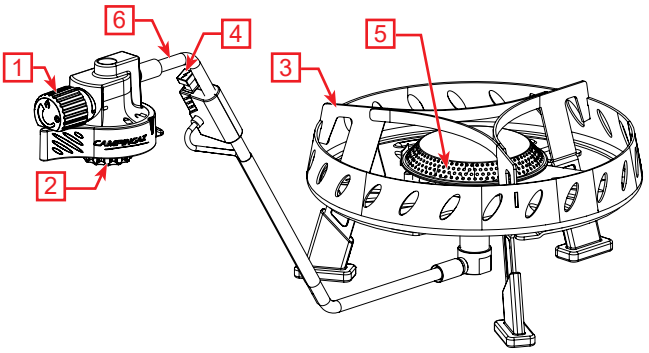

Fig. 2

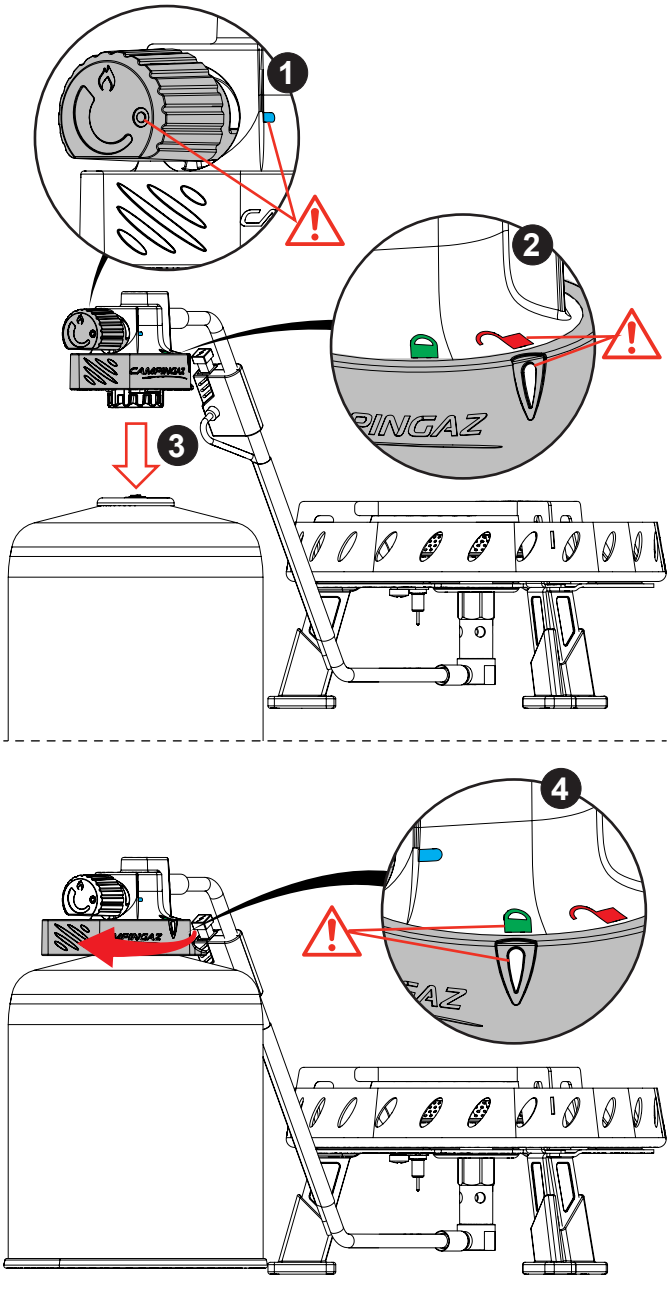

Fig. 3

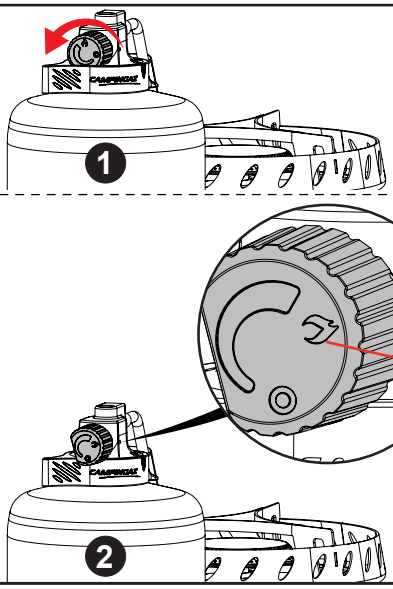

Fig. 4

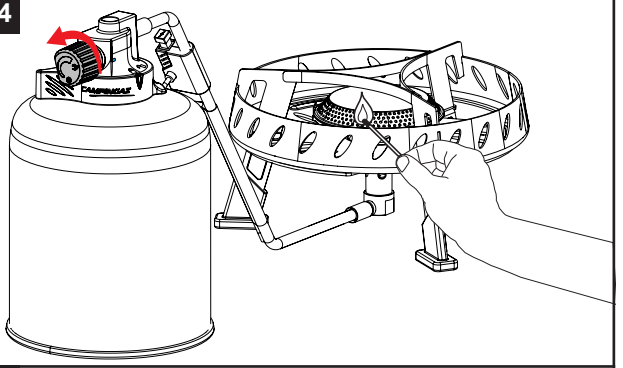

Fig. 5

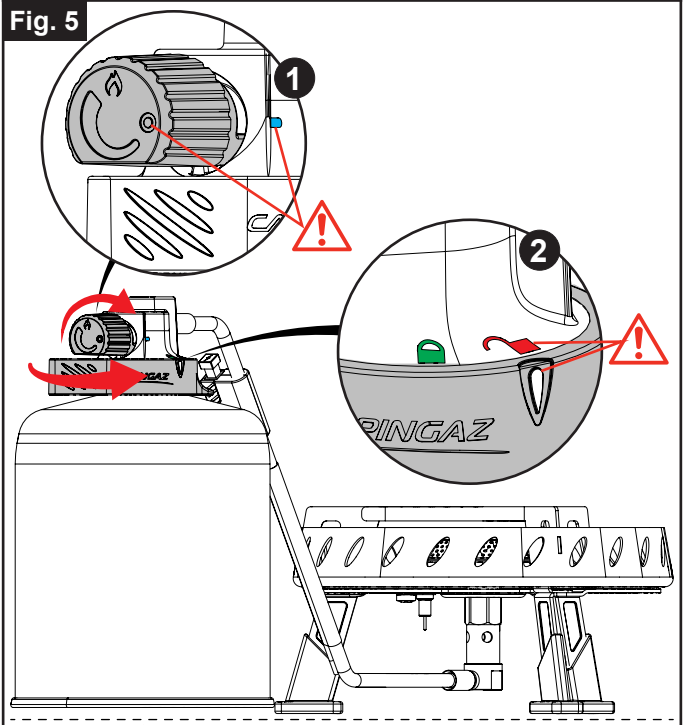

MODE D'EMPLOI

Ce produit est conçu pour un usage privé ordinaire, et non pour un usage professionnel.
REMARQUE : Sauf mention contraire, les termes génériques suivants " appareil / unité / produit / équipement / installation " utilisés dans le présent mode d'emploi font tous référence au produit " Camp & Trek Connect ".
Débit : 146 g/h (2,0 kW) - injecteur marqué 30
Catégorie : pression directe butane
Nous vous remercions d'avoir choisi cet appareil Campingaz® Camp & Trek Connect.

A - IMPORTANT : VOUS UTILISEZ DU GAZ, SOYEZ PRUDENT !

Ce mode d'emploi a pour objet de vous permettre d'utiliser correctement et en toute sécurité votre appareil Campingaz® Camp & Trek Connect.
Lisez-le attentivement pour vous familiariser avec l'appareil avant de l'assembler à son récipient de gaz.
Respectez les instructions de ce mode d'emploi ainsi que les consignes de sécurité figurant sur les cartouches Campingaz® CV 300 PLUS / CV 470 PLUS. Le non respect de ces instructions peut être dangereux pour l'utilisateur et son entourage.
Conservez ce mode d'emploi en permanence en lieu sûr afin de pouvoir vous y reporter en cas de besoin.
Cet appareil doit être utilisé exclusivement avec les cartouches Campingaz® CV 300 PLUS / CV 470 PLUS. Il peut être dangereux d'utiliser d'autres récipients de gaz.
La Société Application Des Gaz décline toute responsabilité en cas d'utilisation d'une cartouche de toute autre marque.
Cet appareil ne doit être utilisé que dans des locaux suffisamment aérés (minimum 2 m³/h/kw) et éloigné de matériaux inflammables.
Ne pas utiliser un appareil qui fuit, qui fonctionne mal ou qui est détérioré. Le rapporter à votre vendeur qui vous indiquera le service après-vente le plus proche.
Ne jamais modifier cet appareil, ni l'utiliser pour des applications auxquelles il n'est pas destiné.
Ne pas utiliser cet appareil dans une caravane, véhicule, tente, abris, cabane et tout petit espace fermé.
L'appareil ne doit pas être utilisé pendant votre sommeil ou laissé sans surveillance.
Cet appareil à gaz fonctionnant sur le principe de la combustion, consomme de l'oxygène et rejette certaines substances et des gaz qui peuvent être dangereux tels que le monoxyde de carbone (CO). Le monoxyde de carbone, inodore et incolore, peut provoquer des malaises et des symptômes qui rappellent la grippe, voire potentiellement la mort si l'appareil est utilisé à l'intérieur desdits espaces fermés sans une ventilation adéquate.

B - MONTAGE DU RÉCHAUD CAMPINGAZ® CAMP & TREK CONNECT

a) Avant toute utilisation, enlever tous les éléments d'emballage et les instructions collés sur le produit.
b) Retirer l'appareil de sa sac de transport.
c) Dérouler le tuyau du réchaud.

C - MISE EN PLACE D'UNE CARTOUCHE CAMPINGAZ® CV 300 PLUS / CV 470 PLUS (FIG. 2)

La technologie Easy Connect permet à l'utilisateur de connecter et déconnecter son réchaud correctement sans mauvaise manipulation. Pour votre sécurité, le réchaud peut être connecté et déconnecté seulement si le robinet est fermé, évitant toute fuite de gaz et le gaz peut être ouvert uniquement si le réchaud est connecté correctement à la cartouche.

(Si une cartouche vide est en place, lire le paragraphe E : "Démontage de la cartouche")
Pour la mise en place ou le démontage d'une cartouche, opérer toujours dans un endroit très aéré, de préférence à l'extérieur et jamais en présence d'une flamme, source de chaleur ou étincelle (cigarette, appareil électrique, etc.), loin d'autres personnes et de matériaux inflammables.
LES CARTOUCHES CAMPINGAZ® **CV 300 PLUS / CV 470 PLUS** ÉTANT À VALVE, ELLES PEUVENT ÊTRE DÉMONTÉES DE CET APPAREIL AFIN DE FACILITER SON TRANSPORT MÊME SI ELLES NE SONT PAS VIDES ET REMONTÉES SUR D'AUTRES APPAREILS CAMPINGAZ® DE LA GAMME **300 PLUS / 470 PLUS** CONÇUS POUR FONCTIONNER EXCLUSIVEMENT SUR CES CARTOUCHES.

a) Vérifier que l'arrivée du gaz est bien fermée en tournant jusqu'à la butée le volant de réglage (1) dans le sens horaire. Le point du volant de commande " ● " est aligné avec le repère bleu " ▭ " sur le coté droit du corps du réchaud (Fig. 2-1).
b) Vérifier que le levier est en position «connexion». Repère blanc " ◊ "aligné avec cadenas rouge " 🔒 " (Fig. 2-2).
c) Assembler le réchaud sur la cartouche en poussant vers le bas (Fig. 2-3). Vous sentirez un effort de clipsage.
d) Verrouiller la connexion en tournant le levier dans le sens horaire. Aligner le repère blanc " ◊ " avec le cadenas vert " 🔓 " (Fig. 2-4). La connexion de la cartouche est sécurisée. L'appareil est prêt à fonctionner.
e) Positionner la cartouche le plus loin possible du réchaud. Le tuyau (6) ne doit jamais toucher le support casserole, le pare-vent ou tout accessoires de cuisson.

En cas de fuite (odeur de gaz avant l'ouverture du robinet), mettez immédiatement l'appareil à l'extérieur, dans un endroit très ventilé, sans source d'inflammation, où la fuite pourra être recherchée et arrêtée. Si vous voulez vérifier l'étanchéité de votre appareil, faites-le à l'extérieur. Ne pas rechercher les fuites avec une flamme, utiliser de l'eau savonneuse.

D - UTILISATION DU RÉCHAUD

1) Allumage du brûleur avec piézo (Fig. 3)
a) Assurez-vous que votre réchaud et la cartouche est en sécurité sur une surface plane. Lorsque le repère blanc " ◊ " et le cadenas vert " 🔓 " sont alignés, vous pouvez tourner le volant (1) de commande dans le sens anti-horaire pour ouvrir le gaz. (Fig. 3-1)
Alignez la grande flamme " 🔥 " avec le repère bleu " ▭ ". (Fig. 3-2)
b) Appuyez une ou plusieurs fois sur le bouton bleu du piezo (4) jusqu'à obtenir l'allumage.
c) Si le brûleur ne s'allume pas, fermer le robinet en tournant le volant dans le sens horaire jusqu'à l'alignement du point du volant " ● " avec le repère bleu " ▭ " sur le coté droit du réchaud, et vérifier que la cartouche contient du gaz avant de recommencer l'opération.

2) Allumage du brûleur sans piézo (Fig. 4)
Assurez-vous que votre réchaud et la cartouche est en sécurité sur une surface plane. Présenter une flamme à proximité du brûleur (5) puis ouvrir progressivement le gaz en tournant le volant (1) dans le sens inverse de rotation des aiguilles d'une montre.

3) Cuisson
Assurez-vous que votre réchaud et la cartouche est en sécurité sur une surface plane. Posez la casserole sur les bras du réchaud, centrée sur le brûleur, et régler le débit du gaz de manière à ce que les flammes ne dépassent pas la casserole.

4) Extinction
Quand la cuisson est terminée, fermer le gaz en tournant le volant (1) à fond dans le sens de rotation des aiguilles d'une montre jusqu'à l'alignement du point du volant " ● " avec le repère bleu " ▭ ".

E - DEMONTAGE DE LA CARTOUCHE (FIG. 5)

La cartouche peut être démontée même si elle n'est pas vide. Changer la cartouche à l'extérieur et loin d'autres personnes.
a) Attendre que l'appareil ait refroidi.
b) Vérifier que l'arrivée du gaz est bien fermée en tournant le volant (1) à fond dans le sens horaire (Fig. 5-1). Le point du volant de commande " ● " doit être aligné avec le repère bleu " ▭ " du corps du robinet.
c) Ramener le levier en position «déconnexion». Repère blanc " ◊ " aligné avec le cadenas rouge " 🔒 " (Fig. 5-2).
d) Déconnecter le réchaud en tirant vers le haut (Fig. 5-3).

Ne jamais jeter une cartouche qui n'est pas vide (vérifier l'absence de bruit de liquide en la secouant).

F - PRÉCAUTIONS D'EMPLOI

Ne pas utiliser votre appareil à moins de 20 cm d'une paroi ou d'un objet combustible.
L'appareil possède un tuyau pour connecter la cartouche. Cette cartouche doit toujours être utilisé en position debout et jamais couchée.
Poser l'appareil et la cartouche sur une surface horizontale stable et pendant l'utilisation, ne pas le déplacer, afin d'éviter l'apparition de grandes flammes dues à la combustion de butane liquide au lieu de butane vaporisé. Si cela se produit, poser l'appareil et fermer le robinet.
Régler le réchaud à puissance réduite en cas d'utilisation d'accessoires métalliques plats, tels que toaster ou grille-pain.
Ne pas utiliser d'accessoires de cuisson dont la charge totale excède 4 kg.
Ne pas utiliser de récipients de diamètre supérieur à 24 cm ou inférieur à 8 cm.
Eviter de torsader le tuyau de gaz.
Lors du fonctionnement, la température du support sur lequel est posé l'appareil peut être importante.
L'appareil ne doit pas être posé sur une surface combustible (plastique, nappe, etc…). Il est recommandé de placer l'appareil sur une surface résistante à la chaleur (béton, pierre, brique, directement sur le sol (terre)). Positionner entre l'appareil et son support un matériau bon isolant thermique et incombustible.

Assurez-vous que tout utilisateur vulnérable (notamment enfants, personnes âgées et personnes en situation de handicap) soit supervisé par une personne disposant de toutes ses capacités physiques, mentales et sensorielles, qu'il ait reçu les instructions nécessaires pour utiliser l'appareil en toute sécurité et qu'il ait compris les dangers encourus. Les enfants ne doivent pas jouer avec l'appareil. Le montage, le nettoyage et l'entretien ne doivent pas être effectués par des enfants.
Age recommandé :
Appareils à gaz et accessoires : 15 ans Cartouches et réservoirs de gaz : 15 ans
N'utilisez que les pièces ou accessoires fournis avec le produit ou achetés auprès d'un centre de service agréé. Ne les utilisez pas pour d'autres appareils ou à d'autres fins. Utilisez le produit uniquement pour l'usage auquel il est destiné, tel qu'indiqué dans le mode d'emploi.

G - ANOMALIES DE FONCTIONNEMENT

En cas de bouchage de l'injecteur, (la cartouche contient encore du gaz mais l'appareil ne s'allume pas), ne pas essayer de le déboucher. Rapporter l'appareil a votre revendeur.
En cas de retour de flamme (allumage sous la cuvette du brûleur), éteindre le produit, le laisser refroidir (pendant cinq minutes environ), puis rallumer l'appareil. Si le problème de retour de flamme persiste, veuillez prendre contact avec votre représentant Campingaz® local.
Si vous devez joindre notre service après-vente, votre contact local est disponible sur notre site Internet Campingaz.com.

H - STOCKAGE

Après refroidissement complet de votre appareil:
a) Démonter la cartouche comme indiqué au paragraphe E.
b) Enrouler le tuyau autour du réchaud.
c) Remettre l'appareil dans sa sac de transport.
d) Stocker l'appareil ainsi que la cartouche dans un endroit frais, sec et aéré, hors de portée des enfants, jamais dans un sous-sol ou une cave.
e) Si vous utilisez votre appareil dans un local, celui-ci doit respecter les conditions élémentaires d'aération qui permettent de fournir l'air nécessaire à la combustion et d'éviter la création de mélange à teneur dangereuse en gaz non brûlé (2 m³/h/kW minimum).

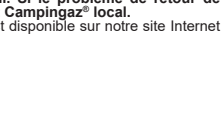

FR

INSTRUCTIONS FOR USE

This product is designed for a normal private use, not intended for commercial purposes.
NOTE: Unless otherwise specified, following generic terms "appliance / unit / product / equipment / device" appeared in this instruction manual all refer to the product "Camp & Trek Connect".
Rate: 146 g/h (2,0 kw) - injector mark : 30
Category: butane direct pressure
Thank you for choosing the Campingaz® Camp & Trek Connect.

A - IMPORTANT: ALWAYS BE CAREFUL WHEN USING GAS !

The purpose of these instructions is to enable you to use your Campingaz® Camp & Trek Connect correctly and in complete safety.
Please read them carefully to familiarise yourself with the equipment prior to assembling the gas container.
Please observe these instructions and the safety measures printed on the Campingaz® CV 300 PLUS / CV 470 PLUS cartridges. Failure to observe these instructions may result in the user and people in the immediate vicinity being put at risk.
Keep these instructions in a safe place so that you can refer to them if needed.
This equipment must be used exclusively with Campingaz® CV 300 PLUS / CV 470 PLUS cartridges. Using other gas containers may be dangerous.
The Société Application Des Gaz accepts no responsibility when cartridges of any other brand are used.
This equipment must only be used in adequately ventilated areas (minimum 2 m³/h/kw) and at a good distance from any flammable material.
Do not use equipment which leaks, functions incorrectly or is damaged. Return it to your retailer who will inform you of your nearest after-sales service.
Never modify this equipment or use it for purposes for which it is not intended.
Do not use this product in caravans, cars, tents, huts, sheds or any small enclosed areas.
The product should not be used while sleeping or left unattended.
This product consumes fuel through combustion or consumption of oxygen and gives off certain substances and gas, which could be dangerous such as carbon monoxide (CO).
Carbon monoxide is an odorless, clear gas that can cause flu-like symptoms, sickness, illness, and possibly death if produced inside aforesaid enclosed areas through use of the product without proper ventilation.

B - ASSEMBLING THE CAMPINGAZ® CAMP & TREK CONNECT

a) Before any use remove all packaging items or stuck instruction on the product.
b) Remove the equipment from its carry bag.
c) Unwind the hose from around the stove.

C - INSTALLING THE CAMPINGAZ® CV 300 PLUS / CV 470 PLUS CARTRIDGE (FIG. 2)

The Easy Connect technology helps the user to connect and disconnect the stove properly without improper use. For safety reason the appliance can be connected or disconnected only if the valve is turned off avoiding gas leak and the gas can be turned on only if the stove is well connected onto the cartridge.

(When the existing cartridge is empty, read paragraph E : "Removing the cartridge")
To install or remove a cartridge, always work in a well-ventilated area, preferably outside and never in the presence of a flame, heat source or spark (lit cigarette, electrical equipment, etc.) at a good distance from other people and flammable material.
AS CAMPINGAZ® **CV 300 PLUS / CV 470 PLUS** CARTRIDGES ARE VALVE-OPERATED, THEY CAN BE DETACHED FROM THE EQUIPMENT, EASILY TRANSPORTED (EVEN WHEN NOT EMPTY) AND FITTED TO OTHER CAMPINGAZ® EQUIPMENT IN THE **300 PLUS / 470 PLUS** RANGE DESIGNED TO OPERATE EXCLUSIVELY WITH THESE CARTRIDGES.

a) Check that the gas supply is closed by turning the control knob (1) clockwise as far as it will go. The dot of the knob " ● " is aligned with the blue mark " ▭ " on the right hand side of the body of the stove (Fig. 2-1).
b) Check that the lever is in the "connection" setting. White mark " ◊ " aligned with red open lock " 🔓 " (Fig. 2-2).
c) Assemble the stove onto the cartridge pushing it down (Fig. 2-3). You will feel a clipping force feedback.
d) Lock the connection turning the lever clockwise. Align the white mark " ◊ " with the green closed lock " 🔒 " (Fig. 2-4). The cartridge connection is secured. The stove is ready for use.
e) Position the cartridge as far away from the stove as possible. The hose (6) must not touch the pan support, windshield, or any cooking accessories.

In the event of leakage (smell of gas prior to turning the tap on), take the equipment outside immediately, in a well-ventilated area with no combustion source, where the leak can be located and halted. If you wish to check that your equipment is correctly sealed, do so outside. Never attempt to locate leaks using a flame. Use soapy water.

D - USING YOUR STOVE

GB

1) Lighting the burner with piezo system (Fig. 3)
a) Make sure your stove and cartridge are secure on a flat surface. When the white mark " ◊ " and the green closed lock " 🔒 " are aligned, you can turn the control knob (1) counterclockwise to open the gas. (Fig. 3-1) Align the large flame " 🔥 " with the blue mark " ▭ ". (Fig. 3-2)
b) Press the blue piezo button (4) one or more times until the burner ignites .
c) If the burner does not ignite, close the valve by turning the control knob (1) clockwise until the dot of the knob " ● " is aligned with the blue mark " ▭ " on the right hand side of the stove, and check that the cartridge contains gas before repeating the operation.

2) Lighting a burner without piezo system (Fig. 4)
Make sure your stove and cartridge are secure on a flat surface. Hold a flame close to the burner (5) and gradually turn on the gas by turning the control knob (1) anticlockwise.

3) Cooking
Make sure your stove and cartridge are secure on a flat surface. Position the pan on the stove arms, in the centre of the burner and adjust the gas flow-rate so that the flames do not rise above the pan.

4) Extinguishing
When you have finished cooking: turn off the gas by turning control knob (1) clockwise to its full extent till the alignment of the dot of the knob " ● " with the blue mark " ▭ ".

E - REMOVING THE CARTRIDGE (FIG. 5)

The cartridge may be removed even if it is not empty. Replace the cartridge outside and away from other people.
a) Wait for the stove to cool down.
b) Check that the gas supply is fully turned off by turning the control knob (1) in clockwise direction to its full extent (Fig. 5-1). The dot mark of the knob " ● " must be aligned with the blue mark " ▭ " of the valve body.
c) Turn back the lever to "disconnection" setting. White mark " ◊ " aligned with red open lock " 🔓 " (Fig. 5-2).
d) Disconnect the stove pulling it upward (Fig. 5-3).

Never dispose of a cartridge until you are sure it is empty (shake the cartridge and listen for the sound of liquid).

F - SAFETY MEASURES

Never use your equipment at a distance of less than 20 cm from a wall or combustible object.
The appliance has a hose to connect the cartridge. This cartridge must always be used in an upright position and never laid down.
Position the equipment and the cartridge on a stable, horizontal surface and do not move when in use so as to avoid the appearance of large flames resulting from the combustion of liquid butane rather than vaporised butane. Should this occur, set down the device and turn the tap off.
Set the cooker at low power when using flat metallic utensils such as a toaster or a rack for toasting bread.
Do not use cooking accessories with a total weight over 4 kg.
Do not use containers with diameter greater than 24 cm or less than 8 cm.
Avoid twisting the flexible gas hose.
When the appliance is in operation, the support on which the unit is standing can get very hot. The unit must not be placed on a combustible surface (plastic, tablecloth, etc.). It is recommended that the unit be placed on a heat-resistant surface (concrete, stone, brick, directly on the ground (earth)). Otherwise, an incombustible, heat-insulating material should be placed between the unit and its support.

Make sure that vulnerable users (including children, elderly people and people with disabilities) are supervised by a person with full physical, mental and sensory capabilities, that they have been instructed for safe use of the appliance and understand the hazards involved. Children must not play with the appliance. Assembly, cleaning, and maintenance must not be carried out by children.
Recommended age:
Gas appliances and accessories: 15 years Gas cartridges and cylinders: 15 years
Use only the parts or accessories supplied with the product or purchased from an authorized service center. Do not use them for other devices or for other purposes. Use the product exclusively for its intended purpose, as stated in the operating instructions.

G - MAINTENANCE AND TROUBLESHOOTING

In the case of the injector becoming clogged (the cartridge still contains gas but the equipment will not light), do not try to unclog it yourself. Return the stove to your retailer.

In case of burn back (ignition under the burner cap) switch the product off, allow it to cool down (approximately five minutes), then reignite the appliance. If the problem of burn back persists, then please contact your local Campingaz® representative.

If you need to reach after sales services, the local contact information is available on our website Campingaz.com.

H - STORAGE

Once your equipment has fully cooled:
a) Remove the cartridge as shown in paragraph E.
b) Wind the hose around the stove.
c) Return the equipment to its carry bag.
d) Store the equipment and the cartridge in a cool, dry and well-ventilated area, out of reach of children. Never store in a basement or cellar.
e) If you use this equipment indoors, the area must observe elementary ventilation conditions enabling the supply of air required for combustion and avoiding any build-up of a dangerous mixture of non-burnt gas (2 m³/h/kw minimum).

BEDIENUNGSANLEITUNG

Dieses Produkt wurde für den gewöhnlichen privaten Gebrauch entwickelt. Es ist nicht für den gewerblichen Gebrauch bestimmt.
HINWEIS: Falls nicht anders festgelegt, beziehen sich alle folgenden, in dieser Bedienungsanleitung angeführten Oberbegriffe „Gerät/Einheit/Produkt/Equipment/Vorrichtung“ auf das Produkt „Camp & Trek Connect“.
Verbrauch: 146 g/h (2,0 kW) - Einspritzdüsen-Markierung: 30
Kategorie: Direktdruck Butan
Vielen Dank, dass Sie sich für den Campingaz® Kocher Camp & Trek Connect entschieden haben.

A - WICHTIG: SIE VERWENDEN GAS, SEIEN SIE VORSICHTIG!

Diese Bedienungsanleitung soll Sie bei der richtigen und sicheren Benutzung Ihres Campingaz® Kochers Camp & Trek Connect unterstützen.
Lesen Sie sie aufmerksam durch und machen Sie sich mit dem Gerät vertraut, bevor Sie den Gasbehälter anschließen.
Beachten Sie bitte alle Anweisungen in der Bedienungsanleitung sowie die Sicherheitshinweise auf den Campingaz® Kartuschen CV 300 PLUS / CV 470 PLUS. Das Nichteinhalten der Anweisungen kann für den Anwender und seine Umgebung gefährlich sein.
Bewahren Sie diese Bedienungsanleitung an einem sicheren Ort auf, damit Sie im Bedarfsfall immer auf sie zurückgreifen können.
Dieses Gerät darf nur mit Kartuschen des Typs Campingaz® CV 300 PLUS / CV 470 PLUS, die mit Butan-Propan-Gemisch gefüllt sind, betrieben werden. Die Verwendung anderer Gasbehälter kann gefährlich sein.
Die Société Application Des Gaz übernimmt keinerlei Verantwortung für den Fall, dass Kartuschen anderer Marken verwendet werden.
Das Gerät darf nur in ausreichend belüfteten Räumen verwendet (minimum 2 m³/h/kW) und weit entfernt von brennbaren Materialien betrieben werden.
Betreiben Sie kein Gerät, das undicht ist, schlecht funktioniert oder beschädigt ist. Bringen Sie es zu Ihrem Händler zurück. Er kann Ihnen die nächste Kundendienstvertretung nennen.
Nehmen Sie an dem Gerät keine Veränderungen vor und setzen Sie es nicht für Anwendungen ein, für die es nicht vorgesehen ist.
Das Gerät nicht in Wohnwagen, Fahrzeugen, Zelten, Schutzdächern, Hütten und kleinen geschlossenen Bereichen verwenden.
Nicht beim Schlafen benützen, nicht unbewacht lassen.
Alle Produkte, die mit Gasverbrennung betrieben werden, verbrauchen Sauerstoff und geben Verbrennungsrückstände ab. Ein Teil dieser Verbrennungsrückstände kann Kohlenmonoxyd (CO) enthalten. Kohlenmonoxyd ist geruch- und farblos, es kann Übelkeit und grippeähnliche Symptome verursachen, eventuell sogar zum Tod führen, wenn das Gerät im geschlossenen Raum ohne geeignete Belüftung verwendet wird.

B - MONTAGE DES CAMPINGAZ® KOCHERS CAMP & TREK CONNECT

a) Entfernen Sie vor jeglichem Gebrauch alle Verpackungselemente oder aufgeklebten Hinweise vom Produkt.
b) Den Kocher aus der Tragetasche nehmen.
c) Den um den Kocher gewickelten Schlauch abwickeln.

C - EINSETZEN EINER CAMPINGAZ®-KARTUSCHE CV 300 PLUS / CV 470 PLUS (ABB. 2)

Die Easy-Connect-Technologie hilft dem Benutzer dabei, den Kocher ordnungsgemäß und unter Vermeidung eines unsachgemäßen Gebrauchs anzuschließen und zu trennen. Aus Gründen der Sicherheit darf das Gerät nur angeschlossen oder getrennt werden, wenn das Ventil zugedreht ist, um Gasaustritt zu vermeiden. Die Gaszuleitung darf nur eingeschaltet werden, wenn der Kocher optimal an die Kartusche angeschlossen ist.

(Befindet sich eine leere Kartusche am Kocher, lesen Sie bitte den Abschnitt E: “Ausbau der Kartusche”.)
Achten Sie darauf, dass die (De-)Montage einer Kartusche immer an einem gut durchlüfteten Ort, am besten im Freien, niemals in der Nähe von offenen Flammen, Wärmequellen oder Funken (Zigarette, elektrisches Gerät usw.) und immer entfernt von anderen Personen und brennbaren Materialien erfolgt.
DIE CAMPINGAZ® KARTUSCHEN **CV 300 PLUS / CV 470 PLUS** VERFÜGEN ÜBER EIN VENTIL. SIE KÖNNEN DAHER FÜR EINFACHEN TRANSPORT VOM GERÄT ABGENOMMEN WERDEN, AUCH WENN SIE NOCH NICHT LEER SIND. SIE LASSEN SICH DANN IN ANDEREN CAMPINGAZ® GERÄTEN DER REIHE **300 PLUS / 470 PLUS**, DIE AUSSCHLIESSLICH FÜR DEN BETRIEB MIT DIESEN KARTUSCHEN ENTWICKELT WURDEN, WEITER VERWENDEN.

a) Prüfen Sie, ob die Gaszuleitung geschlossen ist, indem Sie den Einstellknopf (1) bis zum Anschlag im Uhrzeigersinn drehen. Der Punkt auf dem Knopf „ ● “ ist auf die blaue Markierung „ ▭ “ auf der rechten Seite des Kochergehäuses ausgerichtet (Abb. 2-1).
b) Vergewissern Sie sich, dass der Hebel in der Stellung „Connection“ steht. Die weiße Markierung „ ◊ “ ist auf das rote offene Schloss „ ⌂ “ ausgerichtet (Abb. 2-2).
c) Setzen Sie den Kocher auf die Kartusche und drücken Sie ihn nach unten (Abb. 2-3). Das Einrasten des Kochers ist spürbar.
d) Verriegeln Sie den Anschluss, indem Sie den Hebel im Uhrzeigersinn drehen. Richten Sie die weiße Markierung „ ◊ “ auf das grüne geschlossene Schloss „ ⌂ “ aus (Abb. 2-4). Der Anschluss der Kartusche ist damit gesichert. Der Kocher ist nun einsatzbereit.
e) Die Kartusche so weit wie möglich vom Kocher entfernt positionieren. Der Schlauch (6) darf weder den Topfträger noch den Windschutz oder anderes Kochzubehör berühren.

Ist das Gerät undicht (Gasgeruch vor dem Öffnen des Regelknopfes), das Gerät sofort ins Freie bringen und an einem gut durchlüfteten Ort abseits von Zündquellen die undichte Stelle herausfinden und beseitigen. Wenn Sie die Dichtheit Ihres Geräts überprüfen wollen, so tun Sie dies bitte nur im Freien. Zum Prüfen auf undichte Stellen niemals eine Flamme verwenden; stattdessen Seifenwasser benutzen.

D - BETRIEB DES KOCHERS

1) Zünden des Brenners mit Piezozündung (Abb. 3)
a) Sicherstellen, dass Kocher und Kartusche fest auf einer ebenen Oberfläche stehen. Wenn die weiße Markierung „ ◊ “ auf das grüne geschlossene Schloss „ ⌂ “ ausgerichtet ist, können Sie den Einstellknopf (1) gegen den Uhrzeigersinn drehen, um die Gaszuleitung zu öffnen. (Abb. 3-1)
Richten Sie die große Flamme „ 🔥 “ auf die blaue Markierung „ ▭ “ aus. (Abb. 3-2)
b) Drücken Sie die blaue Piezotaste (4) ein oder mehrere Male, bis der Brenner zündet.
c) Wenn der Brenner nicht zündet, schließen Sie das Ventil, indem Sie den Einstellknopf (1) im Uhrzeigersinn drehen, bis der Punkt auf dem Knopf „ ● “ auf die blaue Markierung „ ▭ “ auf der rechten Seite des Kochers ausgerichtet ist, und überprüfen Sie, ob die Kartusche Gas enthält, bevor Sie den Vorgang wiederholen.

2) Zünden des Brenners ohne Piezozündung (Abb. 4)
Sicherstellen, dass Kocher und Kartusche fest auf einer ebenen Oberfläche stehen. Halten Sie eine Flamme in die Nähe des Brenners (5) und schalten Sie die Gaszuleitung langsam ein, indem Sie den Einstellknopf (1) gegen den Uhrzeigersinn drehen.

3) Kochen
Sicherstellen, dass Kocher und Kartusche fest auf einer ebenen Oberfläche stehen. Setzen Sie die Pfanne auf die Kocherarme in der Mitte des Brenners und stellen Sie die Gasdurchflussmenge so ein, dass die Flammen nicht über die Pfanne hinausreichen.

4) Ausschalten
Wenn Sie mit dem Kochen fertig sind: Unterbrechen Sie den Gaszustrom, indem Sie den Einstellknopf (1) bis zum Anschlag im Uhrzeigersinn drehen, bis der Punkt auf dem Knopf „ ● “ auf die blaue Markierung „ ▭ “ ausgerichtet ist.

E - AUSBAU DER KARTUSCHE (ABB. 5)

Die Kartusche kann ausgebaut werden, auch wenn sie noch nicht leer ist. Kartusche im Freien und nicht in der Nähe anderer Personen auswechseln.
a) Warten Sie, bis der Kocher abgekühlt ist.
b) Stellen Sie sicher, dass die Gaszuleitung vollständig abgestellt ist, indem Sie den Einstellknopf (1) bis zum Anschlag im Uhrzeigersinn drehen (Abb. 5-1). Die Punktmarkierung auf dem Knopf „ ● “ muss auf die blaue Markierung „ ▭ “ auf dem Ventilgehäuse ausgerichtet sein.
c) Drehen Sie den Hebel zurück in die Stellung „Disconnection“. Die weiße Markierung „ ◊ “ ist auf das rote offene Schloss „ ⌂ “ ausgerichtet (Abb. 5-2).
d) Trennen Sie den Anschluss des Kochers, indem Sie den Kocher nach oben ziehen (Abb. 5-3).

Niemals eine nicht vollständig entleerte Kartusche wegwerfen (überprüfen Sie durch Schütteln der Kartusche, ob sie noch Flüssigkeit enthält).

F - SICHERHEITSHINWEISE

Benutzen Sie den Kocher nur in einer Entfernung von mindestens 20 cm zu einer Wand oder einem brennbaren Gegenstand.
Der Kocher verfügt über einen Schlauch zum Anschluss der Kartusche. Diese Kartusche muss immer in aufrechter Position verwendet werden und darf niemals hingelegt werden.
Den Kocher und die Kartusche auf eine stabile, waagerechte Fläche stellen und während des Gebrauchs nicht bewegen, um das Auftreten großer Flammen zu vermeiden, die durch die Verbrennung von flüssigem Butan anstatt von dampfförmigem Butan entstehen. Sollte dies der Fall sein, stellen Sie das Gerät ab und drehen Sie den Hahn zu.
Bei Gebrauch flacher metallischer Zubehörteile, wie z. B. Toaster, den Kocher auf verminderte Leistung einstellen.
Verwenden Sie keine Kochutensilien mit einem Gesamtgewicht von über 4 kg.
Verwenden Sie keine Behälter mit einem Durchmesser von über 24 cm oder unter 8 cm.
Den flexiblen Gasschlauch nicht verdrehen.
Wenn da gerät in betrieb ist, kann sich die unterlage, auf der das gerät steht, erheblich erwärmen. Das gerät darf nicht auf einer brennbaren unterlage (kunststoff, tischtuch usw.) Abgestellt werden. Es empfiehlt sich, ihn auf eine hitzebeständige bzw. Feuerfeste unterlage zu stellen (beton, stein, ziegel, direkt auf den boden) oder zwischen gerät und brennbarer unterlage eine hitzebeständige bzw. Feuerfeste lage vorzusehen.

Sorgen Sie dafür, dass gefährdete Benutzer (einschließlich Kindern, älteren Menschen und Behinderten) von einer Person im Besitz ihrer vollen körperlichen, geistigen und sensorischen Fähigkeiten beaufsichtigt werden, in der sicheren Anwendung des Geräts unterwiesen worden sind und die damit verbundenen Gefahren verstehen. Kinder dürfen nicht mit dem Gerät spielen. Montage, Reinigung und Wartung dürfen nicht von Kindern ausgeführt werden.
Empfohlenes Alter:
Gasgeräte und Zubehör : 15 Jahre Gaspatronen und Zylinder : 15 Jahre
Benützen Sie nur Teile oder Zubehör, die mit dem Produkt mitgeliefert oder bei einem Vertragshändler gekauft werden. Benutzen Sie sie nicht für andere Geräte oder für andere Zwecke. Benutzen Sie das Produkt ausschließlich für seinen entsprechend der Bedienungsanleitung vorgesehen Zweck.

G - WARTUNG UND FEHLERBEHEBUNG

Sollte die Einspritzdüse verstopft sein (die Kartusche enthält noch Gas, aber das Gerät zündet nicht), versuchen Sie nicht, die Verstopfung selbst zu beheben. Bringen Sie den Kocher zu Ihrem Händler zurück.
Im Fall eines Rückbrands (Zündung unter dem Brennerdeckel) das Produkt ausschalten, abkühlen lassen (ca. fünf Minuten) und dann wieder anzünden. Wenn das Rückbrandproblem weiterhin auftritt, wenden Sie sich bitte in Ihren örtlichen Campingaz®-Vertreter.
Falls Sie sich an den Kundendienst wenden müssen, so finden Sie die lokalen Kontaktinformationen auf unserer Website Campingaz.com.

H - LAGERUNG

Nachdem der Kocher vollständig abgekühlt ist:
a) Bauen Sie die Kartusche, wie in Abschnitt E angegeben, aus.
b) Den Schlauch um den Kocher wickeln.
c) Den Kocher wieder in die Tragetasche legen.
d) Bewahren Sie den Kocher und die Kartusche für Kinder unzugänglich an einem kühlen, trockenen und belüfteten Ort auf, jedoch niemals in einem Keller oder Untergeschoss.
e) Wenn Sie dieses Gerät in Innenräumen verwenden, müssen in dem Bereich grundlegende Belüftungsbedingungen gegeben sein, welche die Zufuhr der für die Verbrennung notwendigen Luft ermöglichen und die Ansammlung einer gefährlichen Mischung aus nicht verbranntem Gas verhindern (mindestens 2 m³/h/kw).

DE

ISTRUZIONI PER L'USO

Questo prodotto è indicato per uso privato normale, non è indicato per scopi commerciali.
NOTA: Se non diversamente specificato, i seguenti termini generici «apparecchio / unità / prodotto / apparecchiatura / dispositivo» che compaiono in questo manuale di istruzioni si riferiscono tutti al prodotto «Camp & Trek Connect».
Portata : 146 g/ora (2,0 kw) - contrassegno iniettore: 30
Categoria : pressione diretta butano
Vi ringraziamo per aver scelto questo apparecchio Campingaz® Camp & Trek Connect.

A - IMPORTANTE : UTILIZZATE IL GAS, SIATE PRUDENTI !

Lo scopo di queste istruzioni è di consentirvi di utilizzare correttamente e in tutta sicurezza l'apparecchio Campingaz® Camp & Trek Connect.
Leggetele attentamente, per familiarizzarvi con l'apparecchio prima di assemblarlo col recipiente di gas.
Rispettate le istruzioni di questo prospetto e le norme di sicurezza che figurano sulle bombole Campingaz® CV 300 PLUS / CV 470 PLUS. Il mancato rispetto di queste istruzioni può essere pericoloso per l'utente e le altre persone che si trovano nelle vicinanze.
Conservare il presente prospetto in luogo sicuro per poterlo consultare in caso di necessità.
Questo apparecchio deve essere utilizzato esclusivamente con le bombole Campingaz® CV 300 PLUS / CV 470 PLUS. Può essere pericoloso utilizzarlo con altri recipienti di gas.
La Société Application Des Gaz declina ogni responsabilità in caso di utilizzo di cartucce di altre marche.
Questo apparecchio deve essere utilizzato soltanto in locali aereati a sufficienza (minimo 2 m^3/h/kw), e tenuto lontano dai materiali infiammabili.
Non utilizzare un apparecchio che perde, che funziona male o che è danneggiato. Restituirlo al rivenditore che vi indicherà il servizio assistenza più vicino.
Non modificare mai questo apparecchio e non utilizzarlo per applicazioni alle quali non è destinato.
Questo apparecchio non va usato nelle roulottes, all'interno di veicoli, tende, ripari, baracche e spazi chiusi di piccole dimensioni …
Non va usato mentre dormite e non va lasciato incustodito.
Tutti gli apparecchi a gas che funzionano secondo il principio della combustione consumano ossigeno ed espellono le sostanze generate dalla combustione. Una parte di tali sostanze puo' contenere monossido di carbonio (CO).
Il monossido di carbonio, inodore e incolore, puo' provocare malessere, con sintomi analoghi a quelli dell'influenza, e persino la morte se l'apparecchio viene usato in ambienti interni non ventilati.

B - MONTAGGIO DEL FORNELLO CAMPINGAZ® CAMP & TREK CONNECT

a) Prima dell'uso rimuovere tutti gli elementi dell'imballaggio o le istruzioni incollate sul prodotto.
b) Estrarre l'attrezzatura dalla borsa per il trasporto.
c) Srotolare il tubo attorno al fornello.

C - INSTALLAZIONE DI UNA BOMBOLA CAMPINGAZ® CV 300 PLUS / CV 470 PLUS (FIG. 2)

La tecnologia Easy Connect aiuta l'utente a collegare e scollegare correttamente il fornello senza un uso improprio. Per motivi di sicurezza, l'apparecchio può essere collegato o scollegato solo se la valvola è chiusa, evitando così fughe di gas, e il gas può essere aperto solo se il fornello è ben collegato alla cartuccia.

(Se è già installata una bombola vuota, leggere il paragrafo E : "Estrazione della bombola")
Per la sistemazione o l'estrazione di una bombola, operare sempre in luogo aereato, preferibilmente all'esterno, e mai alla presenza di una fiamma, di una fonte di calore o di scintille (sigarette, apparecchi elettrici, ecc.), lontano dalle altre persone e dai materiali infiammabili.
POICHE' LE BOMBOLE Campingaz® **CV 300 PLUS / CV 470 PLUS** SONO A VALVOLA, POSSONO ESSERE ESTRATTE DALL'APPARECCHIO PER FACILITARNE IL TRASPORTO, ANCHE SE NON SONO VUOTE, E REINSTALLATE SU ALTRI APPARECCHI Campingaz® DELLA GAMMA **300 PLUS / 470 PLUS** IDEATI PER FUNZIONARE ESCLUSIVAMENTE CON QUESTE BOMBOLE.

a) Verificare che l'alimentazione del gas sia chiusa ruotando la manopola di comando (1) in senso orario fino all'arresto. Il punto della manopola " ● " è allineato con il segno blu " ⊃ " sul lato destro del corpo del fornello (Fig. 2-1).
b) Verificare che la leva sia nella posizione "connessione". Il contrassegno bianco " ◊ " è allineato con il lucchetto rosso aperto " 🔓 " (Fig. 2-2).
c) Montare il fornello sulla cartuccia spingendola verso il basso (Fig. 2-3). Si percepirà un sorta di resistenza durante l'aggancio.
d) Bloccare il collegamento ruotando la leva in senso orario. Allineare il contrassegno bianco " ◊ " con il lucchetto verde chiuso " 🔒 " (Fig. 2-4). Il collegamento della cartuccia è bloccato. Il fornello è pronto per l'uso.
e) Posizionare la cartuccia il più lontano possibile dal fornello. Il tubo (6) non deve toccare il supporto per la pentola, il paravento o altri accessori di cottura.

In caso di fuga di gas (odore di gas prima dell'apertura del rubinetto), portare immediatamente fuori l'apparecchio, in luogo molto ventilato, lontano da qualunque fonte di combustione, per cercare l'origine della fuga e risolvere il problema. Se desiderate verificare la tenuta stagna del vostro apparecchio, fatelo all'aria aperta. Non tentare mai di individuare le perdite utilizzando una fiamma. Utilizzare acqua e sapone.

D - UTILIZZAZIONE DEL FORNELLO

IT

1) Accensione del bruciatore con sistema piezo (Fig. 3)
a) Assicurarsi che il fornello e la cartuccia siano ben fissati su una superficie piana. Quando il contrassegno bianco " ◊ " e il lucchetto verde chiuso " 🔒 " sono allineati, è possibile ruotare la manopola di comando (1) in senso antiorario per aprire il gas. (Fig. 3-1)
Allineare la fiamma grande " 🔥 " con il contrassegno blu " ⊃ ". (Fig. 3-2)
b) Premere una o più volte il pulsante piezoelettrico blu (4) fino all'accensione del bruciatore .
c) Se il bruciatore non si accende, chiudere la valvola ruotando la manopola di comando (1) in senso orario fino a quando il punto della manopola " ● " non è allineato con il contrassegno blu " ⊃ " sul lato destro del fornello e verificare che la cartuccia contenga gas prima di ripetere l'operazione.

2) Accensione del bruciatore senza sistema piezo (Fig. 4)
Assicurarsi che il fornello e la cartuccia siano ben fissati su una superficie piana. Avvicinare una fiamma al bruciatore (5) e aprire gradualmente il gas ruotando la manopola di comando (1) in senso antiorario.

3) Cottura
Assicurarsi che il fornello e la cartuccia siano ben fissati su una superficie piana. Posizionare la padella sui bracci del fornello, al centro del bruciatore, e regolare il flusso del gas in modo che le fiamme non superino l'altezza della padella.

4) Spegnimento
Una volta terminata la cottura: spegnere il gas ruotando la manopola di comando (1) in senso orario fino al massimo, fino ad allineare il punto della manopola " ● " con il contrassegno blu " ⊃ ".

E - ESTRAZIONE DELLA BOMBOLA (FIG. 5)

La bombola può essere estratta anche se non è vuota. Cambiare la cartuccia all'aria aperta e fuori dalla presenza di altre persone.
a) Attendere che il fornello si raffreddi.
b) Controllare che l'alimentazione del gas sia completamente chiusa ruotando completamente la manopola di controllo (1) in senso orario (Fig. 5-1). Il punto di riferimento della manopola " ● " deve essere allineato con il contrassegno blu " ⊃ " del corpo valvola.
c) Riportare la leva nella posizione "disconnessione". Il contrassegno bianco " ◊ " è allineato con il lucchetto rosso aperto " 🔓 " (Fig. 5-2).
d) Scollegare il fornello tirandolo verso l'alto (Fig. 5-3).
Non gettare mai una bombola che non è vuota (controllare che non vi sia liquido all'interno, agitandola).

F - PRECAUZIONI D'USO

Non utilizzare l'apparecchio a meno di 20 cm da una parete o da un oggetto combustibile.
L'apparecchio è dotato di un tubo per collegare la cartuccia. Questa cartuccia deve essere sempre utilizzata in posizione verticale e mai in orizzontale.
Posizionare l'apparecchiatura e la cartuccia su una superficie orizzontale e stabile e non spostarle durante l'uso, per evitare la comparsa di grandi fiamme derivanti dalla combustione di butano liquido anziché di butano vaporizzato. In tal caso, appoggiare il dispositivo e chiudere il rubinetto.
In caso di utilizzo di accessori metallici piatti, quali toaster o tostapane, regolare il fornello a potenza ridotta.
Non utilizzare accessori da cucina con un peso totale superiore a 4 kg.
Non utilizzare contenitori con diametro superiore a 24 cm o inferiore a 8 cm.
Evitare di torcere il tubo flessibile del gas.
Quando l'apparecchio è in funzionamento, il supporto sul quale è poggiata l'unità può diventare molto caldo. L'apparecchio non deve essere posato su una superficie combustibile (plastica, tovaglia ecc.). Si raccomanda di posarlo su una superficie resistente al calore (cemento, pietra, mattoni, direttamente sul terreno) o di posizionare tra l'apparecchio ed il suo supporto un materiale che sia un buon isolante termico e non combustibile.

Assicurarsi che gli utenti vulnerabili (compresi i bambini, gli anziani e le persone con disabilità) siano sorvegliati da una persona dotata di tutte le capacità fisiche, mentali e sensoriali, che sia stata istruita sull'uso sicuro dell'apparecchio e che ne comprenda i rischi connessi. I bambini non devono giocare con l'apparecchio. Il montaggio, la pulizia e la manutenzione non devono essere effettuati da bambini.
Età consigliata:
Apparecchiature e accessori a gas: 15 anni Cartucce e bombole del gas: 15 anni
Utilizzare esclusivamente le parti o gli accessori forniti con il prodotto o acquistati presso un centro di assistenza autorizzato. Non utilizzarli per altri dispositivi o per altri scopi. Utilizzare il prodotto esclusivamente per lo scopo previsto, come indicato nelle istruzioni per l'uso.

G - MANUTENZIONE E RISOLUZIONE DEI PROBLEMI

Nel caso in cui l'iniettore si ostruisca (la cartuccia contiene ancora gas ma l'apparecchio non si accende), non cercare di pulirlo da soli. Restituisci il fornello al proprio rivenditore.
In caso di ritorno della fiamma (accensione sotto al cappuccio del bruciatore) spegnere il prodotto, farlo raffreddare (circa cinque minuti) poi riaccenderlo. Se il problema persiste, contattare il rappresentante locale Campingaz®.
Se è necessario di contattare il servizio post-vendita, le informazioni di contatto locali sono disponibili sul nostro sito web Campingaz.com.

H - CONSERVAZIONE

Quando il vostro apparecchio è completamente raffreddato:
a) estrarre la bombola come indicato nel paragrafo E.
b) Avvolgere il tubo attorno al fornello.
c) Riporre l'attrezzatura nella sua borsa per il trasporto.
d) Immagazzinare l'apparecchio e la bombola in luogo fresco, asciutto e aereato, fuori dalla portata dei bam bini, mai in un sottosuolo o in una cantina.
e) Se utilizzate l'apparecchio in un locale, quest'ultimo deve essere conforme alle condizioni elementari aereazione che consentono di fornire l'aria necessaria alla combustione e di evitare la creazione di una miscela con una percentuale pericolosa di gas non bruciato (2 m^3/h/kw minimo).

GEBRUIKSAANWIJZING

Dit product is ontworpen voor normaal particlier gebruik en is niet bedoeld voor commerciële doeleinden.
OPMERKING: Tenzij anders vermeld verwijzen de volgende generieke termen «toestel / apparaat / eenheid» in deze gebruiksaanwijzing allemaal naar het product "Camp & Trek Connect".
Vermogen : 146 g/h (2,0 kw) - markering injector: 30
Categorie : rechtstreekse druk butaan
Wij danken u dat u voor dit Campingaz® apparaat Camp & Trek Connect gekozen hebt.

A - BELANGRIJK : U GEBRUIKT GAS, WEES VOORZICHTIG !

Deze gebruiksaanwijzing heeft als doel u in staat te stellen uw apparaat Campingaz® Camp & Trek Connect op een correcte en veilige wijze te gebruiken.
Lees de aanwijzingen van deze gebruiksaanwijzing, evenals de veiligheidsvoorschriften die op de Campingaz® cartouches CV 300 PLUS / CV 470 PLUS staan. Het niet naleven van deze aanwijzingen kan gevaar opleveren voor de gebruiker en zijn omgeving.
Bewaar deze gebruiksaanwijzing altijd op een vaste plaats zodat u deze kan raadplegen indien dit nodig is.
Dit apparaat dient uitsluitend gebruikt te worden met de Campingaz® cartouches CV 300 PLUS / CV 470 PLUS. Het kan gevaarlijk zijn andere soorten dan de Campingaz® CV 300 PLUS / CV 470 PLUS te gebruiken.
De Société Application Des Gaz aanvaardt geen enkele verantwoordelijkheid wanneer er cartridges van een ander merk worden gebruikt.
Dit apparaat mag uitsluitend gebruikt worden in ruimtes die voldoende geventileerd zijn (minimum 2 m³/h /kw) en wanneer het ver van ontvlambare materialen verwijderd is.
Gebruik geen apparaat dat lekt, dat slecht werkt of dat beschadigd is. Breng het naar uw dealer die u de verdere informatie over reparaties etc. kan verstrekken.
Breng nooit wijzigingen aan op dit apparaat en gebruik het alleen voor de toepassingen waarvoor het bestemd is.
Dit apparaat mag niet in een caravan, voertuig, tent, afdak, hut of andere kleine gesloten ruimte gebruikt worden.
Het mag niet gebruikt worden wanneer u slaapt en mag nooit onbewaakt achtergelaten worden.
Leder gasapparaat werkt volgens het volgende principe: de brandstof gebruikt zuurstof en stoot verbrandingsproducten uit. Een gedeelte van deze verbrandingsproducten kan koolmonoxide (CO) bevatten. Koolmonoxide dat reuk- en kleurloos is, kan leiden tot flauwvallen of symptomen die aan griep doen denken. In extreme gevallen kan het zelfs de dood tot gevolg hebben, wanneer het apparaat binnenshuis zonder goede ventilatie gebruikt wordt.

B - HET IN ELKAAR ZETTEN VAN HET CAMPINGAZ® GASKOOKTOESTEL CAMP & TREK CONNECT

a) Verwijder vóór elk gebruik alle verpakkingsmaterialen en instructies die op het product zijn aangebracht.
b) Neem het apparaat uit de draagtas.
c) Wikkel de slang rond het kooktoestel af.

C - HET MONTEREN VAN EEN CAMPINGAZ® CARTOUCHE CV 300 PLUS / CV 470 PLUS (AFB. 2)

Met de Easy Connect-technologie kan de gebruiker het kooktoestel op de juiste manier aansluiten en loskoppelen. Vanwege de veiligheid kan het apparaat alleen worden aangesloten of losgekoppeld als het kraantje dicht is gedraaid om gaslekkage te voorkomen. Het gas kan alleen worden opengedraaid als het kooktoestel goed op de cartridge is aangesloten.

(Indien een lege cartouche geplaatst is, lees dan paragraaf E : " Het uitnemen van een cartouche. ")
Werk steeds in een geventileerde ruimte bij voorkeur buiten en nooit in aanwezigheid van een vlam, warmtebron of vonk (sigaret, elektrisch apparaat, enz.) en ver verwijderd van andere personen of ontvlambare materialen om een cartouche te monteren of uit te nemen.
AANGEZIEN DE CAMPINGAZ® CARTOUCHES **CV 300 PLUS / CV 470 PLUS** EEN KLEP HEBBEN, KUNNEN ZE UIT HET APPARAAT GENOMEN WORDEN OM HET VERVOER TE VERGEMAKKELIJKEN ZELFS AL ZIJN ZE NIET LEEG EN KUNNEN ZE OP ANDERE CAMPINGAZ® APPARATEN VAN HET GAMMA **300 PLUS /470 PLUS**, ONTWORPEN OM EXCLUSIEF MET DEZE CARTOUCHES TE WERKEN, GEMONTEERD WORDEN.

a) Controleer of de gastoevoer is gesloten door de regelknop (1) rechtsom tot aan de aanslag te draaien. De stip op de knop (●) is uitgelijnd met de blauwe markering (▭) rechts van de behuizing van het kooktoestel (Afb. 2-1).
b) Controleer of de hendel in de stand voor aansluiten staat. Witte markering (◊) uitgelijnd met rood open slot (◊▭) (Afb. 2-2).
c) Monteer het kooktoestel op de cartridge door het omlaag te duwen (Afb. 2-3). U voelt dat de cartridge vastklikt.
d) Vergrendel de aansluiting door de hendel rechtsom te draaien. Lijn de witte markering(◊) uit met het groene gesloten slot (🔒) (Afb. 2-4). De cartridge is goed aangesloten. Het kooktoestel is klaar voor gebruik.
e) Plaats het gaspatroon zo ver mogelijk van het kooktoestel vandaan. De slang (6) mag de pansteun, het windscherm of eventuele kookaccessoires niet raken.

Bij lekkage (gaslucht voordat de kraan geopend wordt) moet het apparaat onmiddellijk naar buiten worden gebracht, naar een zeer goed geventileerde plaats waar geen vlam, vonk of verwarmingsbron aanwezig is, zodat daar de oorzaak van het gaslek kan worden opgespoord en verholpen. Controleer de gasdichtheid van uw apparaat altijd buiten. Probeer lekkage nooit met een vlam te zoeken. Gebruik zeepsop.

D - GEBRUIK VAN HET GASSTEL

1) Het aanzetten van de brander met piëzo (Afb. 3)

a) Zorg ervoor dat het kooktoestel en het patroon stevig op een vlakke ondergrond staan. Wanneer de witte markering (◊) en het groene gesloten slot (🔒) zijn uitgelijnd, kunt u de regelknop (1) linksom draaien om de gastoevoer te openen. (Afb. 3-1)
Lijn de grote vlam (🔥) uit met de blauwe markering (▭). (Afb. 3-2)
b) Druk een of meerdere keren op de blauwe ontstekingsknop (4) totdat de brander gaat branden.
c) Als de brander niet ontsteekt, sluit u het kraantje door de regelknop (1) rechtsom te draaien totdat de stip op de knop (●) met de blauwe markering(▭) rechts van het kooktoestel is uitgelijnd. Controleer of de cartridge nog gas bevat en probeer het dan nog een keer.

2) Het aanzetten van de brander zonder plézo (Afb. 4)
Zorg ervoor dat het kooktoestel en het patroon stevig op een vlakke ondergrond staan. Houd een vlam vlak bij de brander (5) en draai de gastoevoer geleidelijk open door de regelknop (1) linksom te draaien.

3) Het koken
Zorg ervoor dat het kooktoestel en het patroon stevig op een vlakke ondergrond staan. Plaats de pan op de pandragers van het kooktoestel, in het midden op de brander en stel de gastoevoer zo in dat de vlammen niet boven de pan komen.

4) Het doven
Wanneer u klaar met koken bent: draai de gastoevoer dicht door de regelknop (1) helemaal rechtsom te draaien totdat de stip op het knop (●) met de blauwe markering (▭) is uitgelijnd.

E - HET UITNEMEN VAN EEN CARTOUCHE (AFB. 5)

De cartouche kan eruit genomen worden zelfs indien deze niet leeg is. Vervang het patroon buiten en op afstand van andere personen.
a) Wacht totdat het kooktoestel is afgekoeld.
b) Controleer of de gastoevoer volledig is dichtgedraaid door de regelknop (1) helemaal rechtsom te draaien (Afb. 5-1). De stip op de knop (●) moet met de blauwe markering (▭) van het kraantje zijn uitgelijnd.
c) Draai de hendel terug naar de stand voor loskoppelen. Witte markering (◊) uitgelijnd met open rood slot (◊▭) (Afb. 5-2).
d) Koppel het kooktoestel los door het omhoog te trekken (Afb. 5-3).
Werp nooit een cartouche die niet leeg is, weg (kijk dit na door deze te schudden en de afwezigheid van enig geluid van de vloeistof vast te stellen).

F - VOORZORGSMAATREGELEN

Gebruik uw apparaat niet op minder dan 20 cm van een wand of van een brandbaar voorwerp.
Het apparaat heeft een slang om het gaspatroon aan te sluiten. Dit patroon moet altijd rechtopstaand worden gebruikt en nooit liggend.
Plaats het apparaat en het gaspatroon op een stabiele, horizontale ondergrond en verplaats ze niet wanneer het apparaat aan staat, om te voorkomen dat er grote vlammen ontstaan door de verbranding van vloeibaar butaan in plaats van verdampt butaan. Wanneer dit gebeurt, zet u het apparaat neer en draait u het kraantje dicht.
Zet het kooktoestel op laag-stand bij gebruik van platte metalen accessoires zoals een broodrooster.
Gebruik geen kookaccessoires die in totaal meer dan 4 kg wegen.
Gebruik geen pannen met een diameter van meer dan 24 cm of minder dan 8 cm.
Voorkom draaiing van de flexibele gasslang.
Wanneer het apparaat in werking is, kan de steun waarop het apparaat staat zeer heet worden. Het toestel mag dan ook niet op een brandbaar oppervlak geplaatst worden (plastic, tafelkleed, e.d....). Het verdient aanbeveling het toestel op een hittebestendig oppervlak te plaatsen (beton, steen, baksteen, direct op de grond) of tussen het toestel en de ondergrond een warmte-isolerend en niet brandbaar materiaal te leggen.

Zorg ervoor dat kwetsbare gebruikers (waaronder kinderen, ouderen en mensen met een beperking) onder toezicht staan van een persoon met volledige fysieke, mentale en zintuiglijke vermogens, dat ze instructies hebben gekregen voor veilig gebruik en dat ze de gevaren die ermee gepaard gaan begrijpen. Voorkom dat kinderen met het apparaat spelen. Het apparaat mag niet worden gemonteerd, gereinigd of onderhouden door kinderen.
Aanbevolen leeftijd:
Gastoestellen en toebehoren: 15 jaar BBQ, Plancha en toebehoren: 15 jaar
Gebruik enkel onderdelen of toebehoren die worden meegeleverd met het product of die worden gekocht bij een erkend servicecentrum. Gebruik deze onderdelen of toebehoren niet voor andere apparaten of voor andere doeleinden. Gebruik het product exclusief voor het beoogde gebruik, zoals vermeld in de gebruiksaanwijzing.

G - ONDERHOUD EN PROBLEMEN OPLOSSEN

Wanneer de injector verstopt raakt (de cartridge bevat nog gas, maar het kooktoestel brandt niet), probeer de verstopping dan niet zelf te verwijderen. Breng het kooktoestel terug naar het verkooppunt.
Schakel het product uit in geval van terugbranding (ontsteking onder de branderdop), laat het afkoelen (ongeveer vijf minuten) en schakel het daarna opnieuw in. Neem contact op met uw plaatselijke Campingaz®-vertegenwoordiger als het probleem van terugbranden aanhoudt.
Als u contact op wilt nemen met onze klantenservice, dan vindt u de gegevens van uw plaatselijke verkooppunt op de website Campingaz.com.

H - OPBERGEN

Nadat uw apparaat volledig afgekoeld is :
a) Neem de cartouche eruit zoals aangeduid in paragraaf E.
b) Wikkel de slang om het kooktoestel.
c) Doe het apparaat terug in de draagtas.
d) Berg het apparaat evenals de cartouche op in een koele, droge en geventileerde plaats, buiten het bereik van kinderen en nooit in een ondergronds terrein of in een kelder
e) Indien u uw apparaat in een bepaalde ruimte gebruikt, dan dient deze ruimte de grondvoorwaarden van luchtverversing te eerbiedigen waardoor er voldoende lucht is voor de verbranding en waardoor het ontstaan van een gevaarlijk mengsel van niet verbrand gas vermeden kan worden. (2 m³/h/kw minimum).

BRUKSANVISNING

Dette produktet er ment til normal, privat bruk og skal ikke brukes til kommersielle formål.
MERK: Med mindre noe annet er spesifisert, viser følgende generelle termer «apparat / enhet / produkt / utstyr / anordning» i denne bruksanvisningen til produktet «Camp & Trek Connect».
Gjennomstrømming : 146 g/t (2,0 kW) - injektormerke: 30
Kategori : direkte butantrykk
Takk for at du valgte apparatet Campingaz® Camp & Trek Connect.

A - VIKTIG : DU BRUKER GASS, VÆR FORSIKTIG!

Denne bruksanvisningen er utarbeidet for at du skal kunne bruke apparatet Campingaz® Camp & Trek Connect på en riktig og trygg måte.
Les bruksanvisningen nøye for å bli kjent med apparatet før du kopler det til gassbeholderen.
Du må overholde instruksjonene i denne bruksanvisningen samt sikkerhetsforanstaltningene som er angitt på Campingaz® CV 300 PLUS / CV 470 PLUS-beholderne. Hvis du ikke gjør dette, kan det innebære fare for deg som bruker og omgivelsene dine.
Oppbevar denne bruksanvisningen på et egnet sted for å kunne ta den frem ved behov.
Dette apparatet skal kun brukes med Campingaz® CV 300 PLUS / CV 470 PLUS-beholdere. Det kan være farlig å bruke det sammen med andre gassbeholdere.
Selskapet Application Des Gaz fraskriver seg alt ansvar dersom det brukes patroner fra andre merker.
Apparatet må kun brukes i rom med tilstrekkelig lufting (minst 2 m³/t/kW) og på avstand fra antennelige materialer.
Du må ikke bruke et apparat som lekker, som ikke fungerer riktig eller som er ødelagt. Ta det med til forhandleren som vil henvise deg til nærmeste servicesenter.
Ikke modifiser dette utstyret eller bruk det på måter som det ikke er beregnet for.
Apparatet må ikke brukes i campingvogn, kjøretøy, telt, skjul, hytte eller på små, lukkede plasser …
Det må ikke brukes uten oppsyn, for eksempel når du sover.
Alle gassapparater fungerer ved å brenne oksygen, og gir fra seg forbrenningsprodukter. Noen av disse produktene kan inneholde karbonmonoksid (CO).
Karbonmonoksid er en luktfri og fargeløs gass. Gassen kan provosere frem symptomer som ligner influensa. Den kan medføre døden hvis apparatet blir brukt innvendig uten fullgod ventilasjon.

B - MONTERE APPARATET CAMPINGAZ® CAMP & TREK CONNECT

a) Fjern alle emballasjedeler samt påklistrede instruksjoner på produktet før bruk.
b) Ta utstyret ut av bæreposen.
c) Rull ut slangen fra området rundt kokeapparatet.

C - SETTE I EN CAMPINGAZ® CV 300 PLUS / CV 470 PLUS-BEHOLDER (FIG. 2)

Easy Connect-teknologien hjelper brukeren med å koble kokeapparatet til og fra på riktig måte. Av sikkerhetsgrunner kan apparatet bare kobles til eller fra når ventilen er avslått slik at det ikke kan oppstå gasslekkasje, og gassen kan bare slås på hvis kokeapparatet er forsvarlig festet til patronen.

(Hvis det allerede er en tom beholder i apparatet, kan du gå videre til avsnitt E: “Fjerne behol deren”)
Ved montering eller fjerning av en patron: gjør dette et svært luftig sted, aller helst ute og aldri i nærheten av en flamme, varmekilde eller gnist (sigarett, elektrisk apparat, etc.) , langt fra andre personer og brennbare materialer.
ETTERSOM CAMPINGAZ® **CV 300 PLUS / CV 470 PLUS** -BEHOLDEREN ER UTSTYRT MED EN VENTIL, KAN DEN DEMONTERES FRA SELVE APPARATET SELV OM DEN IKKE ER TOM. DERMED BLIR DET ENKLERE Å TRANSPORTERE DEN, SAMTIDIG SOM DEN KAN BRUKES PÅ ANDRE CAMPINGAZ®-APPARATER I SERIEN **300 PLUS / 470 PLUS** SOM ER UTARBEIDET FOR KUN Å FUNGERE MED DISSE BEHOLDERNE.

a) Sjekk at gasstilførselen er lukket ved å vri betjeningsknotten (1) med klokken så langt den går. Prikken på knotten " ● " skal være på linje med det blå merket " ▭ " på høyre side av kokeapparatets hoveddel (Fig. 2-1).
b) Sjekk at spaken er i "tilkoblet"-stilling. Hvitt merke " ◊ " skal være på linje med rød, åpen hengelås " 🔓 " (Fig. 2-2).
c) Monter kokeapparatet på patronen ved å trykke det ned (Fig. 2-3). Du vil kjenne en fysisk respons.
d) Lås tilkoblingen ved å vri spaken med klokken. Innrett det hvite merket " ◊ " med den grønne, låste hengelåsen " 🔒 " (Fig. 2-4). Patrontilkoblingen er festet. Kokeapparatet er klart til bruk.
e) Plasser patronen så langt unna kokeapparatet som mulig. Slangen (6) må ikke berøre stekepanne-støtten frontruten eller noe kokeutstyr.

Ved lekkasje (gasslukt før du åpner kranen) må du umiddelbart sette apparatet utendørs i et område med svært god ventilasjon og uten antenningskilder, hvor du kan lete etter lekkasjen og stoppe den. Hvis du vil kontrollere at apparatet er tett, må du gjøre dette utendørs. Prøv aldri å finne lekkasjer ved bruk av flamme. Bruk såpevann.

D - BRUKE APPARATET

1) Tenne på apparatet (PIEZO) (Fig. 3)

NO

a) Sørg for at kokeapparatet. og patronen står trygt på en flat overflate. Når det hvite merket " ◊ " og den grønne, låste hengelåsen " 🔒 " er på linje, kan du vri betjeningsknotten (1) mot klokken for å åpne gassen. (Fig. 3-1)
Innrett den store flammen " 🔥 " med det blå merket " ▭ ". (Fig. 3-2)
b) Trykk én eller flere ganger på den blå piezo-knappen (4) til brenneren antennes.
c) Hvis brenneren ikke antennes, lukker du ventilen ved å vri betjeningsknotten (1) med klokken til prikken på knotten " ● " er på linje med det blå merket " ▭ " på høyre side av kokeapparatet. Sjekk at patronen inneholder gass før du prøver på nytt.

2) Tenne på apparater (Fig. 4)
Sørg for at kokeapparatet. og patronen står trygt på en flat overflate. Hold en flamme tett inntil brenneren (5) og slå gassen gradvis på ved å vri betjeningsknotten (1) mot klokken.

3) Matlaging
Sørg for at kokeapparatet. og patronen står trygt på en flat overflate. Sett pannen på støtteармene på kokeapparatet, midt over brenneren, og tilpass gasstilførselen slik at flammene ikke kommer høyere enn pannen.

4) Slokking
Når du er ferdig med å lage mat: Slå av gassen ved å vri betjeningsknotten (1) med klokken så langt den går, til prikken på knotten " ● " er på linje med det blå merket " ▭ ".

E - FJERNE BEHOLDEREN (FIG. 5)

Beholderen kan fjernes selv om den ikke er tom. Skift patronen ute og langt fra andre personer.
a) Vent til kokeapparatet er avkjølt.
b) Sjekk at gasstilførselen er helt avslått ved å dreie betjeningsknotten (1) med klokken så langt den går (Fig. 5-1). Prikken på knotten " ● " skal være på linje med det blå merket " ▭ " på ventildelen.
c) Vri spaken tilbake til "frakoblet"-stilling. Hvitt merke " ◊ " skal være på linje med rød, åpen hengelås " 🔓 " (Fig. 5-2).
d) Koble fra kokeapparatet ved å dra det oppover (Fig. 5-3).

Du må aldri kaste en beholder som ikke er tom (kontroller ved å riste på den).

F - SIKKERHETSREGLER

Apparatet må ikke brukes nærmere enn 20 cm fra en vegg eller et brennbart objekt.
Apparatet har en slange for å koble til patronen. Denne patronen må alltid brukes i oppreist stilling og aldri legges ned.
Plasser utstyret og patronen på en stabil, horisontal overflate, og ikke flytt dem under bruk. Dette for å unngå store flammer som følge av forbrenning av flytende butan i stedet for fordampet butan. Skulle dette skje, setter du fra deg apparatet og slår av kranen.
Skru apparatet på lav varme ved bruk av flatt tilleggsutstyr i metall, slik som f.eks. toastere eller brødristere.
Ikke bruk kokeutstyr med en totalvekt på over 4 kilo.
Ikke bruk beholdere med diameter over 24 cm eller under 8 cm.
Unngå å vri den fleksible gasslangen.
Når apparatet er i bruk, kan underlaget som enheten står på, bli svært varmt. Apparatet må ikke plasseres på et brennbart materiale (plastikk, duk, o.a.). Det anbefales at det plasseres på et ikke-brennbart materiale (betong, sten, mur eller direkte på bakken) eller at man plasserer et varmeisolerende, ikke-brennbart materiale mellom apparatet og det apparatet står på.

Sørg for at sårbare brukere (som barn, eldre og personer med nedsatt funksjonsevne) er under tilsyn av en person som kan håndtere de fysiske, psykiske og sensoriske utfordringene, at personene har lest instruksjonene for sikkert bruk av apparatet, og at alle forstår risikoen som medfølger. Barn må ikke leke med apparatet. Montering, rengjøring og vedlikehold må ikke gjøres av barn.
Anbefalt alder:
Apparater og tilbehør som håndterer gass: 15 år Gasspatroner og -sylindre: 15 år
Bruk kun deler eller tilbehør som er levert med produktet, eller som er kjøpt fra en autorisert tjenesteforhandler. Ikke bruk dem til andre enheter eller for andre formål. Bruk produktet kun for det tiltenkte formålet som er angitt i bruksinstruksjonene.

G - VEDLIKEHOLD OG PROBLEMLØSING

Hvis injektoren blir tilstoppet (det er fortsatt gass i patronen, men utstyret tenner ikke), skal du ikke prøve å rense den selv. Lever kokeapparatet til forhandleren.

Om det oppstår oppblussing (tenning under brennerhetten), skru av produktet, la det kjøle ned (omtrent fem minutter) og tenn så apparatet på nytt. Om problemet med oppblussing vedvarer, ta kontakt med din lokale Campingaz®-representant.
Hvis du har behov for å kontakte kundeservice, finner du lokale kontaktopplysninger på nettstedet vårt, Campingaz.com.

H - OPPBEVARING

Etter at apparatet er fullstendig avkjølt:
a) Fjern beholderen slik det er angitt i avsnitt E.
b) Rull slangen rundt kokeapparatet.
c) Legg utstyret tilbake i bæreposen.
d) Oppbevar apparatet og beholderen på et kjølig, tørt sted med god ventilasjon, utenfor barns rekkevidde, og aldri i en kjeller eller underetasje.
e) Hvis du bruker apparatet innendørs, må rommet oppfylle elementære krav til ventilasjon slik at det tilføres tilstrekkelig luft til forbrenningen og dermed ikke dannes blandinger som inne holder farlig ikke-brent gass (minst 2 m³/t/kW).

BRUKSANVISNING

Den här produkten har konstruerats för normalt privat bruk. Den är inte avsedd för kommersiella ändamål.
OBS: Om inte annat anges avses produkten ”Camp & Trek Connect” med samtliga följande allmänna begrepp ”apparat/enhet/produkt/utrustning/anordning” i denna instruktionsmanual.
Gaskapacitet : 146 g/h (2,0 kw) - injektormärke: 30
Kategori : butanol direkttryck
Tack för att du valde denna apparat Campingaz® Camp & Trek Connect.

A - VIKTIGT : VAR FÖRSIKTIG NÄR DU ANVÄNDER GAS !

Denna bruksanvisning är avsedd att förse dig instruktioner som gör att du rätt och säkert kan använda din apparat Campingaz® Camp & Trek Connect.
Läs igenom den noggrant för att lära dig hur gasolköket fungerar innan det monteras på gasbehållaren.
Följ alltid instruktionerna i bruksanvisningen liksom säkerhetsföreskrifterna som är tryckta på gasbehållarna Campingaz® CV 300 PLUS / CV 470 PLUS. Du och din omgivning riskerar allvarliga skador om inte dessa regler efterföljs.
Förvara bruksanvisningen på en säker och lättillgänglig plats för att kunna konsultera den vid behov.
Apparaten skall endast användas med gasbehållare av märket Campingaz® CV 300 PLUS / CV 470 PLUS. Det kan vara farligt att använda andra gasbehållare.
Société Application Des Gaz tar inget ansvar när patroner av andra märken används.
Apparaten får endast användas i lokaler med tillräcklig ventilation (minst 2 m³/h/kW) och aldrig i närheten av lättantännliga material.
Använd inte en apparat som läcker, som fungerar dåligt eller som är defekt. Ta med apparaten till återförsäljaren för vidare information om närmaste servicecenter.
Utför aldrig några ändringar på gasolköket och använd den bara för det bruk den är avsedd för.
Denna apparat bör inte användas i husvagn, fordon, tält, uteplatser, förråd och övriga slutna utrymmen…
Bör inte användas när man sover eller lämnas oövervakad.
Alla apparater som fungerar med gas fungerar enligt principen att förbränningen förbrukar syre och avger olika ämnen. En del av dessa förbrända ämnen kan innehålla kolmonoxid (CO). Kolmonoxid, som är lukt- och färglös, kan orsaka obehag och illamående som påminner om influensa, samt kan rent av leda till döden om apparaten används inomhus utan tillräcklig ventilation.

B - MONTERING AV GASOLKÖKET CAMPINGAZ® CAMP & TREK CONNECT

a) Ta bort alla förpackningsartiklar eller fastklistrade instruktioner från produkten före användning.
b) Ta ut utrustningen ur dess bärväska.
c) Dra ut slangen som är runt spisen.

C - MONTERING AV GASPATRONEN TILL CAMPINGAZ® CV 300 PLUS / CV 470 PLUS (FIG. 2)

Easy Connect-tekniken hjälper användaren att ansluta och koppla bort campingköket på rätt sätt utan felaktig användning. Av säkerhetsskäl kan apparaten endast anslutas eller kopplas bort om ventilen är stängd för att undvika gasläckage, och gasen kan endast slås på om campingköket är ordentligt anslutet till patronen.

(Om det sitter en tom gaspatron på gasolköket, läs avsnittet E: “ Demontering av gaspatron”)
För att montera eller byta gasbehållare ska du alltid välja en ordentligt ventilerad plats, helst utomhus och aldrig i närheten av eldslågor, värmekällor eller gnistor (cigarretter, elapparater, etc.) på säkert avstånd från andra personer och lättantännliga material.
GASPATRONERNA CAMPINGAZ® **CV 300 PLUS / CV 470 PLUS** ÄR UTRUSTADE MED EN VENTIL, DET ÄR ALLTSÅ MÖJLIGT ATT DEMONTERA DEM FRÅN GASOLKÖKET FÖR ATT UNDERLÄTTA TRANSPORT ÄVEN OM DE INTE ÄR TOMMA. DE KAN DÄREFTER I STÄLLET ANVÄNDAS PÅ ANDRA APPARATER I CAMPINGAZ® SORTIMENTET, PRODUKTER SOM HAR TILLVERKATS FÖR DRIFT UTESLUTANDE MED DESSA gasbehållare.

a) Kontrollera att gastillförseln är stängd genom att vrida kontrollvredet (1) medsols så långt det går. Pricken på vredet “ ● ” är i linje med den blå markeringen “ ▭ ” på höger sida av campingkökets kropp (Fig. 2-1).
b) Kontrollera att spaken är i läget "anslutning". Den vita markeringen “ ◊ ” är i linje med det röda öppna låset” ⌒▭ ” (Fig. 2-2).
c) Montera campingköket på patronen genom att trycka den neråt (Fig. 2-3). Du känner en klickande motståndskraft.
d) Lås anslutningen genom att vrida spaken medsols. Rikta in den vita markeringen “ ◊ ” med det gröna stängda låset “ 🔒 ” (Fig. 2-4). Patronanslutningen är säkrad. Campingköket är klart att användas.
e) Placera patronen så långt bort från spisen som möjligt. Slangen (6) får inte komma i kontakt med kastrullstödet, vindskyddet eller andra matlagningstillbehör.

Vid läckage (det luktar gas innan kranen öppnas), ställ apparaten omedelbart utomhus, på ett ställe med god luftväxling, utan antändningskälla, där läckan kan spåras upp och åtgärdas. Om du vill kontrollera om apparaten håller tätt, gör det utomhus. Försök aldrig lokalisera läckor med hjälp av en låga. Använd såpvatten.

D - ANVÄNDNING

1) Brännarens tändning (PIEZO) (Fig. 3)
a) Se till att spisen och patronen står stadigt på ett plant underlag. När den vita markeringen “ ◊ ” och det gröna stängda låset “ 🔒 ” är i linje kan du vrida kontrollvredet (1) motsols för att öppna gasen. (Fig. 3-1) Rikta in den stora flamman “ 🔥 ” med den blå markeringen “ ▭ ”. (Fig. 3-2)
b) Tryck på den blå piezoknappen (4) en eller flera gånger tills brännaren tänds.
c) Om brännaren inte tänds, stäng ventilen genom att vrida kontrollvredet (1) medurs tills pricken på vredet “ ● ” är i linje med den blå markeringen “ ▭ ” på höger sida av campingköket, och kontrollera att gaspatronen innehåller gas innan du upprepar åtgärden.

2) Brännarens tändning (Fig. 4)
Se till att spisen och patronen står stadigt på ett plant underlag. Håll en låga nära brännaren (5) och öppna gasen gradvis genom att vrida kontrollvredet (1) motsols.

3) Tillagning
Se till att spisen och patronen står stadigt på ett plant underlag. Placera pannan på spisarmarna, i mitten av brännaren, och justera gasflödet så att lågorna inte stiger över pannan.

4) Avstängning
När du är klar med matlagningen: stäng av gasen genom att vrida kontrollvredet (1) medsols till dess maximala läge tills pricken “ ● ” på vredet är i linje med den blå markeringen “ ▭ ”.

E - BYTE AV GASBEHÅLLAREN (FIG. 5)

Behållaren får aldrig bytas ut om den inte är tom. Byt patronen utomhus och långt från andra människor.
a) Vänta tills campingköket har svalnat.
b) Kontrollera att gasförsörjningen är helt avstängd genom att vrida kontrollvredet (1) medsols så långt det går (Fig. 5-1). Prickmarkeringen “ ● ” på vredet måste vara i linje med den blå markeringen “ ▭ ” på ventilhuset.
c) Vrid tillbaka spaken till läget "frånkoppling". Den vita markeringen “ ◊ ” är i linje med det röda öppna låset “ ⌒▭ ” (Fig. 5-2).
d) Koppla bort campingköket genom att dra det uppåt (Fig. 5-3).

Släng aldrig en gaspatron som inte är tom, (kontrollera det genom att skaka på den, inget skvalpande ljud skall höras om den är tom).

F - FÖRSIKTIGHETSÅTGÄRDER VID ANVÄNDNING

Använd inte apparaten närmare än 20 cm från en vägg eller något lättantännligt föremål.
Apparaten är försedd med en slang för anslutning av patronen. Denna patron måste alltid användas i upprätt läge och får aldrig läggas ner.
Placera utrustningen och patronen på en stabil, horisontell yta och flytta dem inte medan de används för att undvika uppkomsten av stora lågor som beror på förbränning av flytande butan snarare än förångad butan. Om detta skulle inträffa, ställ ner apparaten och stäng av kranen.
Reglera gasolköket till lägre effekt för eventuell användning av tillbehör i metall, såsom brödrostar eller brödgrillar.
Använd inte tillbehör med en totalvikt över 4 kg.
Använd inte behållare med en diameter större än 24 cm eller mindre än 8 cm.
Undvik att vrida den flexibla gasslangen.
När apparaten är i drift kan underlaget som apparaten står på bli mycket varmt. Apparaten får inte ställas på en brännbar yta (plast, bordsduk, etc…). Den bör placeras på en yta som är värmebeständig (betong, sten, tegel, direkt på marken) eller också bör man mellan apparaten och dess underlag placera ett material som har god termisk isolering och som inte är antändbart.

Se till att sårbara användare (exempelvis barn, äldre och personer med funktionsnedsättning) står under tillsyn av en person med full fysisk, mental och sensorisk förmåga, att de har fått instruktioner om säker användning av enheten och att de förstår de risker som är förknippade med den. Barn får inte leka med enheten. Montering, rengöring och underhåll får inte utföras av barn.
Rekommenderad ålder:
Gasenheter och tillbehör: 15 år Gaspatroner och gasflaskor: 15 år
Använd endast de delar och tillbehör som medföljer produkten, eller som har köpts från ett auktoriserat servicecenter. Använd dem inte för andra enheter eller till andra syften. Använd endast produkten för dess avsedda syfte, som finns beskrivet i bruksanvisningen.

G - UNDERHÅLL OCH FELSÖKNING

Om injektorn blir igensatt (patronen innehåller fortfarande gas men utrustningen tänds inte), försök inte rensa den själv. Lämna tillbaka campingköket till din återförsäljare.
Vid baktändning (tändning under brännarlocket) ska produkten stängas av och kylas ner (i ungefär fem minuter) varefter den åter kan tändas. Om problemet med baktändning upprepas, kontakta din lokala Campingaz®-representant.
Om du behöver kontakta kundtjänst finns lokal kontaktinformation på vår webbplats Campingaz.com.

H - FÖRVARING

Efter total avkylning av apparaten
a) Ta bort gaspatronen enligt beskrivningen i avsnittet E.
b) Linda slangen runt spisen.
c) Lägg tillbaka utrustningen i bärväskan.
d) Förvara apparaten, liksom gasbehållaren på en sval, torr och välventilerad plats utom håll för barn och aldrig i en källarvåning eller i en källare.
e) Om apparaten används i en lokal måste denna uppfylla gällande ventilationsnormer för att säkerställa att det finns tillräckligt med luft för korrekt förbränning och undvika uppkomsten av en blandning med farlig halt oförbränd gas (minst 2 m³/h/kw).

SE

KÄYTTÖOHJE

Tämä tuote on tarkoitettu normaaliin yksityiskäyttöön, eikä sitä ei ole tarkoitettu kaupallisiin tarkoituksiin.
HUOMAUTUS: Ellei toisin mainita, kaikki seuraavat tässä käyttöoppaassa esiintyvät yleistermit «laite / yksikkö / tuote / laitteisto / väline» viittaavat tuotteeseen «Camp & Trek Connect».
Teho : 146 g/h (2,0 kw) - suutinmerkki: 30
Sarja : butaani-suorapainekeitin
Kiitos, että valitsit Campingaz® Camp & Trek Connect -keittimen.

A - TÄRKEÄÄ : KAASUA ON KÄSITELTÄVÄ VAROEN!

Tätä käyttöohjetta noudattamalla käytät Campingaz® Camp & Trek Connect-keitintä oikein ja turvallisesti.
Lue käyttöohje huolellisesti tutustuaksesi keittimeen ennen kuin liität siihen kaasusäiliön.
Noudata myös Campingaz® CV 300 PLUS / CV 470 PLUS -säiliöiden turvaohjeita.
Ohjeiden laiminlyöminen voi olla vaarallista käyttäjälle itselleen sekä hänen ympäristölleen.
Säilytä käyttöohje huolellisesti niin, että voit tarvittaessa palata siihen.
Keitintä käytetään yksinomaan Campingaz® CV 300 PLUS / CV 470 PLUS-säiliöiden kanssa.
Muiden kaasusäiliöiden käyttö voi olla vaarallista.
Société Application Des Gaz ei ota vastuuta silloin, jos käytetään minkä tahansa muun tuotemerkin patruunoita.
Keitintä saa käyttää ainoastaan hyvin ilmastoiduissa tiloissa (vähintään 2m³/h/kw) ja riittävän kaukana helposti syttyvistä aineista.
Vuotavaa, heikosti toimivaa tai viallista laitetta ei saa käyttää. Se on palautettava jälleenmyyjälle, joka neuvoo edelleen lähimpään jälkihuoltoon.
laitetta ei saa muunnella eikä käyttää muuhun kuin sen alkuperäiseen tarkoitukseen.
Laitetta ei saa käyttää asuntovaunussa, ajoneuvossa, teltassa, katoksessa, mökissä tai muussa ahtaassa suljetussa tilassa.
Laitetta ei saa käyttää nukkumisen aikana, eikä sitä saa jättää valvomatta.
Kaikki kaasulaitteet, joiden toiminta perustuu palamiseen, kuluttavat happea ja muodostavat palamistuotteita. Osa näistä palamistuotteista voi sisältää hiilimonoksidia (CO).
Hajuton ja väritön hiilimonoksidi voi aiheuttaa pahoinvointia, vilustumisen kaltaisia oireita tai jopa kuoleman, jos laitetta käytetään sisätiloissa ilman asianmukaista tuuletusta.

B - CAMPINGAZ® CAMP & TREK CONNECT-KEITTIMEN KOKOAMINEN

a) Ennen käyttöä poista kaikki pakkaustarvikkeet ja tuotteeseen kiinnitetyt ohjeet.
b) Poista laite kantolaukustaan.
c) Kierrä letku irti lieden ympäriltä.

C - CAMPINGAZ® CV 300 PLUS / CV 470 PLUS -SÄILIÖN ASENTAMINEN (KUVA 2)

Easy Connect -tekniikka auttaa käyttäjää liittämään ja irrottamaan keittimen asianmukaisesti ja välttymään sen epäasianmukaiselta käytöltä. Turvallisuussyistä laite voidaan kaasuvuotojen välttämiseksi liittää tai irrottaa vain silloin, kun venttiili on suljettu. Vastaavasti kaasu voidaan kytkeä päälle vain silloin, kun keitin on liitetty kunnolla kaasupatruunaan.

(Mikäli laitteessa on tyhjä säiliö, lue kappale E “Säiliön poistaminen”)
Patruunan asentaminen tai irrotus on aina tehtävä hyvin ilmastoidussa paikassa, mieluiten ulkotiloissa, eikä koskaan liekkien, lämmönlähteen tai kipinöiden lähellä (tupakka, sähkölaite, jne.), etäällä muista henkilöistä ja syttyvistä materiaaleista.
VENTTIILINSÄ ÄNSIOSTA CAMPINGAZ® **CV 300 PLUS / CV 470 PLUS**-SÄILIÖ VOIDAAN TÄYSINÄISENÄKIN POISTAA KEITTIMESTÄ KULJETUKSEN AJAKSI JA LIITTÄÄ MUIHIN CAMPINGAZ® **300 PLUS / 470 PLUS** SARJAN KEITTIMIIN, JOTKA TOIMIVAT YKSINOMAAN YM. SÄILIÖLLÄ.

a) Tarkista, että kaasunsyöttö on suljettu, kääntämällä säätönuppia (1) myötäpäivään niin pitkälle kuin mahdollista. Nupin piste ” ● ” on linjassa keittimen rungon oikeanpuoleisella sivulla olevan sinisen merkin ” ▭ ” kanssa (kuva 2-1).
b) Tarkista, että vipu on ”liitäntä”-asennossa. Valkoinen merkki ” ⬯ ” on linjassa punaisen auki olevan lukon ” ⬭ ” kanssa (kuva 2-2).
c) Asenna keitin kaasupatruunaan painamalla sitä alaspäin (kuva 2-3). Tunnet keittimen kiinnittyvän.
d) Lukitse liitäntä kääntämällä vipua myötäpäivään. Säädä niin, että valkoinen merkki ” ⬯ ” on linjassa vihreän kiinni olevan lukon ” ⬭ ” kanssa (kuva 2-4). Kaasupatruunan liitäntä on varmistettu. Keitin on käyttövalmis.
e) Aseta patruuna mahdollisimman kauas liedestä. Letku (6) ei saa koskettaa pannunalustaa, tuulensuojaa tai ruoanvalmistustarvikkeita.

Jos esiintyy vuotoja (kaasun hajua ennen hanan avaamista), vie laite heti ulos, hyvin tuuletettuun paikkaan ulkoilmaan, missä ei ole syttymismahdollisuutta ja missä vuodon voi etsiä ja pysäyttää. Älä koskaan yritä paikantaa vuotoja liekillä. Käytä saippuavettä.

D - KEITTIMEN KÄYTTÖ

FI

1) Polttimen sytytys (PIEZO) (Kuva 3)
a) Varmista, että liesi ja patruuna ovat vakaasti paikoillaan tasaisella alustalla. Kun valkoinen merkki ” ⬯ ” ja vihreä kiinni oleva lukko ” ⬭ ” ovat samassa linjassa, voit kääntää säätönuppia (1) vastapäivään avataksesi kaasun virtauksen. (Kuva 3-1)
Säädä niin, että iso liekki ” 🔥 ” on linjassa sinisen merkin ” ▭ ” kanssa. (Kuva 3-2)
b) Paina sinistä pietsopainiketta (4) kerran tai useita kertoja, kunnes poltin syttyy.
c) Mikäli poltin ei syty palamaan, sulje venttiili kääntämällä säätönuppia (1) myötäpäivään, kunnes nupissa oleva piste ” ● ” on linjassa keittimen oikeanpuoleisella sivulla olevan sinisen merkin ” ▭ ” kanssa, ja tarkista, että patruunassa on kaasua ennen kuin yrität sytyttämistä uudelleen.

2) Polttimen sytytys (Kuva 4)
Varmista, että liesi ja patruuna ovat vakaasti paikoillaan tasaisella alustalla. Pidä liekkiä lähellä poltinta (5) ja avaa kaasun virtaus vähitellen kääntämällä säätönuppia (1) vastapäivään.

3) Keittäminen
Varmista, että liesi ja patruuna ovat vakaasti paikoillaan tasaisella alustalla. Aseta pannu keittimen tukitankojen päälle polttimen keskelle ja säädä kaasun virtaustaso sellaiseksi, etteivät liekit kohoa pannun yläpuolelle.

4) Sammutus
Kun ruoka on valmis, sulje kaasun virtaus kääntämällä säätönuppia (1) myötäpäivään niin pitkälle kuin mahdollista, kunnes nupissa oleva piste ” ● ” on linjassa sinisen merkin ” ▭ ” kanssa.

E - SÄILIÖN POISTAMINEN (KUVA 5)

Säiliö voidaan poistaa, vaikka se ei ole tyhjä.
a) Odota, että keitin jäähtyy.
b) Tarkista, että kaasuventtiili on täysin kiinni, kääntämällä säätönuppia (1) myötäpäivään niin pitkälle kuin mahdollista (kuva 5-1). Nupissa oleva pistemerkin ” ● ” on oltava linjassa venttiilin rungossa olevan sinisen merkin ” ▭ ” kanssa.
c) Käännä vipu takaisin ”ei liitäntää” -asentoon. Valkoinen merkki ” ⬯ ” on linjassa punaisen auki olevan lukon ” ⬭ ” kanssa (kuva 5-2).
d) Irrota keitin vetämällä sitä ylöspäin (kuva 5-3).

Älä heitä koskaan patruunaa pois, ellei se ei ole tyhjä (totea ravistelemalla, ettei nesteen loiske kuulu).

F - TÄRKEÄÄ

Keitintä ei saa käyttää alle 20 cm etäisyydellä palavasta seinämästä tai esineestä.
Laitteessa on letku patruunan liittämistä varten. Tätä patruunaa on aina käytettävä pystyasennossa, ei koskaan vaaka-asennossa.
Aseta laite ja patruuna vakaalle, vaakasuoralle alustalle, äläkä liikuta niitä käytön aikana, jotta vältetään suurten liekkien syntyminen, jonka nestemäisen butaanin palaminen, ei niinkään sen höyrystyminen voi aiheuttaa. Jos näin tapahtuu, laske laite alas ja sulje hana.
Käyttäessäsi metallisia lisävarusteita, kuten esim. leivänpaahdinta, säädä keitin vähimmäisteholle.
Älä käytä ruoanlaittovarusteita, joiden kokonaispaino on yli 4 kg.
Älä käytä astioita, joiden halkaisija on yli 24 cm tai alle 8 cm.
Vältä taittamasta taipuisaa kaasuletkua.
Kun laite on toiminnassa, jalustasta, jolla laite seisoo, voi tulla hyvin kuuma. Laitetta ei saa asettaa palavalle alustamateriaalille (muovi, kangasliina jne.). Suosittelemme sen asettamista kuumuutta kestävälle alustalle (betoni, kivi, tiiliskivi, suoraan maapohjalle) tai että laitteen ja alustan välissä on hyvin lämpöä eristävä ja palamaton suojalevy.

Varmista, että haavoittuvaisia käyttäjiä (kuten lapsia, vanhuksia ja vammaisia) valvoo henkilö, jolla on täydet fyysiset, henkiset ja sensoriset kyvyt, että he ovat saaneet tietoa laitteen turvallisesta käytöstä ja että he ymmärtävät käyttöön liittyvät vaarat. Lapset eivät saa leikkiä laitteella. Lapset eivät saa koota, puhdistaa tai huoltaa laitetta.
Suositusikä:
Kaasulaitteet ja niiden lisävarusteet: 15 vuotta Kaasupatruunat ja -pullot: 15 vuotta
Käytä vain osia ja lisävarusteita, jotka on toimitettu tuotteen mukana tai ostettu valtuutetusta huoltopisteestä. Älä käytä niitä muissa laitteissa tai muihin tarkoituksiin. Käytä tuotetta vain sen oikeaan käyttötarkoitukseen, joka on kerrottu käyttöohjeissa.

G - HUOLTO JA VIANETSINTÄ

Mikäli suutin tukkeutuu (patruunassa on yhä kaasua, mutta laite ei syty), älä yritä poistaa tukkeumaa itse. Palauta keitin vähittäismyyjällesi.

Liekin takaiskun (sytytys polttimen korkin alla) tapauksessa kytke tuote pois päältä, anna sen jäähtyä (noin viisi minuuttia) ja sytytä laite uudelleen. Jos liekin takaiskun ongelma ei poistu, ota yhteys paikalliseen Campingaz®-edustajaan.

Jos haluat ottaa yhteyttä huoltopalveluun, löydät paikalliset yhteystiedot verkkosivustoltamme Campingaz.com.

H - SÄILYTYS

Vaihda patruuna ulkotiloissa ja etäällä muista henkilöistä.
a) Irrota säiliö kappaleessa E) kuvatulla tavalla.
b) Kierrä letku lieden ympärille.
c) Aseta laite takaisin kantolaukkuunsa.
d) Säilytä keitintä ja säiliötä viileässä, kuivassa ja ilmastoidussa paikassa, pois lasten ulottu vilta. Keitintä ei saa säilyttää kellarissa.
e) Mikäli laitetta käytetään sisätiloissa, ilmastoinnin on oltava riittävä (vähintään 2 m³/h/kw) ta maan keittimen moitteeton toiminta sekä estämään vaarallisen, palamatonta kaasua sisältävän yhdisteen muodostuminen.

BETJENINGSVEJLEDNING

Dette produkt er beregnet til en normal privat brug og ikke beregnet til kommercielle formål.
BEMÆRK: Medmindre andet er angivet henviser følgende generiske termer "apparat / enhed / produkt / udstyr / anordning" i denne betjeningsvejledning til produktet "Camp & Trek Connect".
Kapacitet : 146 g/t (2.0 kw) - Injektormærke: 30
Kategori : butan direkte tryk
Tak fordi De har valgt dette apparat Campingaz® Camp & Trek Connect.

A - VIGTIGT : DET ER GAS DE BRUGER, SÅ VÆR FORSIGTIG!

Denne betjeningsvejledning skal hjælpe Dem til at benytte Campingaz® Camp & Trek Connect apparatet rigtigt og i fuld sikkerhed.
Læs derfor betjeningsvejledningen omhyggeligt, så De bliver bekendt med apparatet, inden det tilsluttes gaspatronen.
Overhold instruktionerne i betjeningsvejledningen samt sikkerhesreglerne, som står anført på Campingaz® CV 300 PLUS / CV 470 PLUS gaspatronerne. Hvis disse instruktioner ikke overholdes, kan det være farligt for brugeren og de omgivende personer.
Denne betjeningsvejledning bør hele tiden opbevares på et sikkert sted, så den altid er tilgængeligt, hvis der bliver brug for at søge oplysninger.
Apparatet må kun bruges med Campingaz® CV 300 PLUS / CV 470 PLUS. Det kan være farligt at bruge andre gasbeholdere.
Société Application Des Gaz påtager sig intet ansvar, hvis der anvendes patroner af andre mærker.
Apparatet må kun benyttes i tilstrækkeligt ventilerede rum (minimum 2 m³/t/kw) og på afstand af brandfarlige materialer.
Benyt ikke et apparat, der er utæt, fungerer dårligt eller er beskadiget. De bedes indlevere det til forhandleren, som kan oplyse Dem om, hvor den nærmeste serviceforretning ligger.
Der bør aldrig foretages ændringer af apparatet, og det må ikke benyttes til formål, det ikke er beregnet til.
Apparatet må ikke anvendes i campingvogn, køretøj, telt, læskur, hytte eller i små lukkede rum …
Apparatet må ikke efterlades tændt uden opsyn, eller hvis man sover.
Alle gasapparater, der fungerer efter forbrændingsprincippet, opbruger ilt og afgiver forbrændingsprodukter. Disse kan indeholde kulilte (CO).
Kulilte er farveløs og lugtfri og kan forårsage ildebefindende og influenzalignende symptomer, men kan også være livsfarlig, hvis apparatet bruges indendørs eller på steder uden tilstrækkelig ventilation.

B - MONTERING AF GASAPPARATET CAMPINGAZ® CAMP & TREK CONNECT

a) Fjern al emballage eller de påklæbede instruktioner på produktet før enhver ibrugtagning.
b) Tag udstyret ud af bæretasken.
c) Rul slangen ud fra området omkring komfuret.

C - SÅDAN ANBRINGES EN NY CAMPINGAZ® CV 300 PLUS / CV 470 PLUS GASPATRON (FIG. 2)

Easy Connect-teknologien hjælper brugeren med at tilslutte og frakoble gasblusset korrekt uden forkert brug. Af sikkerhedsmæssige årsager kan apparatet kun tilsluttes eller frakobles, når ventilen er lukket, for at undgå gaslækage, og gassen kan kun åbnes, hvis gasblusset er korrekt tilsluttet patronen.

(Hvis der sidder en tom patron på apparatet, bedes De læse afsnit E: "Sådan tages gaspatronen af"). Når patronen indsættes eller fjernes, skal denne operation altid foretages i et godt udluftet sted, helst udendørs og aldrig hvis der er flammer, varmekilder eller gnister (cigaret, elektriske apparater e.l.) i nærheden, og på god afstand fra andre personer og fra brændbare materialer.
DA CAMPINGAZ® **CV 300 PLUS / CV 470 PLUS** GASPATRONERNE ER UDSTYRET MED VENTIL, KAN DE TAGES AF APPARATET, SÅ DE ER NEMMERE AT TRANSPORTERE, OGSÅ SELV OM DE IKKE ER TOMME, OG KAN SÆTTES PÅ ANDRE CAMPINGAZ® APPARATER I SERIEN **300 PLUS / 470 PLUS**, SOM UDELUKKENDE KAN FUNGERE MED DISSE GASPATRONER.

a) Kontrollér, at gastilførslen er lukket ved at dreje betjeningsknappen (1) med uret, så langt den kan komme. Prikken på knappen " ● " er på linje med det blå mærke " ▭ " på højre side af gasblusset (Fig. 2-1).
b) Kontrollér, at håndtaget er i indstillingen "forbindelse". Hvidt mærke " ◊ " på linje med den røde åbne lås " 🔓 " (Fig. 2-2).
c) Fastgør gasblusset på patronen ved at trykke den ned (Fig. 2-3). Du vil mærke, når de går i indgreb med hinanden.
d) Lås forbindelsen ved at dreje håndtaget med uret. Sørg for, at det hvide mærke " ◊ " flugter med den grønne lukkede lås " 🔒 " (Fig. 2-4). Patronforbindelsen er fastgjort. Gasblusset er klar til brug.
e) Placer patronen så langt væk fra ovnen som muligt. Slangen (6) må ikke røre gryderisten, vindskærmen eller andet tilbehør til madlavning.

I tilfælde af gasudslip (lugt af gas inden justeringshåndtaget er åbnet) skal apparatet øjeblikkeligt sættes udenfor i et område med god lufttilførsel og uden antændingskilder, hvor man kan lede efter udslippet og standse det. Kontrol af utætheder skal foregå udenfor. Forsøg aldrig at lokalisere lækager ved hjælp af en flamme. Brug sæbevand.

D - ANVENDELSE AF GASAPPARATET

1) Sådan tændes der for et apparat (PIEZO) (Fig. 3)
a) Sørg for, at din ovn og patron står sikkert på en plan overflade. Når det hvide mærke " ◊ " og den grønne lukkede lås " 🔒 " er på linje, kan du dreje betjeningsknappen (1) mod uret for at åbne for gassen. (Fig. 3-1)
Sørg for, at den store flamme " 🔥 " står på linje med det blå mærke " ▭ ". (Fig. 3-2)
b) Tryk på den blå piezo-knap (4) en eller flere gange, indtil brænderen tænder.
c) Hvis brænderen ikke tænder, skal du lukke ventilen ved at dreje betjeningsknappen (1) med uret, indtil prikken på knappen " ● " flugter med det blå mærke " ▭ " på gasblussets højre side, og kontrollere, at patronen indeholder gas, inden du gentager proceduren.

2) Sadan tændes der for et apparat (Fig. 4)
Sørg for, at din ovn og patron står sikkert på en plan overflade. Hold en flamme tæt på brænderen (5), og åbn langsomt for gassen ved at dreje betjeningsknappen (1) mod uret.

3) Tilberedning af mad
Sørg for, at din ovn og patron står sikkert på en plan overflade. Placer gryden på gasblusset, centrér den over brænderen, og juster gasstrømmen, så flammerne ikke når op over gryden.

4) Sådan slukkes der for apparatet:
Når du er færdig med at lave mad: sluk for gassen ved at dreje betjeningsknappen (1) med uret helt rundt, indtil prikken på knappen " ● " flugter med det blå mærke " ▭ ".

E - UDSKIFTINING AF GASPATRON (FIG. 5)

Gaspatronen kan tages af, selv om den ikke er tom.
a) Vent til gasblusset er afkølet.
b) Kontrollér, at gasforsyningen er helt lukket, ved at dreje betjeningsknappen (1) så langt med uret som muligt (Fig. 5-1). Prikken på knappen " ● " skal stå på linje med det blå mærke " ▭ " på ventilhuset.
c) Drej armen tilbage til indstillingen "frakobling". Det hvide mærke " ◊ " er på linje med den røde åbne lås " 🔓 " (Fig. 5-2).
d) Frakobl gasblusset ved at trække det opad (Fig. 5-3).

Smid aldrig en gaspatron ud, som ikke er helt tom (ved at ryste den kan man høre, om der er en "væskelyd" i den).

F - FORSIGTIGHEDSREGLER

Brug ikke apparatet i mindre end 20 cm afstand fra en væg eller en brandfarlig genstand.
Apparatet har en slange til tilslutning af patronen. Denne patron skal altid bruges i oprejst position og må aldrig lægges ned.
Placer udstyret og patronen på en stabil, vandret overflade, og flyt dem ikke under brug for at undgå store flammer som følge af forbrændingen af flydende butan i stedet for fordampet butan. Hvis dette sker, skal du sætte apparatet ned og lukke for hanen.
Skru apparatet ned på lavt blus ved brug af tilbehør i metal som f.eks. toaster eller brødrister.
Brug ikke kogetilbehør med en samlet vægt på over 4 kg.
Brug ikke beholdere med en diameter på over 24 cm eller under 8 cm.
Undgå at vride den fleksible gasslange.
Når apparatet er i drift, kan støtten, som enheden står på, blive meget varm. Apparatet må ikke placeres på et brændbart underlag (plastic, stofdug, etc...). Det anbefales at placere det på et underlag, som kan tåle varme (beton, sten, mursten, direkte på jorden) eller at lægge et isolerende, ikke-brændbart materiale mellem apparatet og underlaget.

Sørg for, at sårbare brugere (herunder børn, ældre samt personer med handicap) er under opsyn af en person med fulde fysiske, psykiske og sensoriske evner, at de har modtaget undervisning i sikker brug af apparatet, samt at de forstår de risici, der er forbundet med brugen. Børn må ikke lege med apparatet. Montering, rengøring og vedligeholdelse må ikke udføres af børn.
Anbefalet alder:
Gasapparater og -tilbehør: 15 år Gaspatroner og -cylindre: 15 år
Brug kun dele eller tilbehør, der følger med produktet, eller som er blevet købt hos et autoriseret servicecenter. Brug dem ikke til andre enheder eller til andre formål. Produktet må udelukkende anvendes til dets tilsigtede formål, som fremgår af betjeningsvejledningen.

G - VEDLIGEHOLDELSE OG FEJLFINDING

Hvis injektoren bliver tilstoppet (patronen indeholder stadig gas, men udstyret tænder ikke), må du ikke forsøge at rense den selv. Returner gasblusset til din forhandler.
I tilfælde af at flammen brænder forkert (tænding under brænderhætten) slå produktet fra, lad det køle ned (i ca. fem minutter), og tænd så for det igen. Hvis problemet med en forkert brændende flamme fortsætter, kontakt din lokale Campingaz®-forhandler.
Hvis du har brug for eftersalgsservice, kan de lokale kontaktoplysninger findes på vores hjemmeside Campingaz.com.

H - OPBEVARING

Patronen skal udskiftes udendørs og på afstand fra andre personer.
a) Gaspatronen af som forklaret i afsnit E.
b) Vikl slangen rundt om komfuret.
c) Læg udstyret tilbage i bæretasken.
d) Apparatet og gaspatronen skal opbevares på et køligt, tørt og ventileret sted, utilgængeligt for børn, og aldrig i en kælderetage eller et kælderrum.
e) Hvis apparatet benyttes i et rum, skal stedet overholde de grundlæggende regler for udluft ning, så der tilføres en tilstrækkelig mængde luft til forbrændingen, og man undgår dannelse af en farlig blanding af ikke-forbrændt gas (minimum 2 m³/t/kW).

DK

NOTKUNARLEIÐBEININGAR

Þessi vara er ætluð til einkanotkunar inni á heimilum, en ekki í viðskiptatilgangi.
ATHUGIÐ: Nema annað sé tekið fram eiga eftirfarandi heiti: «tæki / eining / vara / búnaður» sem koma fram í þessum leiðbeiningum við um vöruna "Camp & Trek Connect".
Rennsli: 146 g/klst (2,0 kW) - innsprautunarmerki: 30
Flokkur: gas bútan undir þrýstingi
Þakka þér fyrir að velja Campingaz® Camp & Trek Connect.

A - ÁRÍ–ANDI: GÆTA SKAL VARÚ–AR ÞEGAR GAS ER ME–HÖNDLA–!

Þessar notkunarleiðbeiningar gera þér kleift að nota Campingaz® Camp & Trek Connect á réttan og öruggan hátt.
Lestu þær vandlega áður en þú tengir tækið við gashylkið. Geymdu notkunarleiðbeiningarnar ætið á öruggum stað til að geta lesið þær aftur þegar þörf krefur.
Fylgdu notkunarleiðbeiningunum sem og öryggisfyrirmælum á hylkjunum Campingaz® CV 300 PLUS / CV 470 PLUS. Ef ekki er farið eftir leiðbeiningunum getur það skapað hættu fyrir þann sem notar tækið og umhverfi hans.
Þetta tæki má einungis nota með Campingaz® CV 300 PLUS / CV 470 PLUS hylkjum. Það getur verið hættulegt að nota aðrar gerðir hylkja.
Société Application Des Gaz afsalar sér allir ábyrgð þegar notuð eru hylki frá öðrum framleiðendum.
Tækið skal einungis nota í vel loftræstu rými (að minnsta kosti 2 m³/klst/kW) og fjarri eldfimum efnum.
Ekki skal nota tæki sem lekur, sem virkar ekki sem skyldi eða sem er úr sér gengið. Hafðu samband við söluaðila sem mun benda þér á viðeigandi viðhaldsþjónustu.
Aldrei skal breyta tækinu á neinn hátt né nota það í öðrum tilgangi en því er ætlað.
Ekki skal nota það inni í hjólhýsi, bifreið, tjaldi, skýli, kofa eða öðrum litlum og lokuðum svæðum....
Ekki má hafa tækið í gangi á meðan sofið er eða láta það eftirlitslaust.
Allur gasbúnaður virkar við bruna, tekur inn súrefni og varpar frá sér efnum sem myndast við brunann. Slík efni geta meðal annars verið kolsýringur (CO).
Kolsýringur er lyktarlaus og litlaus og getur valdið slappleika og einkennum sem minna á flensu og jafnvel dauðsfalli ef tækið er notað innandyra án nægilegrar loftræstingar.

B - SAMSETNING CAMPINGAZ® CAMP & TREK CONNECT

a) Fjarlægið hvers kyns umbúðir eða leiðbeiningar sem límdar eru á vöruna áður en hún er notuð.
b) Taktu búnaðinn úr burðarpokanum.
c) Losaðu slönguna í kringum eldavélina.

C - ÍSETNING CAMPINGAZ® CV 300 PLUS / CV 470 PLUS HYLKIS (MYND 2)

Easy Connect-tæknin auðveldar notandanum að tengja og aftengja gashelluna á réttan hátt. Af öryggisástæðum er aðeins hægt að tengja eða aftengja búnaðinn ef skrúfað er fyrir lokann til að koma í veg fyrir gasleka og aðeins er hægt að skrúfa frá gasinu ef gashellan er rétt tengd við hylkið.

(Ef tómt hylki er í tækinu skal lesa E-lið: "Skipt um hylki")
Ávallt skal koma hylki fyrir og fjarlæga það á vel loftræstum stað, helst utandyra og aldrei nærri loga, hitaupptökum eða neista (sígarettum, raftækjum o.s.frv.), fjarri eintaklingum og eldfimum efnum.
ÞAR SEM CAMPINGAZ® CV 300 PLUS- / CV 470 PLUS-HYLKIN ERU MEÐ LOKA ER HÆGT AÐ AFTENGJA ÞAU FRÁ BÚNAÐINUM, FERÐAST MEÐ Á EINFALDAN HÁTT (JAFNVEL MEÐ GASI Í) OG TENGJA VIÐ ANNAN BÚNAÐ FRÁ CAMPINGAZ® Í 300 PLUS- / 470 PLUS-LÍNUNNI, SEM ER SÉRSTAKLEGA HÖNNUÐ FYRIR ÞESSI HYLKI.

a) Gangið úr skugga um að skrúfað sé fyrir gasið með því að snúa stjórnhnappinum (1) réttsælis eins langt og hann kemst. Punkturinn á hnappinum „ ● " er við bláa merkið „ ▭ " hægra megin á gashellunni (Mynd 2-1).
b) Gangið úr skugga um að stöngin sé í „tengistillingu". Hvítt merki „ ⬯ " við rauðan opinn lás „ ⬰ " (Mynd 2-2).
c) Festið gashelluna á hylkið með því að ýta henni niður (Mynd 2-3). Smellur heyrist þegar hún fellur á sinn stað.
d) Læsið tengingunni með því að snúa stönginni réttsælis. Stillið hvíta merkið „ ⬯ " af við græna lokaða lásinn „ 🔒 " (Mynd 2-4). Hylkið er tryggilega tengt. Nú er hægt að nota gashelluna.
e) Settu hylkið eins langt frá eldavélinni og hægt er. Slangan (6) má ekki snerta pönnustoðina, rúðuna eða nein eldunaráhöld.

Ef leka verður vart (gaslykt finnst áður en skrúfað er frá krananum) skal fara strax með tækið undir bert loft, á stað þar sem loft leikur um, þar sem engin eldhætta er og þar sem hægt er að leita orsaka lekans og stöðva hann. Ef ganga á úr skugga um að tækið leki ekki skal gera það utan dyra. Aldrei leita eftir leka með óvörðum loga. Notaðu sápuvatn.

D - VIRKNI TÆKISINS

1) Kveikt á brennaranum með þrýstirafkveikjukerfi (Mynd 3)
a) Gakktu úr skugga um að eldavélin og hylkið standi á sléttu yfirborði. Þegar hvíta merkið „ ⬯ " og græni lokaði lásinn „ 🔒 " standast á er hægt að snúa stjórnhnappinum (1) rangsælis til að opna fyrir gasið. (Mynd 3-1)
Stillið stóra logann „ 🔥 " af við bláa merkið „ ▭ ". (Mynd 3-2)
b) Ýtið einu sinni eða oftar á bláa þrýstirafkveikjuhnappinn (4) þar til logi kviknar á brennaranum.
c) Ef ekki kviknar logi á brennaranum skal skrúfa fyrir lokann með því að snúa stjórnhnappinum (1) réttsælis þar til punktur hnappsins „ ● " er við bláa merkið „ ▭ " hægra megin á gashellunni og ganga úr skugga um að hylkið innihaldi gas áður en reynt er aftur.

2) Kveikt á brennaranum án þrýstirafkveikjukerfis (Mynd 4)
Gakktu úr skugga um að eldavélin og hylkið standi á sléttu yfirborði. Haldið loga upp við brennarann (5) og skrúfið smám saman frá gasinu með því að snúa stjórnhnappinum (1) rangsælis.

3) Matreiðsla
Gakktu úr skugga um að eldavélin og hylkið standi á sléttu yfirborði. Setjið pottinn á gashelluarmana, fyrir miðju brennarans, og stillið gasstreymið þannig að logarnir nái ekki upp fyrir pottinn.

4) Slökkt á lampanum
Að eldun lokinni: Skrúfið fyrir gasið með því að snúa stjórnhnappinum (1) réttsælis eins langt og hægt er þar til punktur hnappsins „ ● " hefur verið stilltur af við bláa merkið „ ▭ ".

E - HYLKIÐ FJARLÆGT (MYND 5)

Hægt er að fjarlægja hylkið þó það sé ekki tómt.
a) Bíðið þar til gashellan hefur kólnað.
b) Gangið úr skugga um að alveg sé skrúfað fyrir gasið með því að snúa stjórnhnappinum (1) alla leið réttsælis (Mynd 5-1). Punkturinn á hnappinum „ ● " verður að vera við bláa merkið „ ▭ " á lokanum.
c) Snúið stönginni aftur í „aftengistillingu". Hvítt merki „ ⬯ " við rauðan opinn lás „ ⬰ " (Mynd 5-2).
d) Aftengið gashelluna með því að toga hana upp (Mynd 5-3).

Aldrei skal fleygja hylki sem ekki er tómt (gangið úr skugga um að ekki heyrist í vökva með því að hrista hylkið).

F - ÖRYGGISRÁÐSTAFANIR

Notið tækið ekki innan 20 cm frá eldfimu skilrúmi eða hlut.
Tækið er með slöngu til að tengja hylkið. Þetta hylki verður alltaf að nota í upprétti stöðu og aldrei leggja það niður.
Settu búnaðinn og hylkið á stöðugan og sléttan flöt og ekki hreyfa þau þegar þau eru í notkun til að koma í veg fyrir að stórir logar myndist við bruna á fljótandi bútani frekar en uppgufuðu bútangasi. Ef það gerist skal setja búnaðinn niður og skrúfa fyrir gasið.
Stillið hitarann á lægri hita ef nota á flata aukahluti úr málmi eins og brauðrist.
Ekki nota eldunaráhöld sem vega meira en 4 kg.
Ekki nota ílát sem eru meira en 24 cm eða minna en 8 cm í þvermál.
Ekki snúa upp á gasslönguna.
Þegar tækið er í notkun getur undirstaðan sem einingin er á orðið mjög heit. Ekki má setja einiguna á eldfimt yfirborð (plast, borðdúk o.s.frv.). Mælt er með því að setja einiguna á hitaþolið yfirborð (steinsteypu, stein, múrstein, beint á jörðina). Annars skal setja eldtraust, hitaeinangrandi efni milli einingarinnar og undirstöðunnar.

Gangið úr skugga um að viðkvæmir notendur (þar á meðal börn, aldraðir og fatlaðir) séu undir eftirliti einstaklings með fulla líkamlega, andlega og skynræna getu, að þeir hafi fengið leiðbeiningar um örugga notkun tækisins og skilji þá hættu sem því fylgir. Börn mega ekki leika sér að tækinu. Börn mega ekki sjá um uppsetningu, þrif og viðhald á tækinu.
Ráðlagður aldur:
Gastæki og aukahlutir: 15 ár Gashylki: 15 ár
Notið aðeins þá hluti eða aukahluti sem fylgja vörunni eða eru keyptir frá viðurkenndri þjónustumiðstöð. Ekki nota þá fyrir önnur tæki eða í öðrum tilgangi. Notið vöruna eingöngu í fyrirhuguðum tilgangi, eins og fram kemur í notkunarleiðbeiningunum.

G - VIÐHALD OG BILANALEIT

Ef innsprautunarspíssinn stíflast (gas er í hylkinu en ekki er hægt að kveikja á búnaðinum) skal ekki reyna að losa stífluna. Skilið gashellunni til söluaðila.

Ef eldur kviknar undir kveikihettunni skal slökkva á vörunni, láta hana kólna (um það bil fimm mínútur) og kveikja síðan aftur á tækinu. Ef kviknar oft undir kveikihettunni skal hafa samband við fulltrúa Campingaz® á staðnum.

Ef hafa þarf samband við eftir þjónustudeild eru samskiptaupplýsingar staðbundinna þjónustudeilda aðgengilegar á vefsvæði okkar Campingaz.com.

H - GEYMSLA

Eftir að tækið hefur kólnað algjörlega
a) Fjarlægið hylkið samkvæmt kafla "E".
b) Vefðu slöngunni í kringum eldavélina.
c) Settu búnaðinn aftur í burðarpokann.
d) Geymið tækið ásamt hylkinu á svölum stað þar sem loft leikur um, þar sem börn ná ekki til og aldrei í kjallara.
e) Ef tækið er notað innandyra þar viðkomandi staður að samræmast skilyrðum um loftstreymi til að nægilegt loft sé fyrir hendi fyrir brennslu og að ekki skapist andrúmsloft sem inniheldur hættulegt magn óbrennds gass (minnst 2 m³/h/kW).

IS

INSTRUKCJA OBSŁUGI

Niniejszy produkt został zaprojektowany pod kątem zastosowań prywatnych i nie jest przeznaczony do intensywnej pracy ciągłej, typowej dla zastosowań profesjonalnych lub komercyjnych.
UWAGA: O ile nie wskazano inaczej, poniższe ogólne terminy „urządzenie / produkt / sprzęt", pojawiające się w niniejszej instrukcji odnoszą się do produktu „Camp & Trek Connect".
Natężenie przepływu: 146 g/h (2,0 kW) - Oznaczenie wtryskiwacza: 30
Kategoria : butan pod ciśnieniem.
Dziękujemy, że wybraliście Państwo urządzenie Campingaz® Camp & Trek Connect.

A - UWAGA: OSTROŻNIE Z GAZEM

Niniejsza instrukcja obsługi umożliwi Ci prawidłową i bezpieczna obsługę urządzenia CAMPINGAZ® Camp & Trek Connect.
Przeczytaj ją uważnie, aby poznać urządzenie przed włożeniem naboju z gazem.
Przestrzegaj wskazówek tej instrukcji oraz zaleceń bezpieczeństwa, podanych na nabojach CAMPINGAZ® CV 300 PLUS / CV 470 PLUS. Nieprzestrzeganie tych zaleceń może stanowić zagrożenie dla Ciebie i otoczenia.
Zachowaj instrukcję obsługi w bezpiecznym miejscu, tak aby w razie potrzeby móc do niej zajrzeć.
Urządzenie to może być używane tylko z nabojami CAMPINGAZ® CV 300 PLUS / CV 470 PLUS.
Używanie innego rodzaju nabojów gazowych może być niebezpieczne.
Société Application Des Gaz nie ponosi odpowiedzialności w przypadku stosowania kartuszy innych marek.
Urządzeniem tym można posługiwać się tylko w pomieszczeniach z odpowiednia wentylacją (przynajmniej 2 m³ / h / kW), z dala od materiałów Łatwopalnych.
Nie używać urządzenia nieszczelnego, wadliwie działającego lub uszkodzonego.
Takie urządzenie należy odnieść do miejsca sprzedaży. Sprzedawca wskaże Ci najbliższy serwis. Nie dokonywać żadnych zmian w urządzeniu.
Stosować tylko zgodnie z celem, do którego urządzenie jest przeznaczone.
Nie należy stosować go w przyczepach kempingowych, pojazdach, namiotach, wiatach, domkach i innych małych zamkniętych pomieszczeniach.
Nie należy stosować urządzenia w czasie snu ani pozostawiać go bez nadzoru.
Wszelkie urządzenia gazowe wykorzystujące zasadę spalania zużywają tlen i uwalniają produkty spalania. Część produktów spalania może zawierać tlenek węgla (CO).
Tlenek węgla jest substancją bezzapachową i bezbarwną, która może powodować omdlenia oraz objawy przypominające grypę. Może nawet doprowadzić do śmierci, jeśli aparat używany jest w pomieszczeniu bez odpowiedniej wentylacji.

B - MONTAŻ URZĄDZENIA CAMPINGAZ® CAMP & TREK CONNECT

a) Przed użyciem należy usunąć wszelkie elementy opakowania i naklejoną instrukcję produktu.
b) Wyjąć sprzęt z torby transportowej.
c) Odwinąć wąż od kuchenki.

C - INSTALACJA BUTLI CAMPINGAZ® CV 300 PLUS / CV 470 PLUS (RYS. 2)

Technologia Easy Connect pomaga użytkownikowi prawidłowo podłączać i odłączać kuchenkę, unikając niewłaściwego użycia. Ze względów bezpieczeństwa podłączenie lub odłączenie urządzenia może nastąpić wyłącznie po zakręceniu zaworu zapobiegającego wyciekowi gazu. Dopływ gazu może zostać otwarty wyłącznie po prawidłowym podłączeniu kuchenki do kartusza.

(Jeżeli w aparacie znajduje sie pusty pojemnik, postępować według wskazówek podanych w paragrafie E: «Zdejmowanie pojemnika»). Nabój wkładać lub wyjmować zawsze w miejscu dobrze przewietrzonym, najlepiej na zewnątrz i nigdy nie w pobliżu ognia, źródła ciepła lub iskry (papieros, urządzenia elektryczne itd.), z dala od innych osób i materiałów łatwopalnych.
PONIEWAŻ POJEMNIK CAMPINGAZ® **CV 300 PLUS / CV 470 PLUS** POSIADA WENTYL, MOŻNA GO ZDJĄC Z APARATU DO PRZEWOZU, NAWET JEŻELI W ŚRODKU ZNAJDUJE SIE GAZ. POJEMNIK TAKI MOŻNA RÓWNIEŻ PRZEŁOŻYĆ NA INNY APARAT CAMPINGAZ® Z ZESTAWU **CV 300 PLUS / CV 470 PLUS**, PRZEZNACZONEGO WYŁĄCZNIE DO TEGO TYPU POJEMNIKÓW.

a) Sprawdź, czy dopływ gazu jest zamknięty, obracając pokrętło sterowania (1) zgodnie z ruchem wskazówek zegara do oporu. Kropka na pokrętle " ● " powinna być ustawiona w jednej linii z niebieskim znacznikiem " ▭ " znajdującym się na prawej stronie korpusu kuchenki (rys. 2-1).
b) Sprawdź, czy dźwignia jest w położeniu „połączenie". Biały znacznik " ◊ " jest ustawiony w jednej linii ze znakiem czerwonej, otwartej kłódki " 🔓 " (rys. 2-2).
c) Zamontuj kuchenkę na kartuszu dociskając ją w dół (rys. 2-3). Wyczuwalne będzie zatrzaśnięcie.
d) Zablokuj połączenie obracając dźwignię zgodnie z ruchem wskazówek zegara. Ustaw w jednej linii biały znacznik " ◊ " ze znakiem zielonej, zamkniętej kłódki " 🔒 " (rys. 2-4). Podłączenie kartusza jest zabezpieczone. Kuchenka jest gotowa do użycia.
e) Umieścić wkład jak najdalej od kuchenki. Wąż (6) nie może dotykać podstawki pod garnek, szyby przedniej ani żadnych akcesoriów kuchennych.

W razie nieszczelności (zapach gazu wyczuwalny przed odkręceniem kurka) należy natychmiast wystawić aparat na dwór. Następnie umieść go w miejscu o bardzo dobrej wentylacji i bez materiałów Łatwopalnych, aby odnaleźć nieszczelne miejsce i usunąć źródło uchodzenia gazu. Jeżeli chcesz sprawdzić szczelność aparatu, rób to na dworze. Nie wolno podejmować prób zlokalizowania wycieku za pomocą płomienia. Użyj wody z mydłem.

D - UŻYCIE KUCHENKI

1) Zapalanie palnika przyciskiem Piezo (rys. 3)

a) Upewnić się, że kuchenka i wkład są bezpiecznie ustawione na płaskiej powierzchni. Gdy biały znacznik " ◊ " i znak zielonej, zamkniętej kłódki " 🔒 " są ustawione w jednej linii, można przekręcić pokrętło sterujące (1) przeciwnie do ruchu wskazówek zegara, aby otworzyć dopływ gazu. (rys. 3-1) Ustaw w jednej linii znak dużego płomienia" 🔥 " z niebieskim znacznikiem " ▭ ". (rys. 3-2)
b) Naciśnij niebieski przycisk piezoelektryczny (4) jeden lub więcej razy, aż palnik się zapali.
c) Jeżeli palnik się nie zapali, zamknij zawór, obracając pokrętło sterujące (1) zgodnie z ruchem wskazówek zegara, aż kropka na pokrętle" ● " zrówna się z niebieskim znacznikiem " ▭ " po prawej stronie kuchenki, a następnie sprawdź, czy kartusz zawiera gaz, zanim powtórzysz operację.

2) Zapalanie palnika bez przycisku Piezo (rys. 4)

Upewnić się, że kuchenka i wkład są bezpiecznie ustawione na płaskiej powierzchni. Trzymaj płomień blisko palnika (5) i stopniowo włączaj gaz, obracając pokrętło sterujące (1) przeciwnie do ruchu wskazówek zegara.

3) Gotowanie

Upewnić się, że kuchenka i wkład są bezpiecznie ustawione na płaskiej powierzchni. Umieść naczynie na wspornikach kuchenki, centralnie nad palnikiem i wyreguluj przepływ gazu tak, aby płomień nie wystawał ponad krawędź naczynia.

4) Zgaszenie

Po zakończeniu gotowania zakręć gaz, obracając pokrętło sterujące (1) zgodnie z ruchem wskazówek zegara do oporu, aż kropka na pokrętle " ● " znajdzie się w jednej linii z niebieskim znacznikiem " ▭ ".

E - DEMONTAŻ NABOJU (RYS. 5)

Pojemnik można zdejmować nawet jeżeli w środku znajduje sie gaz. Nabój wymieniać na zewnątrz, z dala od innych osób.

a) Poczekaj, aż kuchenka ostygnie.
b) Sprawdź, czy dopływ gazu są całkowicie zamknięty, przekręcając pokrętło sterowania (1) w kierunku zgodnym z ruchem wskazówek zegara do oporu (rys. 5-1). Znak kropki na pokrętle " ● " musi być w jednej linii z niebieskim znacznikiem " ▭ " na korpusie zaworu.
c) Przesuń dźwignię z powrotem do pozycji „rozłączanie". Biały znacznik " ◊ " jest ustawiony w linii ze znakiem czerwonej, otwartej kłódki " 🔓 " (rys. 5-2).
d) Odłącz kuchenkę pociągając ją do góry (rys. 5-3).

Nie należny nigdy wyrzucać pojemnika, w którym znajduje sie gaz (potrząsnąć, aby sprawdzić, czy w środku nie przelewa sie płyn).

F - ŚRODKI BEZPIECZEŃSTWA

PNie posługiwać sie aparatem w odległości mniejszej, niż 20 cm od ściany lub łatwo palnego przedmiotu.
Urządzenie posiada wąż do podłączenia wkładu. Wkładu tego należy zawsze używać w pozycji pionowej, nigdy nie należy go kłaść.
Urządzenie i wkład należy ustawić na stabilnej, poziomej powierzchni i nie przesuwać ich podczas użytkowania, aby uniknąć powstania dużych płomieni w wyniku spalania ciekłego butanu, a nie butanu parowego. W przypadku wystąpienia nieprawidłowości natychmiast odstaw urządzenie i zakręć dopływ gazu.
Ustawić kuchenkę na niski pobór mocy gdy stosowane są płaskie, metalowe akcesoria kuchenne, takie jak toster lub stojak do podawania tostów.
Nie używać naczyń kuchennych o łącznej masie przekraczającej 4 kg.
Nie używać naczyń o średnicy większej niż 24 cm ani mniejszej niż 8 cm.
Unikać skręcania elastycznego węża gazowego.
Podczas działania urządzenia, podstawa, na której ustawione jest urządzenie może bardzo mocno się nagrzewać.
Urządzenie nie może być umieszczane na łatwopalnych powierzchniach (tworzywo sztuczne, obrus, itp.). Zaleca się ustawiać urządzenie na powierzchniach żaroodpornych (beton, kamień, cegła, bezpośrednio na ziemi). W przeciwnym razie, pomiędzy urządzeniem a jego podstawą należy umieścić niepalny materiał termoizolacyjny.

Należy upewnić się, że użytkownicy mogący mieć pewne trudności (w tym dzieci, osoby starsze i osoby niepełnosprawne) są pod nadzorem osoby o pełnych zdolnościach fizycznych, umysłowych i sensorycznych, że zostali poinstruowani w zakresie bezpiecznego korzystania z urządzenia i rozumieją związane z nim zagrożenia. Nie pozwalać dzieciom na zabawę urządzeniem. Dzieci nie mogą przeprowadzać montażu, czyszczenia i konserwacji.
Zalecany wiek:
Urządzenia zasilane gazem i akcesoria: 15 lat Wkłady i butle gazowe : 15 lat
Używać wyłącznie części i akcesoriów dostarczonych wraz z produktem lub zakupionych w autoryzowanym centrum serwisowym. Nie używać ich w innych urządzeniach ani w innym celu. Używać produktu wyłącznie zgodnie z jego przeznaczeniem, zgodnie z instrukcją obsługi.

G - KONSERWACJA I ROZWIĄZYWANIE PROBLEMÓW

Jeżeli wtryskiwacz zostanie zatkany (kartusz nadal zawiera gaz, ale urządzenie nie zapala się), nie próbuj czyścić go samodzielnie. Zwróć kuchenkę do punktu sprzedaży.
W przypadku cofnięcia się płomienia (zapłon pod pokrywą palnika) należy wyłączyć produkt, odczekać do ostygnięcia (około 5' minut), a następnie zapalić palnik ponownie. Jeśli problem cofania się płomienia nadal występuje, należy skontaktować się z lokalnym przedstawicielem firmy Campingaz®.
W przypadku potrzeby kontaktu z serwisem posprzedażowym dane kontaktowe znajdują się na stronie internetowej: www.campingaz.com.

H - PRZECHOWYWANIE

Po całkowitym ostygnięciu urządzenia:

a) Zdemontować nabój, zgodnie ze wskazówkami w punkcie E.
b) Owinąć wąż wokół kuchenki.
c) Odłożyć sprzęt do torby transportowej.
d) Przechowywać aparat i pojemnik w chłodnym, suchym miejscu o należytej wentylacji. Chronić przed dziećmi. Nie przechowywać nigdy w antresoli ani piwnicy
e) Jeżeli używasz aparatu w pomieszczeniu, musi ono spełniać podstawowe warunki wentylacji, aby był odpowiedni dostęp powietrza do spalania. Inaczej powstawałaby mieszanka gazowa o niebezpiecznym stężeniu nie spalonego gazu (minimalna wentylacja : 2 m³/h/kW).

PL

NÁVOD NA POUŽITÍ HU

Tento výrobek je určen pro běžné domácí použití, není určen pro komerční účely.
POZNÁMKA: Jestliže není uvedeno jinak, následující obecné termíny: přístroj / jednotka / výrobek / zařízení v tomto návodu všechny poukazují na výrobek Camp & Trek Connect.
Výkon: 146 g/h (2,0 kW) - Označení vstřikovače: 30
Kategorie: přímo stlačený butan.
Děkujeme Vám, že jste se rozhodli pro přístroj Campingaz® Camp & Trek Connect.

A - DŮLEŽITÉ UPOZORNĚNÍ : PRACUJETE S PLYNEM, DBEJTE PROTO ZVÝŠENÉ OPATRNOSTI !

Cílem tohoto Návodu k použití je seznámit Vás s přístrojem Campingaz® a umožnit jeho správné používání. Pozorně si přečtěte pokyny uvedené v tomto Návodu k použití ještě před upevněním přístroje na plynovou kartuši.
Důsledně dodržujte provozní a bezpečnostní pokyny uvedené v tomto Návodu k použití.
Dodržujte rovněž instrukce uvedené na vyměnitelných plynových kartuších CAMPINGAZ® CV 300 PLUS / CV 470 PLUS. Nedodržení zásad bezpečnosti při manipulaci s přístrojem nebo plynovou lahví může být nebezpečné nejen pro Vás, ale i pro Vaše okolí.
Ponechte si tento Návod k použití na dosah, abyste se k němu mohli v případě potřeby kdykoliv vrátit.
Tento přístroj smí být používán pouze s plynovými kartušemi typu CAMPINGAZ® /CV 300 PLUS / CV 470 PLUS. Používání jiných typu plynových kartuší může být nebezpečné.
Société Application Des Gaz nepřijímá žádnou odpovědnost v případě použití kartuší jiné značky.
Tento přístroj smí být používán pouze v dobře větraných prostorech (minimálně 2 m³/hod/kW) v dostatečné vzdálenosti od hořlavých předmětů.
Přístroj zásadně nepoužívejte, pokud dochází k úniku plynu, pokud se projeví jakékoliv provozní problémy nebo pokud je přístroj jakkoliv poškozen.
V tomto případě je nutné se spojit s prodejcem přístroje, který Vám sdělí adresu nejbližšího servisního střediska.
Na přístroji nikdy neprovádějte žádné úpravy a nepoužívejte jej k jiným účelům, než ke kterým je určen výrobcem.
Nesmí být v žádném případě používán uvnitř karavanu, ve vozidle, ve stanu, v budce ani v chatě či v jakémkoli jiném uzavřeném prostoru.
Nenechávejte přís- troj běžet přes noc, ani kdykoli jindy bez dozoru.
U všech plynových přístrojů fungujících na principu spalování dochází ke spotřebě kyslíku a ke vzniku spalovacích zplodin. Některé tyto zplodiny mohou obsahovat oxid uhelnatý (CO).
Oxid uhelnatý, bez barvy a zápachu, může způsobovat nevolnost a příznaky podobající se chřipce, a dokonce i smrt, pokud je přístroj používán v místnosti bez náležitého větrání.

B - SESTAVENÍ CAMPINGAZ® CAMP & TREK CONNECT

a) Před jakýmkoli použitím odstraňte všechny obaly nebo pokyny nalepené na výrobku.
b) Vyjměte zařízení z přenosné tašky.
c) Odviňte hadici z okolí sporáku.

C - NASAZENÍ PLYNOVÉ KARTUŠE CAMPINGAZ® CV 300 PLUS / CV 470 PLUS NA VAŘIČ (OBR. 2)

Technologie Easy Connect pomáhá uživateli správně připojit a odpojit vařič bez nesprávného použití. Z bezpečnostních důvodů lze spotřebič připojit nebo odpojit pouze pokud je ventil uzavřen, aby nedošlo k úniku plynu, a plyn lze zapnout pouze tehdy, je-li vařič správně připojen k kartuši.

Pokud pouze vyměňujete prázdnou kartuši za plnou, přečtěte si kapitolu E : “Demontáž plynové lahve”). Nasazení nebo vyjmutí kartuše provádějte vždy na dobře větraném místě, pokud možno raději venku a nikdy v blízkosti plamene, zdroje tepla nebo jisker (cigareta, elektrický přístroj atd.), daleko od ostatních osob nebo hořlavých materiálu.
PLYNOVÉ KARTUŠE CAMPINGAZ® **CV 300 PLUS / CV 470 PLUS** JSOU VYBAVENY VENTILEM A MOHOU BÝT SEJMUTY Z PLYNOVÉHO SPOTŘEBIČE, I KDYŽ NEJSOU PRÁZDNÉ A OPĚT NAMONTOVÁNY NA JINÝ SPOTŘEBIČ ZNAČKY CAMPINGAZ® ŘADY **CV 300 PLUS / CV 470 PLUS**, PLYNOVÉ SPOTŘEBIČE ŘADY CAMPINGAZ® SMÍ BÝT UVÁDĚNY DO PROVOZU POUZE VE SPOJENÍ S PLYNOVÝMI KARTUŠEMI CAMPINGAZ®. ZAMEZTE PŘÍSTUPU MALÝCH DĚTÍ KE SPOTŘEBIČI.

a) Otáčením ovládacího knoflíku (1) ve směru hodinových ručiček až na doraz zkontrolujte, zda je přívod plynu uzavřen. Tečka na knoflíku „ ● “ je vyrovnána s modrou značkou „ ▭ “ na pravé straně těla vařiče (obr. 2-1).
b) Zkontrolujte, zda je páčka v nastavení „připojení“. Bílá značka „ ◊ “ je vyrovnána s červeným otevřeným zámkem „ 🔓 “ (obr. 2-2).
c) Vařič nasaďte na kartuši zatlačením dolů (obr. 2-3). Ucítíte zpětnou vazbu zacvaknutí uchycení.
d) Otočením páčky ve směru hodinových ručiček zajistěte připojení. Vyrovnejte bílou značku „ ◊ “ se zeleným zavřeným zámkem „ 🔒 “ (obr. 2-4). Připojení kartuše je zajištěno. Vařič je připraven k použití.
e) Umístěte kartuši co nejdále od sporáku. Hadice (6) se nesmí dotýkat podpěry pánve, skla ani žádného varného příslušenství.

V případě, že z přístroje uniká plyn (při otočení kohoutkem je patrný zápach plynu), bez prodlení přemístěte přístroj do venkovního prostoru nebo alespoň do dobře větrané místnosti, ve které nejsou přítomny vznětlivé látky. Na bezpečném místě se můžete pokusit zjistit místo úniku plynu, případně úniku zabránit. Zjišťování netěsností provádějte venku. Nikdy se nepokoušejte lokalizovat netěsnosti pomocí plamene. Použijte mýdlovou vodu.

D - POUŽITÍ PLYNOVÉHO VAŘIČE

CZ

1) Zapálení hořáku pomocí piezo zapalovače (obr. 3)
a) Ujistěte se, že sporák i kartuše stojí na rovném povrchu. Když jsou bílá značka „ ◊ “ a zelený uzavřený zámek „ 🔒 “ vyrovnány, můžete otočit ovládacím knoflíkem (1) proti směru hodinových ručiček a otevřít přívod plynu. (Obr. 3-1)
Vyrovnejte značku velkého plamene „ 🔥 “ s modrou značkou „ ▭ “. (Obr. 3-2)
b) Stiskněte modré tlačítko piezo zapalování (4) jednou nebo vícekrát, dokud se hořák nezapálí.
c) Pokud se hořák nezapálí, zavřete ventil otočením ovládacího knoflíku (1) ve směru hodinových ručiček, dokud se tečka na knoflíku „ ● “ nesrovná s modrou značkou „ ▭ “na pravé straně vařiče, a před zopakováním zapalování zkontrolujte, zda je v kartuši plyn.

2) Zapálení hořáku bez použití piezo zapalovače (obr. 4)
Ujistěte se, že sporák i kartuše stojí na rovném povrchu. Držte plamen v blízkosti k hořáku (5) a postupně pusťte plyn otočením ovládacího knoflíku (1) proti směru hodinových ručiček.

3) Vaření
Ujistěte se, že sporák i kartuše stojí na rovném povrchu. Umístěte nádobu na vaření na ramena vařiče, do středu hořáku, a nastavte průtok plynu tak, aby plameny nepřesahovaly výšku nádoby.

4) Vypnutí vařiče
Po dokončení vaření: vypněte plyn otočením ovládacího knoflíku (1) ve směru hodinových ručiček až na doraz, dokud se tečka na knoflíku „ ● “ nevyrovná s modrou značkou „ ▭ “.

E - SEJMUTÍ PLYNOVÉ LÁHVE (OBR. 5)

Plynová láhev může být z vařiče sejmuta, i když není prázdná. Vyměňte kartuši - venku a daleko od ostatních osob.
a) Počkejte, dokud vařič nevychladne.
b) Zkontrolujte, zda je přívod plynu zcela uzavřen, otočením ovládacího knoflíku (1) ve směru hodinových ručiček až na doraz (obr. 5-1). Tečka na knoflíku „ ● “ musí být vyrovnána s modrou značkou „ ▭ “ na těle ventilu.
c) Vraťte páčku do polohy „odpojení“. Bílá značka „ ◊ “ je zarovnána s červeným otevřeným zámkem „ 🔓 “ (obr. 5-2).
d) Odpojte vařič vytažením nahoru (obr. 5-3).

Nikdy neodhazujte plynovou láhev, pokud si nejste jisti, že je skutečně zcela prázdná (zatřeste lahví, v případě, že není slyšet zvuk kapaliny v kartuši, je kartuše prázdná).

F - BEZPEČNOSTNÍ UPOZORNĚNÍ

Při používání plynového vařiče dodržujte odstup alespoň 20 cm od nejbližší stěny nebo vznětlivých látek.
Spotřebič je vybaven hadicí pro připojení kartuše. Tuto kartuši je třeba vždy používat ve vzpřímené poloze a nikdy ji nepokládat.
Zařízení a kartuši umístěte na stabilní, vodorovný povrch a při používání s nimi nepohybujte, aby nedošlo ke vzniku velkých plamenů v důsledku hoření kapalného butanu, nikoliv odpařeného butanu. V takovém případě odložte zařízení a uzavřete ventil.
Pokud používáte ploché kovové nádobí, jako je topinkovač nebo mřížka na opékání chleba, nastavte sporák na nízký výkon.
Nepoužívejte nádoby na vaření s celkovou hmotností vyšší než 4 kg.
Nepoužívejte nádoby o průměru větším než 24 cm nebo menším než 8 cm.
Ohebnou plynovou hadici nepřekrucujte.
Když je spotřebič v provozu, může být podpěra, na které stojí, velmi horká. Přístroj nesmí být umístěn na hořlavém povrchu (plastové podložce, ubrusu atd.). Doporučujeme Vám přístroj umístit na povrch odolný vůči vysokým teplotám (beton, kámen, cihly, přímo na zem) nebo mezi přístroj a podložku vložit vrstvu z tepelně izolačního a nehořlavého materiálu.

Zranitelní uživatelé (např. děti, starší osoby a osoby se zdravotním postižením) musejí být pod dohledem osoby s plnými fyzickými, duševními a smyslovými schopnostmi a musejí být poučeni o bezpečném používání spotřebiče a chápou nebezpečí, která s ním souvisejí. Se spotřebičem si nesmějí hrát děti. Děti nesmějí spotřebič sestavovat, čistit ho ani provádět jeho údržbu.
Doporučený věk:
Plynové spotřebiče a příslušenství: 15 let Plynové kartuše a láhve: 15 let
Používejte pouze díly nebo příslušenství dodávané s výrobkem nebo zakoupené od autorizovaného servisního partnera. Nepoužívejte je s jinými výrobky nebo pro jiné účely. Výrobek používejte výhradně pro jeho určený účel uvedený v návodu k použití.

G - ÚDRŽBA A ODSTRAŇOVÁNÍ ZÁVAD

V případě ucpání vstřikovače (kartuše stále obsahuje plyn, ale zařízení se nezapálí) se nepokoušejte ucpání odstranit sami. Vraťte vařič prodejci.
V případě zpětného zahoření (vznícení pod krytkou hořáku) produkt vypněte, nechejte vychladnout (asi pět minut) a poté znovu hořák zapalte. Pokud problém se zpětným zahořením přetrvává, obraťte se prosím na místního zástupce značky Campingaz®.
Pokud potřebujete kontaktovat poprodejní servis, místní kontaktní údaje najdete na našich webových stránkách Campingaz.com.

H - SKLADOVÁNÍ

Počkejte, než přístroj vychladne a pak postupujte následujícím způsobem:
a) Sejměte plynovou láhev podle pokynu uvedených v části E.
b) Omotejte hadici kolem sporáku.
c) Vraťte zařízení do přenosné tašky.
d) Přístroj i náplň skladujte na chladném, suchém a dobře větraném místě, mimo dosah dětí, nikdy v suterénu nebo ve sklepě.
e) Pokud používáte plynový vařič v místnosti, musí tato místnost splňovat základní nároky na větrání, umožňující dokonalé spalování plynu a zamezující vytváření nebezpečné směsi s obsahem nespáleného plynu (minimálně 2 m³/hod/kW).

PRIMJENA

Ovaj je proizvod proizveden za normalnu upotrebu u privatne svrhe, nije namijenjen za upotrebu u komercijalne svrhe.
NAPOMENA: Ako nije navedeno drugačije, svi sljedeći generični pojmovi „aparat / jedinica / proizvod / oprema / uređaj“ navedeni u ovom priručniku s uputama se odnose na proizvod „Camp & Trek Connect“.
Protok: 146 g/h (2,0 kW) - oznaka mlaznice: 30
Kategorija: smjesa butana pod tlakom
Hvala Vam što ste odabrali Campingaz® Camp & Trek Connect.

A - VAŽNO: OPREZNO POSTUPAJTE S PLINOM !

Ove upute za uporabu imaju za cilj omogućiti vam pravilnu i sigurnu uporabu vašeg CAMPINGAZ® Camp & Trek Connect aparata.
Pažljivo pročitajte ove upute kako biste se upoznali s aparatom prije spajanja spremnika s plinom. Postupajte u skladu s ovdje navedenim uputama i slijedite sigurnosne smjernice navedene na kartuši CAMPINGAZ® CV 300 PLUS / CV 470 PLUS. Nepoštivanje ovih uputa može prouzročiti opasnost za korisnike i njihovu okolinu.
Spremite ove upute na sigurno mjesto za buduće potrebe.
Ovaj aparat smijete koristiti isključivo s kartušama CAMPINGAZ® CV 300 PLUS / CV 470 PLUS. Uporaba drugih spremnika s plinom može biti opasna.
Tvrtka Application Des Gaz ne preuzima odgovornost ako se koriste kartuše drugih proizvođača.
Ovaj aparat smije se koristiti samo u dobro provjetrenim prostorima (min. 2 m³/h/kW) te ne smije biti u blizini zapaljivih materijala.
Ne koristite neispravan ili oštećen aparat, te aparat koji propušta. Obratite se trgovcu kod kojeg ste ga kupili koji će vas uputiti u najbliži servis.
Nemojte modificirati niti koristiti ovaj aparat u druge svrhe osim predviđene.
Proizvod ne koristiti u kamp-prikolicama, vozilima, šatorima, natkrivenim prostorima, drvenim kolibama i drugim skučenim, zatvorenim prostorima.
Ne ostavljajte proizvod bez nadzora i obvezno ga isključite prije odlaska na spavanje.
Svi plinski aparati rade na principu izgaranja te pritom troše kisik i ispuštaju proizvode izgaranja. Neki od tih proizvoda izgaranja mogu sadržavati ugljični monoksid (CO).
Ugljični monoksid je plin bez mirisa i boje koji može izazvati nemoć i simptome slične gripi te rezultirati smrtnim ishodom, ako se koristi u zatvorenim prostorima bez prikladne ventilacije.

B - SASTAVLJANJE CAMPINGAZ® CAMP & TREK CONNECT

a) Prije bilo kakve uporabe uklonite svu ambalažu ili upute zalijepljene na proizvodu.
b) Izvadite opremu iz torbe za nošenje.
c) Odmotajte crijevo oko štednjaka.

C - POSTAVLJANJE PLINSKE BOCE CAMPINGAZ® CV 300 PLUS / CV 470 PLUS (SL. 2)

Tehnologija Easy Connect pomaže korisniku da izbjegne pogrešnu uporabu tijekom spajanja i odspajanja kuhala. Iz sigurnosnih razloga uređaj se može spojiti ili odspojiti samo ako je ventil zatvoren kako bi se izbjeglo propuštanje plina, a plin se može otvoriti samo ako je kuhalo ispravno priključeno na uložak.

(Ako je postavljena prazna plinska boca pročitajte odjeljak E : “SKIDANJE PATRONE”).
Kada vadite stari ili stavljate novi uložak, uvijek to radite u prostoru gdje ima dovoljno zraka, po mogucnosti na otvorenom, te nikada u blizini plamena, izvora topline ili iskre (cigarete, elektricni uredaj i slicno), daleko od drugih osoba i zapaljivih materijala.
PUNJENJE CAMPINGAZ® **CV 300 PLUS / CV 470 PLUS** IMA VENTIL, I MOŽE SE SKINUTI SA APARATA KAKO BI SE OLAKŠAO TRANSPORT ČAK I KAD NIJE PRAZAN I POSTAVITI NA DRUGE APARATE IZ GRUPE CAMPINGAZ® **CV 300 PLUS / CV 470 PLUS** KOJE FUNKCIONIRAJU ISKLJUČIVO SA TIM PUNJENJEM.

a) Provjerite je li dovod plina zatvoren okretanjem upravljačkog gumba (1) udesno dokle god je moguće. Točka na gumbu " ● " je poravnata s plavom oznakom " ⊃ " na desnoj strani kućišta kuhala (sl. 2-1).
b) Provjerite je li poluga postavljena u položaj „spajanje" (connection). Bijela oznaka " ◊ " poravnata s crvenim otvorenim lokotom " ⌐ " (sl. 2-2).
c) Spojite kuhalo na uložak pritiskujući ga prema dolje (sl. 2-3). Osjetit ćete otpor pri tom pritiskanju.
d) Zaključajte spoj okretanjem poluge u desno. Poravnajte bijelu oznaku " ◊ " sa zelenim zatvorenim lokotom " ⌂ " (sl. 2-4). Spoj uloška je osiguran. Kuhalo je spremno za uporabu.
e) Postavite uložak što dalje od štednjaka. Crijevo (6) ne smije dodirivati nosač posude, vjetrobransko staklo ili bilo koji pribor za kuhanje.

Ako dođe do curenja (miris plina prije otvaranja slavine), odmah uređaj iznesite izvan prostorije, na dobro zračeno mjesto, bez izvora vatre, kako biste mogli potražiti mjesto curenja i zaustaviti ga. Ako želite provjeriti nepropustnost vašeg uređaja, učinite to na otvorenom. Nikada ne pokušavajte plamenom locirati mjesta curenja. Upotrijebite vode sa sapunicom.

D - UPORABA KUHALA

1) Paljenje plamenika sa piezo sustavom (sl. 3)
a) Pobrinite se da su štednjak i uložak pričvršćeni na ravnoj površini. Kada su bijela oznaka " ◊ " i zeleni zatvoreni lokot " ⌂ " poravnati, polako otvorite plin okretanjem gumba (1) ulijevo. (sl. 3-1)
Poravnajte veliku oznaku plamena " 🔥 " s plavom oznakom " ⊃ ". (sl. 3-2)
b) Pritiskujte plavi piezo gumb (4) jednom ili više puta dok se ne plamenik upali.
c) Ako se plamenik ne upali, zatvorite ventil okretanjem upravljačkog gumba (1) udesno, tako da se točka na gumbu " ● " poravna s plavom oznakom " ⊃ " na desnoj strani kuhala , te provjerite ima li u uložku plina prije ponavljanja postupka.

2) Paljenje plamenika bez piezo sustava (sl. 4)
Pobrinite se da su štednjak i uložak pričvršćeni na ravnoj površini. Držite plamen uz plamenik (5) i polako otvorite plin okretanjem upravljačkog gumba (1) ulijevo.

3) Kuhanje
Pobrinite se da su štednjak i uložak pričvršćeni na ravnoj površini. Postavite posudu na krakove kuhala, na sredinu plamenika i podesite protok plina tako da plamen ne prelazi rubove posude.

4) Gašenje
Nakon kuhanja: zatvorite plin okretanjem upravljačkog gumba (1) udesno do kraja da se poravna točka na gumbu " ● " sa plavom oznakom " ⊃ ".

E - SKIDANJE PATRONE (SL. 5)

Punjenje se može skinuti čak i kad nije prazno. Uložak (kartušu) mijenjajte na otvorenom, daleko od drugih osoba.
a) Pričekajte da se kuhalo ohladi.
b) Provjerite je li dovod plina zatvoren okretanjem upravljačkog gumba (1) udesno dokle god je moguće (sl. 5-1). Oznaka na gumbu " ● " mora biti poravnata s plavom oznakom " ⊃ " na tijelu ventila.
c) Vratite polugu u položaj „odspajanje“. Bijela oznaka " ◊ " poravnata s crvenim otvorenim lokotom " ⌐ " (sl. 5-2).
d) Povucite kuhalo prema gore kako biste ga odvojili (sl. 5-3).

Nikad ne bacajte punjenje koje nije prazno, (provjerite ima li tekućine protresavši pakiranje).

F - SIGURNOSNE MJERE

Nikada nemojte koristiti uređaj udaljen manje od 20 cm od zida ili zapaljivog predmeta.
Uređaj ima crijevo za spajanje uloška. Taj se uložak uvijek mora upotrebljavati u uspravnom položaju i nikad se ne smije položiti.
Opremu i uložak stavite na stabilnu vodoravnu površinu i ne pomičite se dok ga upotrebljavate da biste izbjegli veliki plamen koji nastaje izgaranjem tekućeg butana, a ne butana koji isparava. Ako se to dogodi, ne pomičite uređaj i ugasite plin.
Postavite kuhalo na nisku snagu kada koristite plosnato metalno posuđe kao što je toster ili rešetka za tostiranje kruha.
Ne koristite posuđe ukupne težine veće od 4 kg.
Ne koristite posude promjera većeg od 24 cm ili manjeg od 8 cm.
Izbjegavajte uvijanje savitljivog crijeva za plin.
Kada uređaj radi, nosač na kojem stoji uređaj može postati jako vruć. Uređaj se ne smije postavljati na zapaljive površine (plastika, stolnjak, itd.). Preporuča se postavljanje jedinice na podlogu otpornu na toplinu (beton, kamen, cigla, izravno na tlo (zemlju)). Inače, nezapaljivi materijal za toplinsku izolaciju treba postaviti između jedinice i njezinog nosača.

Pazite na to da ranjive korisnike (uključujući djecu, starije osobe i osobe s invaliditetom) nadzire osoba s punim tjelesnim, mentalnim i osjetilnim sposobnostima, da se oni upute u sigurnu upotrebu uređaja i razumiju povezane opasnosti. Djeca se ne smiju igrati uređajem. Djeca ne smiju provoditi sastavljanje, čišćenje ni održavanje.
Preporučena dob:
Plinski uređaji i dodatna oprema: 15 godina Plinske patrone i cilindri: 15 godina
Upotrebljavajte samo dijelove i dodatnu opremu koji su isporučeni s proizvodom ili kupljeni u ovlaštenom servisnom centru. Nemojte ih upotrebljavati za druge uređaje ni u druge svrhe. Upotrebljavajte proizvod isključivo u skladu s namjenskom upotrebom, koja je navedena u uputama za upotrebu.

G - ODRŽAVANJE I OTKLANJANJE KVAROVA

Ako se mlaznica začepi (ima plina u ulošku, ali se uređaj ne pali), ne pokušavajte je sami čistiti. Vratite uređaj prodavaču.

U slučaju povraćaja plamena (paljenja ispod poklopca gorionika), isključiti proizvod, pričekati da se ohladi (otprilike pet minuta), a zatim ponovno upaliti uređaj. Ako se problem povraćaja plamena ne riješi, obratite se svojem lokalnom predstavniku tvrtke Campingaz®.

Ako se trebate pomoć postprodajne službe, podatke lokalnog centra za korisničku podršku naći ćete na web stranicama campingaz.com.

H - SKLADIŠTENJE

A Nakon što se aparat potpuno ohladi:
a) Skinite patronu kako je opisano u poglavlju E.
b) Namotajte crijevo oko štednjaka.
c) Vratite opremu u torbu za nošenje.
d) Uskladi štite uređaj i njegovu plinsku bocu na hladnom, suhom i dobro zračenom mjestu, daleko od dohvata djece, a nikada u podrumu.
e) Ako uređaj koristite u prostoriji, treba poštivati propisane uvjete prozračivanja koji omogućavaju dovod zraka potrebnog za sagorijevanje tako da se izbjegne stvaranje mješavine opasnog sadržaja nesagorjelog plina (najmanje 2 m³/h/kW).

HR

إرشادات الاستخدام

هذا المنتج مصمم للاستخدام الشخصي العادي، وغير مخصص للأغراض التجارية.
ملاحظة: المصطلحات العامة التالية "الجهاز / الوحدة / المنتج / المعدات / الأداة" الواردة في كُتيب التعليمات هذا تُشير جميعها إلى المنتج " Camp & Trek Connect" إلا في حال ذكر غير ذلك.
القدرة: 146 جم/ساعة (2.0 كيلو واط) - علامة الحالق: 30
الفئة: يوتان ضغط مباشر
شكراً لاختيارك شواية **Camp & Trek Connect**.

أ - ملاحظة مهمة: توخَّ الحذر دائمًا عند استخدام الغاز!

الغرض من هذه التعليمات هو تمكينك من استخدام شوايتك Camp & Trek Connect Campingaz® بشكل صحيح وآمن.
ُرجى قراءتها بعناية لتصبح على دراية بالجهاز قبل تجميع حاوية الغاز.
يُرجى الالتزام بهذه التعليمات وبتدابير السلامة المطبوعة على خراطيش Campingaz® CV 300 PLUS / CV 470 PLUS. فقد يؤدي عدم الالتزام بهذه التعليمات إلى تعريض المستخدم والأشخاص الموجودين على مقربة مباشرة منه للخطر.
احتفظ بهذه التعليمات في مكان آمن حتى تتمكن من الرجوع إليها عند الحاجة.
يجب استخدام هذا الجهاز حصريًا مع خراطيش Campingaz® CV 300 PLUS / CV 470 PLUS. فقد يؤدي استخدام حاويات غاز أخرى إلى عواقب خطيرة.
لا تتحمل شركة Société Application Des Gaz أي مسؤولية عند استخدام خراطيش من أي علامة تجارية أخرى.
يجب استخدام هذا الجهاز فقط في مناطق جيدة التهوية (بحد أدنى ٢ م٣/ساعة/كيلو واط) ووضعه على مسافة جيدة بعيدًا عن أي مادة قابلة للاشتعال.
لا تستخدم أي جهاز به تسرب، أو يعمل بشكل غير صحيح، أو تالف. وعليك إعادته إلى بائع التجزئة الخاص بك الذي سيُعلمك بأقرب مركز إليك لخدمة ما بعد البيع.
لا تقم أبدًا بتعديل هذا الجهاز أو استخدامه لأغراض غير مخصص لها.
لا تستخدم هذا المنتج داخل المقطورات، أو السيارات، أو الخيام، أو الأكواخ، أو السفانف، أو في أي مساحات صغيرة مغلقة.
يجب عدم استخدام المنتج أثناء النوم أو تركه دون مراقبة.
هذا المنتج يستهلك الوقود من خلال احتراق الأوكسجين أو استهلاكه وتصدر عنه مواد وغازات معينة قد تكون خطيرة مثل أول أكسيد الكربون.
أول أكسيد الكربون هو غاز لا لون له ولا رائحة ويمكن أن يسبب أعراضًا شبيهة بأعراض الأنفلونزا وشعورًا بالمرض والضعف وربما يؤدي إلى الوفاة في حالة إنتاجه في المناطق المغلقة المذكورة أعلاه من خلال استخدام المنتج دون تهوية مناسبة.

ب - تجميع جهاز CAMPINGAZ® CAMP & TREK CONNECT

أ) قبل أي استخدام، أزل جميع مواد التغليف أو التعليمات الملصقة على المنتج.
ب) أخرج المعدات من حقيبة الحمل الخاصة بها.
ج) فُك الخرطوم من حول الموقد.

ج - تركيب خرطوشة CAMPINGAZ® CV 300 PLUS / CV 470 PLUS (الشكل 2)

تعمل تقنية Easy Connect على مساعدة المستخدم على توصيل وفصل الموقد بشكل صحيح دون أي استخدام غير سليم. ولأسباب تتعلق بالسلامة، لا يمكن توصيل الجهاز أو فصله إلا إذا كان الصمام مغلقًا لتجنب تسرب الغاز، ولا يمكن تشغيل الغاز إلا إذا كان الموقد متصلاً بالخرطوشة بشكل سليم.

(عندما تكون الخرطوشة الحالية فارغة، اقرأ الفقرة "هاء": "إزالة الخرطوشة")
لتركيب خرطوشة أو إزالتها، التزم دائمًا بالعمل في منطقة جيدة التهوية، ومن المستحسن أن تكون في مكان خارجي على أن تخلو دائمًا من خلو أي لهب أو مصدر للحرارة أو اللهب (سيجارة مشتعلة وما إلى ذلك) على مسافة معقولة من الآخرين والمواد القابلة للاشتعال.
نظرًا إلى أن خراطيش CAMPINGAZ® **CV 300 PLUS / CV 470 PLUS** تعمل بصمامات، فيمكن فصلها عن الجهاز، ونقلها بسهولة (حتى عندما لا تكون فارغة)، وتركيبها في جهاز CAMPINGAZ® آخر ينتمي إلى فئة **300 PLUS / 470 PLUS** المُصممة للعمل حصريًا مع هذه الخراطيش.

أ) تأكد من إغلاق مصدر الغاز عبر تدوير مقبض التحكم (1) في اتجاه عقارب الساعة وصولاً إلى أقصى حد ممكن. يجب أن تكون نقطة المقبض " ● " محاذية للعلامة الزرقاء " ▭ " الموجودة على يمين هيكل الموقد (الشكل 1-2).
ب) تحقق من وجود الرافعة في وضع "التوصيل". يجب أن تكون العلامة البيضاء " ⬯ " محاذية لأيقونة القفل الأحمر المفتوح " 🔓 " (الشكل 2-2).
ج) قم بتركيب الموقد على الخرطوشة مع الضغط عليه لأسفل (الشكل 3-2). ستشعر بقوة تثبيت ارتدادية.
د) أحكم إغلاق الوصلة عبر تدوير الرافعة في اتجاه عقارب الساعة. احرص على محاذاة العلامة البيضاء " ⬯ " مع أيقونة القفل الأخضر المغلق " 🔒 " (الشكل 4-2). بذلك، تكون وصلة الخرطوشة مُحكمة. ويصبح الموقد جاهزًا للاستخدام.
هـ) ضع الخرطوشة في موضع بعيد عن الموقد قدر الإمكان. يجب ألا يلامس الخرطوم (6) دعامة المقلاة، أو الزجاج الأمامي، أو أي ملحقات للطهي.

في حالة حدوث تسرب (وجود رائحة غاز قبل فتح الصنبور)، انقل الجهاز إلى الخارج على الفور، وضعه في منطقة جيدة التهوية بعيدًا عن أي مصدر احتراق، بحيث يمكن تحديد موضع التسرب وإيقافه. وإذا كنت تريد التحقق من أن جهازك مُغلق بشكل صحيح، فافعل ذلك في الخارج. لا تحاول تحديد مكان التسرب باستخدام لهب. استخدم الماء والصابون.

د - استخدام الموقد الخاص بك

1) إيقاد الشعلة بنظام كهروضغطي "بيزو" (الشكل 3)

أ) تأكد من تثبيت الموقد والخرطوشة بشكل آمن على سطح مستو. عندما تكون العلامة البيضاء " ⬯ " وأيقونة القفل الأخضر المغلق " 🔒 " متحاذيتين، يمكنك تدوير مقبض التحكم (1) عكس اتجاه عقارب الساعة لفتح الغاز. (الشكل 1-3)
احرص على محاذاة أيقونة الشعلة الكبيرة " 🔥 " مع العلامة الزرقاء " ▭ ". (الشكل 2-3)
ب) اضغط على زر بيزو الأزرق (4) مرة واحدة أو أكثر إلى أن توقد الشعلة.
ج) إذا لم توقد الشعلة، فأغلق الصمام عبر تدوير مقبض التحكم (1) في اتجاه عقارب الساعة حتى تتم محاذاة نقطة المقبض " ● " مع العلامة الزرقاء " ▭ " الموجودة على الجانب الأيمن من الموقد، وتأكد من احتواء الخرطوشة على غاز قبل تكرار العملية.

2) إيقاد الشعلة من دون نظام كهروضغطي "بيزو" (الشكل 4)

تأكد من تثبيت الموقد والخرطوشة بشكل آمن على سطح مستو. أمسك مصدر لهب بالقرب من الشعلة (5) وقم بفتح الغاز تدريجيًا عبر تدوير مقبض التحكم (1) عكس اتجاه عقارب الساعة.

3) الطهي

تأكد من تثبيت الموقد والخرطوشة بشكل آمن على سطح مستو. ضع المقلاة على أذرع الموقد، بحيث تكون في منتصف الشعلة، واضبط معدل تدفق الغاز حتى لا ترتفع ألسنة اللهب فوق مستوى المقلاة.

4) الإطفاء

عند الانتهاء من الطهي: أطفئ الغاز عبر تدوير مقبض التحكم (1) في اتجاه عقارب الساعة وصولاً إلى أقصى حد له بحيث يصبح موضع نقطة المقبض " ● " محاذيًا للعلامة الزرقاء " ▭ ".

هـ - إزالة الخرطوشة (الشكل 5)

يمكن إزالة الخرطوشة حتى لو لم تكن فارغة. استبدل الخرطوشة بالخارج وبعيدًا عن الأشخاص الآخرين.

أ) انتظر إلى أن يبرد الموقد.
ب) تأكد من إيقاف تشغيل مصدر الغاز تمامًا عن طريق تدوير مقبض التحكم (1) في اتجاه عقارب الساعة وصولاً إلى أقصى حد له (الشكل 1-5). يجب محاذاة علامة النقطة الموجودة على المقبض " ● " مع العلامة الزرقاء " ▭ " الموجودة على هيكل الصمام.
ج) أعِد الرافعة إلى وضع "الفصل". يجب أن تكون العلامة البيضاء " ⬯ " محاذية لأيقونة القفل الأحمر المفتوح " 🔓 " (الشكل 2-5).
د) افصل الموقد عبر سحبه لأعلى (الشكل 3-5).

لا تتخلص من أي خرطوشة أبدًا إلا بعد أن تتأكد من أنها فارغة (رج الخرطوشة وأنصت للتحقق من عدم وجود صوت السائل).

و - تدابير السلامة

لا تستخدم جهازك أبدًا على مسافة تقل عن 20 سم من أي حائط أو أي جسم قابل للاشتعال.
يحتوي الجهاز على خرطوم لتوصيل الخرطوشة. يجب استخدام هذه الخرطوشة دائمًا في وضع مستقيم، وعدم وضعها على جانبها أبدًا.
ضع الجهاز والخرطوشة على سطح أفقي ثابت واحرص على عدم تحريكهما أثناء الاستخدام لتجنب ظهور ألسنة لهب كبيرة تنتج عن احتراق البيوتان السائل بدلاً من البيوتان المتبخر. وفي حال حدوث ذلك، ضع الجهاز جانبًا وأغلق الصنبور.
اضبط الموقد على طاقة منخفضة عند استخدام أدوات طهي معدنية مسطحة، مثل محمصة الخبز أو رف لتحميص الخبز.
لا تستخدم ملحقات طهي يزيد وزنها الإجمالي على 4 كجم.
لا تستخدم الحاويات ذات قطر أكبر من 24 سم أو أقل من 8 سم.
تجنب لف خرطوم الغاز الطري.
حين يكون الجهاز قيد التشغيل، يمكن أن تصبح الدعامة التي توجد عليها الوحدة ساخنة للغاية. يجب عدم وضع الوحدة على سطح قابل للاشتعال (بلاستيك، غطاء مائدة، ما إلى ذلك). يُنصح بوضع الوحدة على سطح مقاوم للحرارة (خرسانة، حجر، طوب، مباشرة على الأرض (بايسة)). وبخلاف ذلك، يجب وضع مادة عازلة للحرارة غير قابلة للاشتعال بين الوحدة ودعامتها.

تأكد من حصول المستخدمين الذين يحتاجون إلى رعاية (ومنهم الأطفال وكبار السن وذوي الإعاقات) على إشراف شخص يتمتع بقدرات جسدية وعقلية وحسية كاملة، والذي تم توجيه بشأن كيفية استخدام الجهاز بأمان وعلى دراية بمخاطره. يجب ألا يلعب الأطفال بالجهاز. يجب ألا يتم تجميع الجهاز وتنظيفه وصيانته من قِبل الأطفال.

العمر المُوصى به:
أجهزة الغاز وملحقاته: 15 عامًا
خراطيش وأسطوانات الغاز: 15 عامًا

لا تستخدم سوى الأجزاء أو الملحقات المرفقة مع المنتج أو التي تم شراؤها من مركز خدمة معتمد. لا تستخدم هذه الأجزاء أو الملحقات في أجهزة أخرى أو الأغراض أخرى. استخدم المنتج للغرض الذي صُنع من أجله فقط، وعلى النحو الوارد في تعليمات التشغيل

ز - الصيانة واستكشاف الأخطاء وإصلاحها

في حال انسداد الحاق (لا تزال الخرطوشة تحتوي على غاز ولكن الجهاز لا يوقد)، لا تحاول إزالة الانسداد بنفسك. أعِد الموقد إلى بائع التجزئة الخاص بك. في حالة الاحتراق المرتد (الاشتعال تحت غطاء الموقد)، أوقف تشغيل المنتج، واتركه يبرد (حوالي خمس دقائق)، ثم أعِد إشعال الجهاز. إذا استمرت مشكلة الاحتراق المرتد، فيرجى الاتصال بممثل Campingaz® المحلي لديك.
إذا كنت بحاجة إلى التواصل مع خدمات ما بعد البيع، فإن معلومات الاتصال المحلية متوفرة على موقعنا الإلكتروني: Campingaz.com.

ح - التخزين

بمجرد أن يبرد الجهاز تمامًا:
أ) أزل الخرطوشة وفق النحو الموضح في الفقرة هـ.
ب) لُف الخرطوم حول الموقد.
ج) أرجع المعدات إلى حقيبة الحمل الخاصة بها.
د) قم بتخزين الجهاز والخرطوشة في مكان بارد وجاف وجيد التهوية، بعيدًا عن متناول الأطفال. ولا تقم بالتخزين أبدًا في قبو أو مخزن.
هـ) إذا استخدمت هذا الجهاز في أماكن داخلية، فيجب مراعاة شروط التهوية الأساسية في المكان، بما يسمح بتزويد الهواء اللازم للاحتراق ويمنع تراكم أي خليط خطير من الغاز غير المحترق (2 م٣/ساعة/كيلو واط بحد أدنى).