WT-5470 | SERIE NO. 470

DE Waschtischarmatur, Einhebel, helles gold
Inkl. Befestigungsset. Exkl. Werkzeuge - die **„Tools Checklist"** verrät dir, welche Werkzeuge du brauchst.

IT Rubinetteria per lavello, monocomando, oro chiaro
Incluso set di fissaggio, utensili esclusi - la **„Tools Checklist"** ti suggerisce di quali attrezzi hai bisogno.

FR Robinet de lavabo, mitigeur, or clair
Avec kit de fixation incl. Sans outils - la « **Tools Checklist** » vous indique l'outil dont vous avez besoin.

GB Basin mixer, single lever, bright gold
Including fixture set. Not including tools - the **„Tools Checklist"** will tell you what tools you need.

CZ Umyvadlová baterie, jednopáková, světle zlatá
Včetně upevňovací sady. Bez nářadí - **„Tools Checklist"** (kontrolní seznam nářadí) vám poradí, které nářadí budete potřebovat.

SK Umývadlová batéria, jednopáková, bledo-zlatá
Vrátane upevňovacej súpravy. Bez náradia - **„Tools Checklist"** (kontrolný zoznam náradia) vám poradí, ktoré náradie budete potrebovať.

PL Bateria umywalkowa, jednouchwytowa, jasnozłota
Z zestawem do zamocowania. Bez narzędzi **„Tools Checklist"** poda Ci potrzebne narzędzia.

SI Armatura za umivalnik, enoročna, svetlo zlata
Vključ. s pritrdilnim priborom Brez orodja - **„Tools Checklist"** ti pove, katero orodje potrebuješ.

HU Egykaros mosdócsaptelep, világos arany
Rögzítőkészlettel Szerszám nélkül – a **„Tools Checklist"** – elárulja neked, hogy melyik szerszámra van szükséged.

BA/HR Jednoručna armatura za umivaonik, svijetlo zlatna
Uključ. komplet za pričvršćenje bez alata- **„Tools Checklist"** vam govori koji vam je alat potreban.

RU Смеситель для раковины, однорычажный, светло-золотого цвета
В комплекте с крепежным набором. Инструмент для монтажа не входит в комплект — **„Tools Checklist"** подскажет, какой инструмент подобрать.

KAZ Арапастырғыш, бір тұтқалы, ашық алтын түсті
Бекіткіш жиыны бар. Бірегей құралдар – **„Tools Checklist"** сіз пайдаланатын құралдар көлтірілген.

NL Wastafelkraan, eengreeps, licht goud
Incl. bevestigingsset. Excl gereedschappen - de **„Tools Checklist"** vertelt u welk gereedschap u nodig hebt.

GR Μπαταρία νιπτήρα, μονή λαβή, ανοιχτό χρυσαφί
Συμπερ. σετ στερέωσης. Χωρίς εργαλεία - η **„Tools Checklist"** σε συμβουλεύει σχετικά με τα εργαλεία που χρειάζεσαι.

SE Tvättställsblandare, enkelspak, ljusguld
Inkl. monteringsset. Exkl. verktyg - **„Tools Checklist"** talar om vilka verktyg du behöver.

FI Pesuallashana, yksivipuinen, vaalea kulta
Sis. kiinnitystarvikesarjan. Ei sisällä työkaluja - **„Tools Checklist"** löydät tarvitsemasi työkalun.

1 DE: Maulschlüssel; **IT:** Chiave fissa; **FR:** Clé à fourches; **GB:** Wrench; **CZ:** Otevřený klíč; **SK:** Otvorený kľúč; **PL:** Klucz płaski; **SI:** Viličasti ključ; **HU:** Villáskulcs; **BA/HR:** Ćeljusni ključ; **RU:** Рожковый гаечный ключ; **KAZ:** Гайка кілті; **NL:** Steeksleutel; **GR:** Κλειδί μηνοειδούς σχήματος; **SE:** Skruvnyckel; **FI:** Kita-avain
2 DE: Armaturenzange; **IT:** Pinza per rubinetterie; **FR:** Pince de robinetterie; **GB:** Fitting pliers; **CZ:** Kleště na armaturu; **SK:** Kliešte na armatúry; **PL:** Szczypce do armatury; **SI:** Klešče za armaturo; **HU:** Csőfogó; **BA/HR:** Kliješta za armaturu; **RU:** Сантехнические щипцы **KAZ:** Арматура қысқашы; **NL:** Armatuurtang; **GR:** Τσιμπίδα υδραυλικού; **SE:** Polygrip; **FI:** Hanapihdit
3 DE: Standhahnmutterschlüssel; **IT:** Chiave per rubinetti principali; **FR:** Clé écrou robinet; **GB:** Pillar tap wrench; **CZ:** Klíč na matice hlavního kohoutku; **SK:** Kľúč na matice hlavného kohútika; **PL:** Klucz do nakrętek i zaworów; **SI:** Matični ključ za stand. pipo; **HU:** Csőrös csavarkulcs; **BA/HR:** Ključ za maticu slavine; **RU:** Гаечн. ключ д/кранов с верт. креплением; **KAZ:** Тік шумекке арналған гайка кілті; **NL:** Wastafelsleutel; **GR:** Κλειδί για παξιμάδια επικαθήμενης βρύσης; **SE:** Kranmutternyckel; **FI:** Pystyhanan mutteriavain

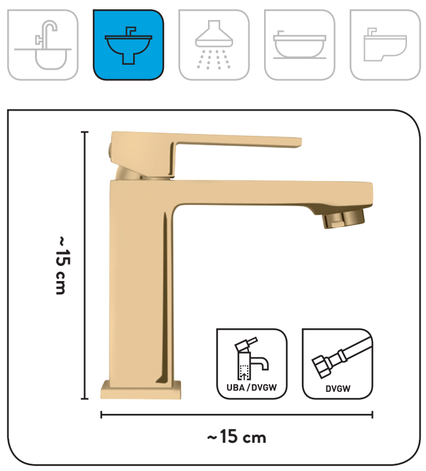

TOOLS CHECKLIST (Exkl. Werkzeuge)

EU Emil Lux GmbH & Co. KG
Emil-Lux-Strasse 1
42929 Wermelskirchen
GERMANY
Made in PRC
Vyrobené v Číne
Szamatasz oraszág: Kína

IT OBI Italia Srl
Via Alessandro Volta nr. 16
20093 Cologno Monzese (MI)
ITALIA

PL Importer / Distributor:
Superhobby Market Budowlany
Sp. z o.o.
Al. Krakowska 102
02-180 Warszawa
POLAND

SI OBI trgovina z materiali
za gradnjo in dom d.o.o.
Jurčičeva cesta 226
1000 Ljubljana
SLOVENIA
+386 1 518 88 63

CH OBI Bau- und
Heimwerkermärkte
Systemzentrale (Schweiz) GmbH
Rheinweg 11
8200 Schaffhausen
SWITZERLAND

RU LLC „OBI Direct Import and Supplies"
Room 29, premises 1, floor 9
12, Aviakonstruktora Milkoyana Street
Moscow, 125252
RUSSIAN FEDERATION

RU ООО «ОБИ Прямой Импорт и
Поставки»
Российская Федерация,
125252, г. Москва,
ул. Авиаконструктора Микояна,
дом 12
этаж 9, помещение I, комната 29

Изготовено в Китае
Изготовлено
"ОБИ Групп Сервисиз Франс"
31-ый этаж, Тауэр 2,
Интерпрайз Сквер фэйз (Мегаполис),
38 Ван Чиу Роуд, Коулун Бэй,
Коулун,
Гонконг, Китай

Art.-Nr. 210937
V.72129
4 007872 109370

20 PAP

baliv

WT-5470

SERIE NO. 470

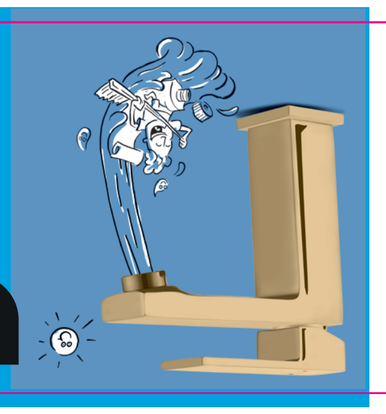

5 YEARS GUARANTEE

baliv

WT-5470

SERIE NO. 470

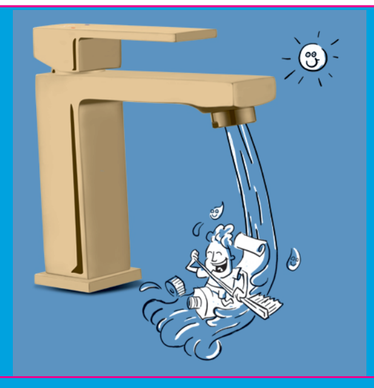

5 YEARS GUARANTEE

baliv

WT-5470

SERIE NO. 470

5 YEARS GUARANTEE

baliv

WT-5470

SERIE NO. 470

5 YEARS GUARANTEE