LVT GROUP

masterLED

PL Instrukcja bezpieczeństwa montażu oraz użytkowania w języku polskim

EN Safety instructions for assembly and use in English

BG Инструкция за безопасност при монтаж и употреба на български език

CS Bezpečnostní pokyny pro instalaci a použití v češtině

DA Saml og brug sikkerhedsanvisninger på dansk

DE Sicherheitshinweise zur Installation und Nutzung in deutscher Sprache

EL Οδηγίες ασφαλείας συναρμολόγησης και χρήσης στα ελληνικά

ES Instrucciones de seguridad de montaje y uso en español

ET Ohutusjuhendid paigaldamiseks ja kasutamiseks eesti keeles

FI Asennus- ja käyttöturvallisuusohjeet suomeksi

FR Consignes de sécurité de montage et d'utilisation en français

GA Cóimeáil agus úsáid treoracha sábháilteachta i nGaeilge

HR Sigurnosne upute za sastavljanje i uporabu na hrvatskom jeziku

HU Magyar nyelvű összeszerelési és használati utasítások

IT Istruzioni di sicurezza di montaggio e utilizzo in italiano

LT Montavimo ir naudojimo saugos instrukcijos lietuvių kalba

LV zstādīšanas un lietošanas drošības instrukcija latviešu valodā

MT Istruzzjonijiet ta' sigurtà għall-immuntar u l-użu bil-Malti

NL Veiligheidsinstructies voor montage en gebruik in het Nederlands

NO Instrukcje de segurança de montagem e utilização em português

PT Instrucțiuni de siguranta pentru asamblare si utilizare in limba romana

RO Bezpečnostný návod na montáž a používanie v slovenskom jazyku

SK Varnostna navodila za sestavo in uporabo v slovenskem jeziku

SL Montera och använd säkerhetsinstruktioner på svenska

SV

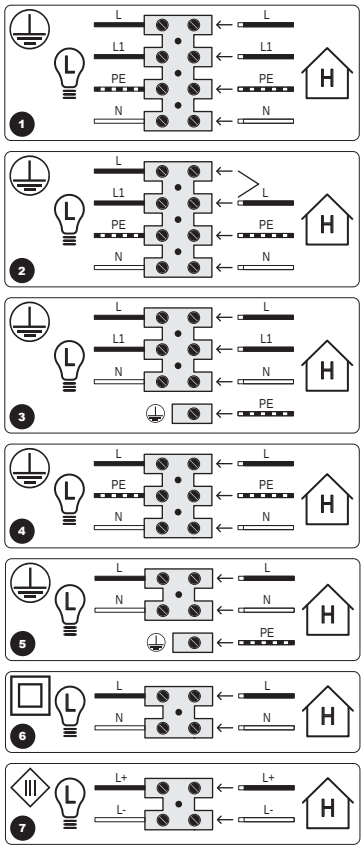

PE

PL przewód ochronny (żółto-zielony)
EN protective wire (yellow-green)
BG защитна жица (жълто-зелена)
CS ochranný vodič (žluto-zelený)
DA beskyttelsestråd (gul-grøn)
DE Schutzdraht (gelb-grün)
EL προστατευτικό σύρμα (κίτρινο-πράσινο)
ES cable protector (amarillo-verde)
ET kaitsetraat (kollane-roheline)
FI suojajlanka (keltа-vihreä)
FR fil de protection (jaune-vert)
GA sreang cosanta (bui-uaine)
HR zaštitna žica (žuto-zelena)
HU védőhuzal (sárga-zöld)
IT filo di protezione (giallo-verde)
LT apsauginė viela (geltonai žalia)
LV aizsargvads (dzeltenі zaļš)
MT wajer protettiv (sfar-aħdar)
NL beschermdraad (geelgroen)
PT fio protetor (amarelo-verde)
RO fir de protecție (galben-verde)
SK ochranný drôt (žlto-zelený)
SL zaščitna žica (rumeno-zelena)
SV skyddstråd (gul-grön)

L

PL przewód fazowy (czarny)
EN Phase wire (black)
BG фазов проводник (черен)
CS fázový vodič (černý)
DA fasetråd (sort)
DE Phasendraht (schwarz)
EL καλώδιο φάσης (μαύρο)
ES cable de fase (negro)
ET faasijuhe (must)
FI vaihejohto (musta)
FR fil de phase (noir)
GA sreang phas (dubh)
HR fazna žica (crna)
HU fázisvezeték (fekete)
IT filo di fase (nero)
LT fazinis laidas (juodas)
LV fāzes vads (melns)
MT wajer tal-fażi (iswed)
NL fasedraad (zwart)
PT fio de fase (preto)
RO fir de fază (negru)
SK fázový vodič (čierny)
SL fazna žica (črna)
SV fasstråd (svart)

L1

PL przewód fazowy (brązowy)
EN Phase wire (brown)
BG фазов проводник (кафяв)
CS fázový vodič (hnědý)
DA fasetråd (brun)
DE Phasendraht (braun)
EL καλώδιο φάσης (καφέ)
ES cable de fase (marrón)
ET faasijuhe (pruun)
FI vaihejohto (ruskea)
FR fil de phase (marron)
GA sreang phas (donn)
HR fazna žica (smeđa)
HU fázisvezeték (barna)
IT filo di fase (marrone)
LT fazinis laidas (rudas)
LV fāzes vads (brūns)
MT wajer tal-fażi (kannella)
NL fasedraad (bruin)
PT fio de fase (castanho)
RO fir de fază (maro)
SK fázový vodič (hnedý)
SL fazna žica (rjava)
SV fasstråd (brun)

N

PL przewód neutralny (niebieski)
EN neutral wire (blue)
BG неутрален проводник (син)
CS neutrální vodič (modrý)
DA neutral ledning (blå)
DE Neutralleiter (blau)
EL ουδέτερο καλώδιο (μπλε)
ES cable neutro (azul)
ET nulljuhe (sinine)
FI nollajohto (sininen)
FR fil neutre (bleu)
GA sreang neodrach (gorm)
HR neutralna žica (plava)
HU nulla vezeték (kék)
IT filo neutro (blu)
LT neutrali viela (mėlynа)
LV neitrāls vads (zils)
MT wajer newtrali (blu)
NL neutrale draad (blauw)
PT fio neutro (azul)
RO fir neutru (albastru)
SK neutrálny vodič (modrý)
SL nevtralna žica (modra)
SV neutral tråd (blå)

L+

PL przewód prądowy "+" (czerwony)
EN current wire "+" (red)
BG захранващ кабел "+" (червен)
CS napájecí kabel "+" (červený)
DA strømkabel "+" (rød)
DE Stromkabel „+" (rot)
EL καλώδιο τροφοδοσίας "+" (κόκκινο)
ES cable de alimentación "+" (rojo)
ET toitekaabel "+" (punane)
FI virtajohto "+" (punainen)
FR câble d'alimentation "+" (rouge)
GA cábla cumhachta "+" (dearg)
HR napajanje "+" (crveni)
HU tápkábel "+" (piros)
IT cavo di alimentazione "+" (rosso)
LT maitinimo laidas "+" (raudonas)
LV strāvas kabelis "+" (sarkans)
MT kejbil tad-dawl "+" (aħmar)
NL voedingskabel "+" (rood)
PT cabo de alimentação "+" (vermelho)
RO cablu de alimentare „+" (roșu)
SK napájací kábel "+" (červený)
SL napajalni kabel "+" (rdeč)
SV strömkabel "+" (röd)

L-

PL przewód prądowy "-" (czarny)
EN current wire "-" (black)
BG захранващ кабел "-" (черен)
CS napájecí kabel "-" (černý)
DA strømkabel "-" (sort)
DE Netzkabel „-" (schwarz)
EL καλώδιο ρεύματος "-" (μαύρο)
ES cable de alimentación "-" (negro)
ET toitekaabel "-" (must)
FI virtajohto "-" (musta)
FR câble d'alimentation "-" (noir)
GA cábla cumhachta "-" (dubh)
HR napajanje "-" (crni)
HU tápkábel "-" (fekete)
IT cavo di alimentazione "-" (nero)
LT maitinimo laidas "-" (juodas)
LV strāvas vads "-" (melns)
MT kejbil tad-dawl "-" (iswed)
NL voedingskabel "-" (zwart)
PT cabo de alimentação "-" (preto)
RO cablu de alimentare „-" (negru)
SK napájací kábel "-" (čierny)
SL napajalni kabel "-" (črn)
SV strömkabel "-" (svart)

PL I klasa ochronności (z przewodem ochronnym)
EN Protection class I (with protective conductor)
BG I клас на защита (със защитен проводник)
CS Třída ochrany I (s ochranným vodičem)
DA Beskyttelsesklasse I (med beskyttelsesleder)
DE Schutzklasse I (mit Schutzleiter)
EL Κατηγορία προστασίας Ι (με προστατευτικό αγωγό)
ES Clase de protección I (con conductor de protección)
ET I kaitseklass (kaitsejuhtmega)
FI Suojausluokka I (suojajohtimella)
FR Classe de protection I (avec conducteur de protection)
GA Aicme cosanta I (le seoltóir cosanta)
HR Klasa zaštite I (sa zaštitnim vodičem)
HU I. védelmi osztály (védővezetővel)
IT Classe di protezione I (con conduttore di protezione)
LT I apsaugos klasė (su apsauginiu laidininku)
LV I aizsardzības klase (ar aizsargvadu)
MT Klassi ta' protezzjoni I (b'konduttur protettiv)
NL Beschermingsklasse I (met aardgeleider)
PT Classe de proteção I (com condutor de proteção)
RO Clasa de protecție I (cu conductor de protecție)
SK Trieda ochrany I (s ochranným vodičom)
SL Zaščitni razred I (z zaščitnim vodnikom)
SV Skyddsklass I (med skyddsledare)

PL II klasa ochronności (bez przewodu ochronnego)
EN Protection class II (without protective conductor)
BG Клас на защита II (без защитен проводник)
CS Třída ochrany II (bez ochranného vodiče)
DA Beskyttelsesklasse II (uden beskyttelsesleder)
DE Schutzklasse II (ohne Schutzleiter)
EL Κατηγορία προστασίας ΙΙ (χωρίς προστατευτικό αγωγό)
ES Clase de protección II (sin conductor de protección)
ET II kaitseklass (ilma kaitsejuhtmeta)
FI Suojausluokka II (ilman suojajohdinta)
FR Classe de protection II (sans conducteur de protection)
GA Aicme cosanta II (gan seoltóir cosanta)
HR Klasa zaštite II (bez zaštitnog vodiča)
HU II. védelmi osztály (védővezető nélkül)
IT Classe di protezione II (senza conduttore di protezione)
LT II apsaugos klasė (be apsauginio laidininko)
LV II aizsardzības klase (bez aizsargvada)
MT Klassi ta' protezzjoni II (mingħajr konduttur protettiv)
NL Beschermingsklasse II (zonder aardgeleider)
PT Classe de proteção II (sem condutor de proteção)
RO Clasa de protecție II (fără conductor de protecție)
SK Trieda ochrany II (bez ochranného vodiča)
SL Zaščitni razred II (brez zaščitnega vodnika)
SV Skyddsklass II (utan skyddsledare)

PL III klasa ochronności (zasianie napięciem bezpiecznym)
EN Protection class III (supply with safe voltage)
BG Клас на защита III (захранен с безопасно напрежение)
CS Třída ochrany III (dodáváno s bezpečným napětím)
DA Beskyttelsesklasse III (leveres med sikker spænding)
DE Schutzklasse III (mit sicherer Spannung versorgt)
EL Κατηγορία προστασίας ΙΙΙ (τροφοδοτείται με ασφαλή τάση)
ES Clase de protección III (suministrada con tensión segura)
ET III kaitseklass (tarnitakse ohutu pingega)
FI Suojausluokka III (toimitetaan turvallisella jännitteellä)
FR Classe de protection III (alimenté avec une tension de sécurité)
GA Aicme cosanta III (arna sholáthar le voltas sábháilte)
HR Klasa zaštite III (napaja se sigurnim naponom)
HU III. védelmi osztály (biztonságos feszültséggel szállítva)
IT Classe di protezione III (fornito con tensione sicura)
LT III apsaugos klasė (tiekiama su saugia įtampa)
LV III aizsardzības klase (piegādāts ar drošu spriegumu)
MT Klassi ta' protezzjoni III (fornita b'vultaġġ sigur)
NL Beschermingsklasse III (geleverd met veilige spanning)
PT Classe de proteção III (fornecido com tensão segura)
RO Clasa de protecție III (furnizată cu tensiune sigură)
SK Trieda ochrany III (dodávané s bezpečným napätím)
SL Zaščitni razred III (napajan z varno napetostjo)
SV Skyddsklass III (levereras med säker spänning)

IP20/IP44/IP54/IP65

PL klasa szczelności IP
EN IP tightness class
BG IP клас на плътност
CS Třída těsnosti IP
DA IP-tæthedsklasse
DE IP-Dichtheitsklasse
EL Κατηγορία στεγανότητας IP
ES clase de estanqueidad IP
ET IP tiheusklass
FI IP-tiiveysluokka
FR classe d'étanchéité IP
GA rang tightness IP
HR IP klasa nepropusnosti
HU IP tömörségi osztály
IT classe di tenuta IP
LT IP sandarumo klasė
LV IP hermētiskuma klase
MT klassi ta' tagħfis IP
NL IP-dichtheidsklasse
NO classe de estanqueidade IP
RO clasa de etanșeitate IP
SK trieda tesnosti IP
SL razred tesnosti IP
SV IP-täthetsklass

PL wymiana popękanego klosza ochronnego
EN replacement of a cracked protective cover
BG подмяна на спукано защитно покритие
CS výměna praskléhо ochranného krytu
DA udskiftning af et revnet beskyttelsesdæksel
DE Ersetzen einer rissigen Schutzhülle
EL αντικατάσταση ενός ραγισμένου αμπαζούρ
ES reemplazo de una cubierta protectora rota
ET pragunenud kaitsekatte asendamine
FI halkeemeen suojakannen vaihtaminen
FR remplacement d'un capot de protection fissuré
GA clúdach cosanta scáinte a athsholáthar
HR zamjena napuknutog zaštitnog poklopca
HU repedt védőburkolat cseréje
IT sostituire una copertura protettiva rotta
LT pakeisti įtrūkusį apsauginį dangtelį
LV ieplīsušā aizsargpārsega nomaiņa
MT tissostitwixxi kopertura protettiva maqsuma
NL ter vervanging van een gebarsten beschermkap
PT substituindo uma capa protetora rachada
RO înlocuirea unui capac de protecție crăpat
SK výmena prasknutého ochranného krytu
SL zamenjava počenega zaščitnega pokrova
SV byte av ett sprucket skyddskåpa

PL minimalna odległość od oświetlanego obiektu
EN minimum distance from the illuminated object
BG минимално разстояние от осветения обект
CS minimální vzdálenost od osvětlovaného předmětu
DA minimumsafstand fra den oplyste genstan
DE Mindestabstand zum beleuchteten Objekt
EL ελάχιστη απόσταση από το φωτιζόμενο αντικείμενο
ES distancia mínima del objeto iluminado
ET minimaalne kaugus valgustatud objektist
FI vähimmäisetäisyys valaistusta kohteesta
FR distance minimale de l'objet éclairé
GA achar íosta ón réad soilsithe
HR minimalna udaljenost od osvijetljenog objekta
HU minimális távolság a megvilágított tárgytól
IT distanza minima dall'oggetto illuminato
LT minimalus atstumas nuo apšviečiamo objekto
LV minimālais attālums no apgaismojamā objekta
MT distanza minima mill-oġġett illuminat
NL minimale afstand tot het verlichte object
PT distância mínima do objeto iluminado
RO distanta minima de obiectul iluminat
SK minimálna vzdialenosť od osvetleného objektu
SL minimalna oddaljenost od osvetljenega predmeta
SV minsta avstånd från det upplysta föremålet

PL podłączenie sieci od strony instalacji
EN connection from the installation side
BG връзка от страна на монтажа
CS připojení ze strany instalace
DA tilslutning fra installationssiden
DE Anschluss von der Installationsseite her
EL σύνδεση από την πλευρά εγκατάστασης
ES conexión desde el lado de instalación
ET ühendus paigalduse poolelt
FI liitäntä asennuspuolelta
FR connexion du côté de l'installation
GA nasc ón taobh suiteála
HR priključak sa strane instalacije
HU csatlakozás a telepítési oldalról
IT collegamento dal lato installazione
LT prijungimas iš montavimo pusės
LV savienojums no uzstādīšanas puses
MT konnessjoni min-naha tal-installazzjoni
NL aansluiting vanaf de installatiezijde
NO ligação do lado da instalação
RO conexiune din partea de instalare
SK pripojenie zo strany inštalácie
SL povezava s strani namestitve
SV anslutning från installationssidan

PL podłączenie sieci od strony oprawy
EN connection from the fixture side
BG връзка от страната на приспособлението
CS připojení ze strany příslušenství
DA tilslutning fra armaturets side
DE Anschluss von der Geräteseite her
EL σύνδεση από την πλευρά του εξαρτήματος
ES conexión desde el lado del aparato
ET ühendus kinnituse poolelt
FI liitäntä telineen puolelta
FR connexion du côté du luminaire
GA nasc ó thaobh an daingneáin
HR priključak sa strane učvršćenja
HU csatlakozás a szerelvény oldaláról
IT collegamento dal lato apparecchio
LT jungtis iš tvirtinimo pusės
LV savienojums no armatūras puses
MT konnessjoni min-naha tal-apparat
NL aansluiting vanaf de armatuurzijde
NO ligação do lado do aparelho
RO conexiune din partea dispozitivului de fixare
SK pripojenie zo strany prípravku
SL povezava s strani napeljave
SV anslutning från fixtursidan

PL użytek wewnętrzny
EN internal use
BG за вътрешна употреба
CS vnitřní použití
DA intern brug
DE interner Gebrauch
EL εσωτερική χρήση
ES uso interno
ET sisemine kasutamine
FI sisäinen käyttöön
FR usage interne
GA úsáid inmheánach
HR unutarnju uporabu
HU belső használat
IT uso interno
LT vidiniam naudojimui
LV iekšējai lietošanai
MT użu intern
NL intern gebruik
NO uso interno
RO uz intern
SK vnútorné použitie
SL notranja uporaba
SV intern användning

PL użytek zewnętrzny
EN external use
BG за външна употреба
CS venkovní použití
DA ekstern brug
DE externer Gebrauch
EL εξωτερική χρήση
ES uso externo
ET välispidiseks kasutamiseks
FI ulkoiseen käyttöön
FR usage externe
GA úsáid sheachtrach
HR vanjska uporaba
HU külső használat
IT uso esterno
LT išoriniam naudojimui
LV ārējai lietošanai
MT użu estern
NL extern gebruik
NO uso externo
RO uz extern
SK vonkajšie použitie
SL zunanjo uporabo
SV extern användning

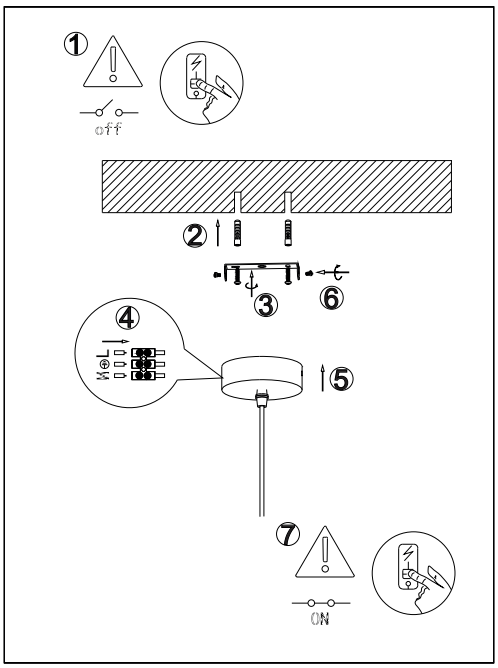

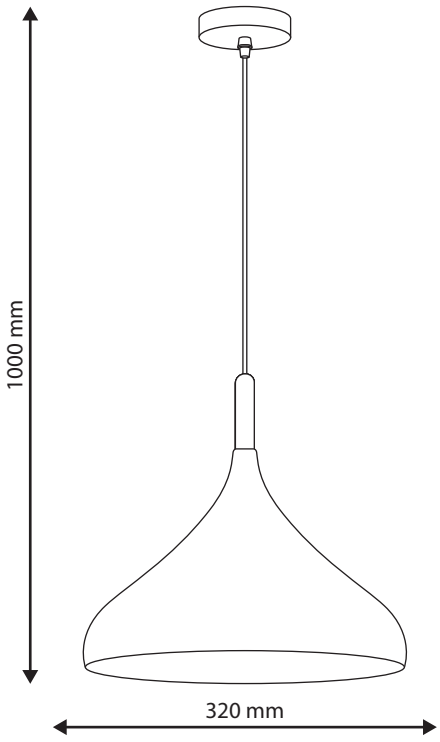

100-240V
AC 50/60Hz

Steel

E27
max.35W
(not included)

IP20

Shade:
Ø320x250
[mm]

PL Biały
EN White
DE Weiß
HU Fehér
CS Bílý
SK Biela

Wyprodukowano w ChRL
dla LVT Sp. z o.o.
ul. Piecewska 19
80-288 Gdańsk

PL

ZASTOSOWANIE PRODUKTU

Zakupiony przez Państwa produkt elektryczny spełnia wymagania norm Unii Europejskiej, został poddany procedurze oceny zgodności oraz oznaczony znakiem CE. W zależności od modelu / konstrukcji może być przyłączany (w sposób bezpieczny) do sieci elektroenergetycznej (~230V 50/60Hz), poprzez dodatkowe urządzenie pomocnicze (zasilacz) o odpowiednich parametrach lub użytkowany bez przyłączenia do sieci elektroenergetycznej (towary z wbudowanym akumulatorem oraz z panelami solarnymi).

MONTAŻ

Instalacji produktu może dokonać tylko osoba z uprawnieniami do prac przy sprzęcie elektrycznym. Podłączenie powinno być zgodne ze schematem podłączenia 1-7. PRODUKTY NA STAŁE MOCOWANE DO PODŁOŻA 1. Wyłączyć napięcie w sieci 230V poprzez wyłączenie bezpiecznika. 2. Wywiercić w podłożu otwory zgodnie odpowiadające danemu modelowi towaru. 3. Umieszczenie kołków montażowych w otworach. 4. Zawiesić lub przykręcić produkt do podłoża. 5. Podłączyć przewody zasilające do kostki zasilającej. 6. Wkręcić źródła światła (jeżeli są niezintegrowane). 7. Włączyć bezpieczniki. PRODUKTY PRZENOŚNE 1. Wkręcić źródło światła. 2. Podłączyć przewód zasilający do gniazdka elektrycznego. PRODUKTY AKUMULATOROWE I SOLARNE 1. Umieścić baterię (jeżeli niezintegrowana). 2. Włączyć produkt przyciskiem ON/OFF.

CECHY FUNKCJONALNE

Wyrób użytkować wewnątrz pomieszczeń (stopień IP20/IP44) lub na zewnątrz (stopień IP44/IP54/IP65).

BEZPIECZEŃSTWO / KONSERWACJA

Konserwacje wykonywać przy odłączonym zasilaniu. Czyścić wyłącznie delikatnymi i suchymi tkaninami. Nie zakrywać wyrobu. Wyrób nierozbieralny. Nie nadaje się do samodzielnych napraw. Niedopuszczalne jest użytkowanie wyrobu bez lub z pękniętą szybką ochronną. Wymiana źródła światła w oprawie LED jest niemożliwa / Wymiana źródła światła jest możliwa w oprawie bez zintegrowanego źródła światła. Należy wymienić całą oprawę LED w przypadku uszkodzenia. Szkody powstałe z powodu niewłaściwego montażu nie będą uznane jako reklamacja. Nie wolno modyfikować zakupionego towaru. Produkt nie jest zabawką, podczas pracy należy trzymać go w bezpiecznej odległości od zwierząt oraz małych dzieci. Do montażu produktu elektrycznego należy używać atestowanej kostki zasilającej zgodnej z normą EN 60998. Produkt nie może mieć kontaktu ze smarami, rozpuszczalnikami oraz innymi substancjami penetrującymi. Dane techniczne znajdują się na etykiecie bądź opakowaniu.

UTYLIZACJA URZĄDZEŃ ELEKTRYCZNYCH / OCHRONA ŚRODOWISKA

Sprzęt elektryczny oznaczony symbolem przekreślonego kosza nie może być wyrzucony łącznie z odpadami komunalnymi. Taki sprzęt podlega zbiórce i recyklingowi. Wyrobów tak oznakowanych, pod karą grzywny, nie można wyrzucać do zwykłych śmieci razem z innymi odpadami. Wyroby takie mogą być szkodliwe dla środowiska i zdrowia ludzkiego, wymagają specjalnej formy przetwarzania, w szczególności odzysku, recyklingu i/lub unieszkodliwiania. Wyroby tak oznakowane powinny zostać oddane do punktu zbierania zużytego sprzętu elektrycznego lub elektronicznego. Informacje na temat punktów zbierania/odbioru udzielają władze lokalne lub sprzedawcy tego rodzaju sprzętu. Zużyty sprzęt może zostać również oddany do sprzedawcy, w przypadku zakupu nowego wyrobu w ilości nie większej niż nowy kupowany sprzęt tego samego rodzaju. Powyższe zasady dotyczą obszaru Unii Europejskiej. W przypadku innych państw należy stosować prawne regulacje obowiązujące w danym kraju. Zalecamy kontakt z dystrybutorem naszego wyrobu na danym obszarze.

UWAGI / WSKAZÓWKI

Nie stosowanie się do zaleceń niniejszej instrukcji może doprowadzić np. do powstania pożaru, poparzeń, porażenia prądem elektrycznym, obrażeń fizycznych oraz innych szkód materialnych i niematerialnych. Dodatkowe informacje na temat produktów marki LVT dostępne są na: www.lvt.com.pl. LVT sp. z o.o. nie ponosi odpowiedzialności za skutki wynikające z nieprzestrzegania zaleceń niniejszej instrukcji. Firma LVT sp. z o.o. zastrzega sobie prawo do wprowadzania zmian w instrukcji.

EN

PRODUCT APPLICATION

The electrical product you purchased meets the requirements of European Union standards, has undergone the conformity assessment procedure and is marked with the CE mark. Depending on the model / design, it can be connected (safely) to the power grid (~230V 50/60Hz), through an additional auxiliary device (power supply) with appropriate parameters or used without connection to the power grid (products with a built-in battery and with solar panels).

INSTALLATION

The product may only be installed by a person authorized to work on electrical equipment. The connection should be in accordance with the connection diagram 1-7. PRODUCTS PERMANENTLY ATTACHED TO THE GROUND 1. Turn off the voltage in the 230V grid by turning off the fuse. 2. Drill holes in the ground according to the given product model. 3. Place the mounting plugs in the holes. 4. Hang or screw the product to the ground. 5. Connect the power cables to the power block. 6. Screw in the light sources (if not integrated). 7. Switch on the fuses. PORTABLE PRODUCTS 1. Screw in the light source. 2. Connect the power cable to the electrical outlet. BATTERY AND SOLAR PRODUCTS 1. Insert the battery (if not integrated). 2. Switch on the product using the ON/OFF button.

FUNCTIONAL FEATURES

The product is intended for indoor use (IP20/IP44 rating) or outdoors (IP44/IP54/IP65 rating).

SAFETY / MAINTENANCE

Maintenance should be performed with the power disconnected. Clean only with soft and dry fabrics. Do not cover the product. The product cannot be disassembled. It is not suitable for self-repair. It is not permitted to use the product without or with a cracked protective glass. It is not possible to replace the light source in the LED luminaire / It is possible to replace the light source in the luminaire without an integrated light source. The entire LED luminaire must be replaced in the event of damage. Damage caused by improper assembly will not be recognized as a complaint. It is not allowed to modify the purchased goods. The product is not a toy, during operation it should be kept at a safe distance from animals and small children. An approved power supply cube compliant with the EN 60998 standard should be used to assemble the electrical product. The product must not come into contact with grease, solvents or other penetrating substances. Technical data can be found on the label or packaging.

DISPOSAL OF ELECTRICAL EQUIPMENT / ENVIRONMENTAL PROTECTION

Electrical equipment marked with the crossed-out bin symbol must not be disposed of together with municipal waste. Such equipment is subject to collection and recycling. Products so marked, under penalty of a fine, cannot be disposed of in regular waste together with other waste. Such products may be harmful to the environment and human health, and require special processing, in particular recovery, recycling and/or disposal. Products marked in this way should be returned to a collection point for used electrical or electronic equipment. Information on collection/receipt points is provided by local authorities or sellers of such equipment. Used equipment can also be returned to the seller, in the case of purchasing a new product in an amount not greater than the new equipment of the same type purchased. The above rules apply to the European Union. In the case of other countries, the legal regulations in force in a given country should be applied. We recommend contacting the distributor of our product in a given area.

COMMENTS / TIPS

Failure to follow the recommendations of this manual may lead to, for example, fire, burns, electric shock, physical injuries and other material and non-material damage. Additional information on LVT brand products is available at: www.lvt.com.pl. LVT sp. z o.o. is not responsible for the consequences resulting from failure to follow the recommendations of this manual. The company LVT sp. z o.o. reserves the right to make changes to the instructions.

BG

УПОТРЕБА НА ПРОДУКТА

Електрическият продукт, който сте закупили, отговаря на изискванията на стандартите на Европейския съюз, преминал е през процедура за оценка на съответствието и е маркиран със знак CE. В зависимост от модела/дизайна, той може да бъде свързан (безопасно) към електрическата мрежа (~230V 50/60Hz), чрез допълнително помощно устройство (захранване) с подходящи параметри или да се използва без връзка към електрическата мрежа (стоки с вградена батерия и слънчеви панели).

ИНСТАЛАЦИЯ

Продуктът може да се монтира само от лице, упълномощено да работи с електрическо оборудване. Свързването трябва да бъде в съответствие със схемата на свързване 1-7. ПРОДУКТИ, ПОСТОЯННО МОНТИРАНИ НА ПОДА 1. Изключете захранващото напрежение 230 V, като изключите предпазителя. 2. Пробийте отвори в основата, съответстващи на дадения модел продукт. 3. Поставяне на монтажните щифтове в отворите. 4. Закачете или завинтете продукта към земята. 5. Свържете захранващите кабели към захранващия куб. 6. Завийте светлинните източници (ако не са интегрирани). 7. Включете предпазителите. ПРЕНОСИМИ ПРОДУКТИ 1. Завинтете източника на светлина. 2. Включете захранващия кабел в електрически контакт. БАТЕРИЯ И СЛЪНЧЕВИ ПРОДУКТИ 1. Поставете батерията (ако не е вградена). 2. Включете продукта, като използвате бутона ВКЛ./ИЗКЛ.

ФУНКЦИОНАЛНИ ОСОБЕНОСТИ

Използвайте продукта на закрито (IP20/IP44 степен) или на открито (IP44/IP54/IP65 степен).

БЕЗОПАСНОСТ / ПОДДРЪЖКА

Извършете поддръжка при изключено захранване. Почиствайте само с деликатни и сухи тъкани. Не покривайте продукта. Продукт без разглобяване. Не е подходящ за самостоятелни ремонти. Недопустимо е използването на продукта без или със счупено защитно стъкло. Подмяната на светлинния източник в LED осветително тяло не е възможна / Подмяната на светлинния източник е възможна в осветително тяло без интегриран светлинен източник. Цялото LED осветително тяло трябва да се смени, ако е повредено. Повреди в резултат на неправилен монтаж няма да се приемат като рекламация. Не трябва да променяте закупените стоки. Продуктът не е играчка и трябва да се държи на безопасно разстояние от животни и малки деца по време на работа. Когато инсталирате електрически продукт, използвайте одобрен захранващ блок в съответствие със стандарта EN 60998. Продуктът не трябва да влиза в контакт с грес, разтворители или други проникващи вещества. Техническите данни могат да бъдат намерени на етикета или опаковката.

ИЗХВЪРЛЯНЕ НА ЕЛЕКТРИЧЕСКИ УСТРОЙСТВА / ОПАЗВАНЕ НА ОКОЛНАТА СРЕДА

Електрическото оборудване, обозначено със символа на зачеркнат контейнер, не може да се изхвърля като битов отпадък. Такова оборудване се събира и рециклира. Продукти, маркирани по този начин, не могат да се изхвърлят заедно с други отпадъци под наказателна отговорност. Такива продукти могат да бъдат вредни за околната среда и човешкото здраве и изискват специални форми на обработка, по-специално възстановяване, рециклиране и/или изхвърляне. Продуктите, маркирани по този начин, трябва да бъдат занесени в пункт за събиране на отпадъци от електрическо или електронно оборудване. Информация за пунктовете за събиране/събиране може да бъде получена от местните власти или търговци на този тип оборудване. Използваното оборудване може също да бъде върнато на продавача, ако бъде закупен нов продукт в количество, не по-голямо от новото оборудване от същия тип. Горните правила се прилагат за Европейския съюз. В случай на други държави трябва да се прилагат законовите разпоредби, които са в сила в дадена страна. Препоръчваме да се свържете с дистрибутора на нашия продукт във вашия район.

БЕЛЕЖКИ/СЪВЕТИ

Неспазването на препоръките в това ръководство може да доведе до например пожар, изгаряния, токов удар, физически наранявания и други материални и нематериални щети. Допълнителна информация за продуктите на LVT е достъпна на: www.lvt.com.pl. LVT sp. z o. o. не носи отговорност за последствията в резултат на неспазване на препоръките в това ръководство. LVT sp. z o. o. си запазва правото да прави промени в инструкциите.

CS

POUŽITÍ PRODUKTU

Elektrický výrobek, který jste si zakoupili, splňuje požadavky norem Evropské unie, prošel postupem posouzení shody a je označen značkou CE. V závislosti na modelu/provedení může být připojen (bezpečně) k elektrické síti (~230V 50/60Hz), prostřednictvím přídavného pomocného zařízení (napájení) s příslušnými parametry nebo použit bez připojení k elektrické síti (zboží s vestavěná baterie a solární panely).

INSTALACE

Výrobek smí instalovat pouze osoba oprávněná k práci na elektrických zařízeních. Zapojení by mělo být v souladu se schématem zapojení 1-7. VÝROBKY PERMANENTNĚ MONTOVANÉ NA PODLAHU 1. Vypněte síťové napětí 230V vypnutím pojistky. 2. Do podkladu vyvrtejte otvory odpovídající danému modelu výrobku. 3. Umístění montážních kolíků do otvorů. 4. Zavěste nebo přišroubujte výrobek k zemi. 5. Připojte napájecí kabely k napájecí kostce. 6. Našroubujte světelné zdroje (pokud nejsou integrovány). 7. Zapněte pojistky. PŘENOSNÉ VÝROBKY 1. Zašroubujte světelný zdroj. 2. Zapojte napájecí kabel do elektrické zásuvky. BATERIE A SOLÁRNÍ VÝROBKY 1. Umístěte baterii (pokud není integrovaná). 2. Zapněte výrobek pomocí tlačítka ON/OFF.

FUNKČNÍ VLASTNOSTI

Používejte výrobek uvnitř (stupeň IP20/IP44) nebo venku (stupeň IP44/IP54/IP65).

BEZPEČNOST / ÚDRŽBA

Údržbu provádějte při odpojeném napájení. Čistěte pouze jemnými a suchými látkami. Výrobek nezakrývejte. Výrobek bez demontáže. Není vhodný pro svépomocné opravy. Je nepřípustné používat výrobek bez nebo s rozbitým ochranným sklem. Výměna světelného zdroje ve svítidle LED není možná / Výměna světelného zdroje je možná u svítidla bez integrovaného světelného zdroje. V případě poškození je nutné vyměnit celé LED svítidlo. Poškození způsobené neodbornou instalací nebude uznáno jako reklamace. Zakoupené zboží nesmíte upravovat. Výrobek není hračka a měl by být během provozu uchováván v bezpečné vzdálenosti od zvířat a malých dětí. Při instalaci elektrického výrobku použijte schválenou napájecí kostku v souladu s normou EN 60998. Výrobek nesmí přijít do styku s mastnotou, rozpouštědly nebo jinými pronikajícími látkami. Technické údaje naleznete na štítku nebo obalu.

LIKVIDACE ELEKTRICKÝCH ZAŘÍZENÍ / OCHRANA ŽIVOTNÍHO PROSTŘEDÍ

Elektrozařízení označené symbolem přeškrtnuté popelnice nelze likvidovat jako komunální odpad. Takové zařízení se shromažďuje a recykluje. Takto označené výrobky nelze pod pokutou vyhazovat s ostatním odpadem. Takové produkty mohou být škodlivé pro životní prostředí a lidské zdraví a vyžadují zvláštní formy zpracování, zejména obnovu, recyklaci a/nebo likvidaci. Takto označené výrobky je třeba odevzdat na sběrné místo pro odpad z elektrických nebo elektronických zařízení. Informace o sběrných/sběrných místech lze získat od místních úřadů nebo prodejců tohoto typu zařízení. Odpadní zařízení lze také vrátit prodávajícímu, pokud je zakoupen nový výrobek v množství, které není větší než u nového zařízení stejného typu. Výše uvedená pravidla platí pro Evropskou unii. V případě ostatních zemí je třeba uplatňovat právní předpisy platné v dané zemi. Doporučujeme kontaktovat distributora našeho produktu ve vaší oblasti.

POZNÁMKY/TIPY

Nedodržení doporučení této příručky může mít za následek například požár, popáleniny, úraz elektrickým proudem, fyzická zranění a další materiální i nemateriální škody. Další informace o produktech LVT jsou k dispozici na: www.lvt.com.pl. LVT sp. z o. o. nenese odpovědnost za následky vyplývající z nedodržení doporučení tohoto návodu. Společnost LVT sp. z o.o. si vyhrazuje právo na změny v pokynech.

DA

PRODUKTBRUG

Det elektriske produkt, du har købt, opfylder kravene i EU-standarder, har gennemgået en overensstemmelsesvurderingsprocedure og er mærket med CE-mærket. Afhængigt af model/design kan den tilsluttes (sikkert) til strømnettet (~230V 50/60Hz), gennem en ekstra hjælpeanordning (strømforsyning) med passende parametre, eller bruges uden tilslutning til strømnettet (varer med et indbygget batteri og solpaneler).

INSTALLATION

Produktet må kun installeres af en person, der er autoriseret til at arbejde på elektrisk udstyr. Tilslutningen skal være i overensstemmelse med tilslutningsdiagram 1-7. PRODUKTER PERMANENT MONTERET PÅ GULVET 1. Sluk for 230V netspændingen ved at slukke for sikringen. 2. Bor huller i underlaget svarende til den givne produktmodel. 3. Anbringelse af monteringsstifterne i hullerne. 4. Hæng eller skru produktet til jorden. 5. Tilslut strømkablerne til strømkuben. 6. Skru lyskilderne i (hvis ikke integreret). 7. Tænd for sikringerne. BÆRBARE PRODUKTER 1. Skru lyskilden i. 2. Sæt netledningen i en stikkontakt. BATTERI OG SOLPRODUKTER 1. Placer batteriet (hvis det ikke er integreret). 2. Tænd for produktet ved hjælp af ON/OFF-knappen.

FUNKTIONELLE FUNKTIONER

Brug produktet indendørs (IP20/IP44 grad) eller udendørs (IP44/IP54/IP65 grad).

SIKKERHED / VEDLIGEHOLDELSE

Udfør vedligeholdelse med strømmen afbrudt. Rengør kun med sarte og tørre stoffer. Tildæk ikke produktet. Ikke-adskillelsesprodukt. Ikke egnet til selvreparationer. Det er uacceptabelt at bruge produktet uden eller med et knust beskyttelsesglas. Udskiftning af lyskilden i et LED-armatur er ikke muligt / Udskiftning af lyskilden er muligt i et armatur uden en integreret lyskilde. Hele LED-armaturen skal udskiftes, hvis den er beskadiget. Skader som følge af forkert installation vil ikke blive accepteret som reklamation. Du må ikke ændre de købte varer. Produktet er ikke et legetøj og bør holdes på sikker afstand fra dyr og små børn under drift. Når du installerer et elektrisk produkt, skal du bruge en godkendt strømforsyningsterning i henhold til EN 60998-standarden. Produktet må ikke komme i kontakt med fedt, opløsningsmidler eller andre gennemtrængende stoffer. Tekniske data kan findes på etiketten eller emballagen.

BORTSKAFFELSE AF ELEKTRISKE ENHEDER / MILJØBESKYTTELSE

Elektrisk udstyr markeret med det overstregede skraldespandssymbol kan ikke bortskaffes som husholdningsaffald. Sådant udstyr indsamles og genbruges. Produkter mærket på denne måde må ikke smides ud sammen med andet affald med bødestraf. Sådanne produkter kan være skadelige for miljøet og menneskers sundhed og kræver særlige former for forarbejdning, især nyttiggørelse, genanvendelse og/eller bortskaffelse. Produkter mærket på denne måde skal afleveres til et indsamlingssted for affald af elektrisk eller elektronisk udstyr. Oplysninger om indsamlings-/indsamlingssteder kan fås hos lokale myndigheder eller forhandlere af denne type udstyr. Affaldsudstyr kan også returneres til sælger, hvis et nyt produkt købes i en mængde, der ikke er større end det nye udstyr af samme type. Ovenstående regler gælder for Den Europæiske Union. I tilfælde af andre lande bør de gældende lovbestemmelser i et givet land anvendes. Vi anbefaler at kontakte forhandleren af vores produkt i dit område.

NOTER/TIPS

Manglende overholdelse af anbefalingerne i denne vejledning kan resultere i for eksempel brand, forbrændinger, elektrisk stød, fysiske kvæstelser og anden materiel og ikke-materiel skade. Yderligere information om LVT-produkter er tilgængelig på: www.lvt.com.pl. LVT sp. z o. o. er ikke ansvarlig for konsekvenserne af manglende overholdelse af anbefalingerne i denne manual. Firmaet LVT sp. z o.o. forbeholder sig retten til at foretage ændringer i instruktionerne.

DE

PRODUKTVERWENDUNG

Das von Ihnen erworbene Elektroprodukt entspricht den Anforderungen der EU-Normen, hat ein Konformitätsbewertungsverfahren durchlaufen und ist mit dem CE-Zeichen gekennzeichnet. Je nach Modell/Ausführung kann es (sicher) an das Stromnetz (~230V 50/60Hz), über ein zusätzliches Hilfsgerät (Netzteil) mit entsprechenden Parametern angeschlossen oder ohne Anschluss an das Stromnetz (Ware mit) verwendet werden eine eingebaute Batterie und Solarmodule).

INSTALLATION

Das Produkt darf nur von einer Person installiert werden, die für Arbeiten an elektrischen Anlagen befugt ist. Der Anschluss sollte gemäß Anschlussplan 1-7 erfolgen. PRODUKTE, DIE FEST AM BODEN MONTIERT WERDEN 1. Schalten Sie die 230-V-Netzspannung aus, indem Sie die Sicherung ausschalten. 2. Bohren Sie Löcher in den Untergrund, die dem jeweiligen Produktmodell entsprechen. 3. Platzieren Sie die Befestigungsstifte in den Löchern. 4. Hängen Sie das Produkt am Boden auf oder schrauben Sie es fest. 5. Schließen Sie die Stromkabel an den Power Cube an. 6. Schrauben Sie die Lichtquellen ein (falls nicht integriert). 7. Schalten Sie die Sicherungen ein. TRAGBARE PRODUKTE 1. Schrauben Sie die Lichtquelle ein. 2. Stecken Sie das Netzkabel in eine Steckdose. BATTERIE UND SOLARPRODUKTE 1. Legen Sie die Batterie ein (falls nicht integriert). 2. Schalten Sie das Produkt mit der EIN/AUS-Taste ein.

FUNKTIONSMERKMALE

Verwenden Sie das Produkt im Innenbereich (Schutzart IP20/IP44) oder im Freien (Schutzart IP44/IP54/IP65).

SICHERHEIT / WARTUNG

Führen Sie Wartungsarbeiten bei ausgeschalteter Stromversorgung durch. Nur mit empfindlichen und trockenen Textilien reinigen. Decken Sie das Produkt nicht ab. Nicht zerlegbares Produkt. Nicht für Selbstreparaturen geeignet. Es ist nicht akzeptabel, das Produkt ohne oder mit zerbrochenem Schutzglas zu verwenden. Der Austausch der Lichtquelle ist bei einer LED-Leuchte nicht möglich. / Der Austausch der Lichtquelle ist bei einer Leuchte ohne integrierte Lichtquelle möglich. Bei Beschädigung muss die gesamte LED-Leuchte ausgetauscht werden. Schäden, die auf eine unsachgemäße Installation zurückzuführen sind, werden nicht als Reklamation anerkannt. Sie dürfen die gekaufte Ware nicht verändern. Das Produkt ist kein Spielzeug und sollte während des Betriebs in sicherem Abstand zu Tieren und Kleinkindern gehalten werden. Verwenden Sie bei der Installation eines elektrischen Produkts einen gemäß der Norm EN 60998 zugelassenen Stromversorgungswürfel. Das Produkt darf nicht mit Fett, Lösungsmitteln oder anderen eindringenden Substanzen in Berührung kommen. Technische Daten finden Sie auf dem Etikett oder der Verpackung.

ENTSORGUNG ELEKTROGERÄTE / UMWELTSCHUTZ

Elektrogeräte, die mit dem Symbol der durchgestrichenen Mülltonne gekennzeichnet sind, dürfen nicht über den Hausmüll entsorgt werden. Solche Geräte werden gesammelt und recycelt. Auf diese Weise gekennzeichnete Produkte dürfen unter Androhung einer Geldbuße nicht mit anderen Abfällen entsorgt werden. Solche Produkte können schädlich für die Umwelt und die menschliche Gesundheit sein und erfordern besondere Formen der Verarbeitung, insbesondere Rückgewinnung, Recycling und/oder Entsorgung. Auf diese Weise gekennzeichnete Produkte sollten an einer Sammelstelle für Elektro- und Elektronikaltgeräte abgegeben werden. Informationen zu Sammel-/Sammelstellen erhalten Sie bei den örtlichen Behörden oder Händlern dieser Art von Geräten. Altgeräte können auch dann an den Verkäufer zurückgegeben werden, wenn ein neues Produkt in einer Menge gekauft wird, die nicht größer ist als die Menge an Neugeräten desselben Typs. Die oben genannten Regeln gelten für die Europäische Union. Im Falle anderer Länder sind die dort geltenden Rechtsvorschriften anzuwenden. Wir empfehlen Ihnen, den Händler unseres Produkts in Ihrer Nähe zu kontaktieren.

HINWEISE/TIPPS

Die Nichtbeachtung der Empfehlungen dieses Handbuchs kann beispielsweise zu Bränden, Verbrennungen, Stromschlägen, Körperverletzungen und anderen materiellen und immateriellen Schäden führen. Weitere Informationen zu LVT-Produkten finden Sie unter: www.lvt.com.pl. LVT sp. z o. o. ist nicht verantwortlich für die Folgen, die sich aus der Nichtbeachtung der Empfehlungen dieses Handbuchs ergeben. Das Unternehmen LVT sp. z o.o. behält sich das Recht vor, Änderungen an der Anleitung vorzunehmen.

EL

ΧΡΗΣΗ ΠΡΟΪΟΝΤΟΣ

Το ηλεκτρικό προϊόν που αγοράσατε πληροί τις απαιτήσεις των προτύπων της Ευρωπαϊκής Ένωσης, έχει υποβληθεί σε διαδικασία αξιολόγησης της συμμόρφωσης και φέρει τη σήμανση CE. Ανάλογα με το μοντέλο/σχεδίαση, μπορεί να συνδεθεί (ασφαλώς) στο ηλεκτρικό δίκτυο (~230V 50/60Hz), μέσω πρόσθετης βοηθητικής συσκευής (τροφοδοτικό) με κατάλληλες παραμέτρους ή να χρησιμοποιηθεί χωρίς σύνδεση στο ηλεκτρικό δίκτυο (αγαθά με μια ενσωματωμένη μπαταρία και ηλιακά πάνελ).

ΕΓΚΑΤΑΣΤΑΣΗ

Το προϊόν επιτρέπεται να εγκατασταθεί μόνο από άτομο εξουσιοδοτημένο να εργάζεται σε ηλεκτρικό εξοπλισμό. Η σύνδεση πρέπει να είναι σύμφωνη με το διάγραμμα σύνδεσης 1-7. ΠΡΟΪΟΝΤΑ ΜΟΝΙΜΑ ΣΤΟ ΔΑΠΕΔΟ 1. Απενεργοποιήστε την τάση δικτύου 230 V κλείνοντας την ασφάλεια. 2. Ανοίξτε τρύπες στο υπόστρωμα που αντιστοιχεί στο συγκεκριμένο μοντέλο προϊόντος. 3. Τοποθέτηση των ακίδων στερέωσης στις οπές. 4. Κρεμάστε ή βιδώστε το προϊόν στο έδαφος. 5. Συνδέστε τα καλώδια τροφοδοσίας στον κύβο τροφοδοσίας. 6. Βιδώστε τις πηγές φωτός (αν δεν είναι ενσωματωμένες). 7. Ενεργοποιήστε τις ασφάλειες. ΦΟΡΗΤΑ ΠΡΟΪΟΝΤΑ 1. Βιδώστε την πηγή φωτός. 2. Συνδέστε το καλώδιο ρεύματος σε μια πρίζα. ΜΠΑΤΑΡΙΑ ΚΑΙ ΗΛΙΑΚΗ ΠΡΟΪΟΝΤΑ 1. Τοποθετήστε την μπαταρία (αν δεν είναι ενσωματωμένη). 2. Ενεργοποιήστε το προϊόν χρησιμοποιώντας το κουμπί ON/OFF.

ΛΕΙΤΟΥΡΓΙΚΑ ΧΑΡΑΚΤΗΡΙΣΤΙΚΑ

Χρησιμοποιήστε το προϊόν σε εσωτερικούς χώρους (βαθμός IP20/IP44) ή σε εξωτερικούς χώρους (βαθμός IP44/IP54/IP65).

ΑΣΦΑΛΕΙΑ / ΣΥΝΤΗΡΗΣΗ

Εκτελέστε συντήρηση με αποσυνδεδεμένο το ρεύμα. Καθαρίστε μόνο με ευαίσθητα και στεγνά υφάσματα. Μην καλύπτετε το προϊόν. Προϊόν που δεν αποσυναρμολογείται. Δεν είναι κατάλληλο για αυτοεπισκευές. Είναι απαράδεκτη η χρήση του προϊόντος χωρίς ή με σπασμένο προστατευτικό τζάμι. Δεν είναι δυνατή η αντικατάσταση της πηγής φωτός σε φωτιστικό LED / Η αντικατάσταση της πηγής φωτός είναι δυνατή σε ένα εξάρτημα χωρίς ενσωματωμένη πηγή φωτός. Ολόκληρο το φωτιστικό LED πρέπει να αντικατασταθεί εάν καταστραφεί. Ζημιές που προκύπτουν από ακατάλληλη εγκατάσταση δεν θα γίνονται δεκτές ως καταγγελία. Δεν πρέπει να τροποποιήσετε τα προϊόντα που αγοράσατε. Το προϊόν δεν είναι παιχνίδι και πρέπει να φυλάσσεται σε ασφαλή απόσταση από ζώα και μικρά παιδιά κατά τη λειτουργία. Κατά την εγκατάσταση ενός ηλεκτρικού προϊόντος, χρησιμοποιήστε έναν εγκεκριμένο κύβο τροφοδοσίας σύμφωνα με το πρότυπο EN 60998 Το προϊόν δεν πρέπει να έρχεται σε επαφή με γράσο, διαλύτες ή άλλες διεισδυτικές ουσίες. Τα τεχνικά στοιχεία βρίσκονται στην ετικέτα ή στη συσκευασία.

ΑΠΟΡΡΙΨΗ ΗΛΕΚΤΡΙΚΩΝ ΣΥΣΚΕΥΩΝ / ΠΡΟΣΤΑΣΙΑ ΠΕΡΙΒΑΛΛΟΝΤΟΣ

Ο ηλεκτρικός εξοπλισμός που επισημαίνεται με το σύμβολο του διαγραμμένου κάδου δεν μπορεί να απορριφθεί ως αστικό απόβλητο. Τέτοιος εξοπλισμός συλλέγεται και ανακυκλώνεται. Τα προϊόντα που επισημαίνονται με αυτόν τον τρόπο δεν μπορούν να πεταχτούν μαζί με άλλα απόβλητα με πρόστιμο. Τέτοια προϊόντα μπορεί να είναι επιβλαβή για το περιβάλλον και την ανθρώπινη υγεία και απαιτούν ειδικές μορφές επεξεργασίας, ιδίως ανάκτηση, ανακύκλωση ή/και απόρριψη. Τα προϊόντα που επισημαίνονται με αυτόν τον τρόπο θα πρέπει να μεταφέρονται σε ένα σημείο συλλογής απορριμμάτων ηλεκτρικού ή ηλεκτρονικού εξοπλισμού. Πληροφορίες σχετικά με τα σημεία συλλογής/συλλογής μπορούν να ληφθούν από τις τοπικές αρχές ή τους αντιπροσώπους αυτού του τύπου εξοπλισμού. Ο άχρηστος εξοπλισμός μπορεί επίσης να επιστραφεί στον πωλητή εάν αγοραστεί νέο προϊόν σε ποσότητα όχι μεγαλύτερη από τον νέο εξοπλισμό του ίδιου τύπου. Οι παραπάνω κανόνες ισχύουν για την Ευρωπαϊκή Ένωση. Στην περίπτωση άλλων χωρών, θα πρέπει να εφαρμόζονται οι νομικές ρυθμίσεις που ισχύουν σε μια δεδομένη χώρα. Συνιστούμε να επικοινωνήσετε με τον διανομέα του προϊόντος μας στην περιοχή σας.

ΣΗΜΕΙΩΣΕΙΣ/ΣΥΜΒΟΥΛΕΣ

Η μη τήρηση των συστάσεων αυτού του εγχειριδίου μπορεί να προκαλέσει, για παράδειγμα, πυρκαγιά, εγκαύματα, ηλεκτροπληξία, σωματικούς τραυματισμούς και άλλες υλικές και μη υλικές ζημιές. Πρόσθετες πληροφορίες σχετικά με τα προϊόντα LVT είναι διαθέσιμες στη διεύθυνση: www.lvt.com.pl. LVT sp. z o. o. δεν ευθύνεται για τις συνέπειες που προκύπτουν από τη μη συμμόρφωση με τις συστάσεις αυτού του εγχειριδίου. Η εταιρεία LVT sp. z o.o. διατηρεί το δικαίωμα να κάνει αλλαγές στις οδηγίες.

ES

USO DEL PRODUCTO

El producto eléctrico que ha adquirido cumple con los requisitos de las normas de la Unión Europea, ha sido sometido a un procedimiento de evaluación de conformidad y está marcado con la marca CE. Dependiendo del modelo/diseño, se puede conectar (de forma segura) a la red eléctrica (~230V 50/60Hz), a través de un dispositivo auxiliar adicional (fuente de alimentación) con los parámetros adecuados, o utilizar sin conexión a la red eléctrica (productos con una batería incorporada y paneles solares).

INSTALACIÓN

El producto sólo puede ser instalado por una persona autorizada para trabajar en equipos eléctricos. La conexión debe realizarse de acuerdo con el diagrama de conexión 1-7. PRODUCTOS FIJADOS PERMANENTEMENTE AL SUELO 1. Cortar la tensión de red de 230V apagando el fusible. 2. Taladre agujeros en el sustrato correspondientes al modelo de producto indicado. 3. Colocar los pasadores de montaje en los agujeros. 4. Cuelgue o atornille el producto al suelo. 5. Conecte los cables de alimentación al power cube. 6. Atornille las fuentes de luz (si no están integradas). 7. Encienda los fusibles. PRODUCTOS PORTÁTILES 1. Atornille la fuente de luz. 2. Conecte el cable de alimentación a una toma de corriente. BATERÍA Y PRODUCTOS SOLARES 1. Colocar la batería (si no está integrada). 2. Encienda el producto usando el botón ON/OFF.

CARACTERÍSTICAS FUNCIONALES

Utilice el producto en interiores (grados IP20/IP44) o en exteriores (grados IP44/IP54/IP65).

SEGURIDAD / MANTENIMIENTO

Realizar el mantenimiento con la alimentación desconectada. Limpiar únicamente con tejidos delicados y secos. No cubra el producto. Producto sin desmontaje. No apto para autorreparaciones. Es inaceptable utilizar el producto sin o con el cristal protector roto. No es posible reemplazar la fuente de luz en una luminaria LED / Es posible reemplazar la fuente de luz en una luminaria sin fuente de luz integrada. Se debe reemplazar todo el dispositivo LED si está dañado. Los daños resultantes de una instalación incorrecta no se aceptarán como reclamación. No debe modificar los bienes adquiridos. El producto no es un juguete y debe mantenerse a una distancia segura de animales y niños pequeños durante su funcionamiento. Al instalar un producto eléctrico, utilice un cubo de alimentación homologado según la norma EN 60998. El producto no debe entrar en contacto con grasas, disolventes u otras sustancias penetrantes. Los datos técnicos se pueden encontrar en la etiqueta o en el embalaje.

ELIMINACIÓN DE DISPOSITIVOS ELÉCTRICOS / PROTECCIÓN AMBIENTAL

Los equipos eléctricos marcados con el símbolo del contenedor tachado no pueden desecharse como residuos municipales. Dichos equipos se recogen y reciclan. Los productos marcados de esta manera no pueden desecharse junto con otros residuos bajo pena de multa. Dichos productos pueden ser perjudiciales para el medio ambiente y la salud humana y requieren formas especiales de procesamiento, en particular recuperación, reciclaje y/o eliminación. Los productos marcados de esta manera deben llevarse a un punto de recogida de residuos de aparatos eléctricos o electrónicos. Puede obtener información sobre los puntos de recogida/recolección de las autoridades locales o de los distribuidores de este tipo de equipos. El equipo de desecho también podrá devolverse al vendedor si se compra un producto nuevo por una cantidad no mayor que el equipo nuevo del mismo tipo. Las reglas anteriores se aplican a la Unión Europea. En el caso de otros países, se deberán aplicar las normas legales vigentes en un determinado país. Recomendamos contactar con el distribuidor de nuestro producto en su zona.

NOTAS/CONSEJOS

El incumplimiento de las recomendaciones de este manual puede provocar, por ejemplo, incendios, quemaduras, descargas eléctricas, lesiones físicas y otros daños materiales y no materiales. Información adicional sobre los productos LVT está disponible en: www.lvt.com.pl. LVT sp. z o. o. no se hace responsable de las consecuencias derivadas del incumplimiento de las recomendaciones de este manual. La empresa LVT sp. z o.o. se reserva el derecho de realizar cambios en las instrucciones.

ET

TOOTE KASUTAMINE

Teie ostetud elektritoode vastab Euroopa Liidu standardite nõuetele, on läbinud vastavushindamise protseduuri ja on märgistatud CE-märgisega. Olenevalt mudelist/konstruktsioonist saab selle ühendada (turvaliselt) elektrivõrku (~230V 50/60Hz), sobivate parameetritega täiendava abiseadme (toiteallika) kaudu või kasutada ilma elektrivõrguga ühendamata (kaubad koos sisseehitatud aku ja päikesepaneelid).

PAIGALDAMINE

Toodet tohib paigaldada ainult elektriseadmetega töötamiseks volitatud isik. Ühendus peab olema kooskõlas ühendusskeemiga 1-7. PÜSIVALT PÕRANDALE PAIGALDATUD TOOTED 1. Lülitage 230V võrgupinge välja, lülitades kaitsme välja. 2. Puurige aluspinnale antud tootemudelile vastavad augud. 3. Kinnitustihvtide asetamine aukudesse. 4. Riputage või kruvige toode maa külge. 5. Ühendage toitekaablid toitekuubikuga. 6. Keerake sisse valgusallikad (kui pole integreeritud). 7. Lülitage kaitsmed sisse. KAASASKAASATAVAD TOOTED 1. Keerake valgusallikas sisse. 2. Ühendage toitejuhe pistikupessa. AKU JA PÄIKESE TOOTED 1. Asetage aku (kui see pole integreeritud). 2. Lülitage toode sisse, kasutades ON/OFF nuppu.

FUNKTSIONAALSED OMADUSED

Kasutage toodet siseruumides (IP20/IP44 kraad) või väljas (IP44/IP54/IP65 kraad).

OHUTUS / HOOLDUS

Tehke hooldust väljalülitatud toiteallikaga. Puhastage ainult õrnade ja kuivade kangastega. Ärge katke toodet. Lahti võetav toode. Iseremondiks ei sobi. Toote kasutamine ilma või purunenud kaitseklaasiga on vastuvõetamatu. Valgusallika asendamine LED-valgustis ei ole võimalik / Valgusallika asendamine on võimalik ilma integreeritud valgusallikata valgustites. Kahjustuse korral tuleb kogu LED-valgusti välja vahetada. Ebaõigest paigaldamisest tekkinud kahjude eest kaebust ei võeta. Te ei tohi ostetud kaupa muuta. Toode ei ole mänguasi ja seda tuleb töötamise ajal hoida loomadest ja väikelastest ohutus kauguses. Elektrilise toote paigaldamisel kasutage standardile EN 60998 vastavat heakskiidetud toiteallikat. Toode ei tohi kokku puutuda rasvade, lahustite ega muude läbistavate ainetega. Tehnilised andmed leiate etiketilt või pakendilt.

ELEKTRISEADMETE UTILISEERIMINE / KESKKONNAKAITSE

Läbikriipsutatud prügikasti sümboliga elektriseadmeid ei tohi visata olmejäätmete hulka. Sellised seadmed kogutakse ja taaskasutatakse. Selliselt märgistatud tooteid ei saa trahviga koos muude jäätmetega ära visata. Sellised tooted võivad olla kahjulikud keskkonnale ja inimeste tervisele ning nõuavad erilisi töötlemisviise, eelkõige taaskasutamist, ringlussevõttu ja/või kõrvaldamist. Selliselt märgistatud tooted tuleb viia elektri- või elektroonikaseadmete jäätmete kogumispunkti. Teavet kogumis-/kogumispunktide kohta saate kohalikelt ametiasutustelt või seda tüüpi seadmete edasimüüjatelt. Seadmete jäätmeid võib müüjale tagastada ka juhul, kui uut toodet ostetakse koguses, mis ei ole suurem kui sama tüüpi uusi seadmeid. Ülaltoodud reeglid kehtivad Euroopa Liidus. Teiste riikide puhul tuleks kohaldada antud riigis kehtivaid õigusnorme. Soovitame võtta ühendust meie toote edasimüüjaga oma piirkonnas.

MÄRKUSED/NÕUANDED

Selle juhendi soovituste eiramine võib põhjustada näiteks tulekahju, põletusi, elektrilöögi, kehavigastusi ning muid materiaalseid ja mittemateriaalseid kahjusid. Lisateavet LVT toodete kohta leiate aadressilt: www.lvt.com.pl. LVT sp. z o. o. ei vastuta tagajärgede eest, mis tulenevad selle juhendi soovituste mittejärgimisest. Ettevõte LVT sp. z o.o. jätab endale õiguse teha juhendis muudatusi.

FI

TUOTTEEN KÄYTTÖ

Ostamasi sähkötuote täyttää Euroopan unionin standardien vaatimukset, on läpikäynyt vaatimustenmukaisuuden arviointimenettelyn ja on merkitty CE-merkillä. Mallista/mallista riippuen se voidaan liittää (turvallisesti) sähköverkkoon (~230V 50/60Hz), ylimääräisen apulaitteen (virtalähde) kautta asianmukaisin parametrein tai käyttää ilman yhteyttä sähköverkkoon (tavarat sisäänrakennettu akku ja aurinkopaneelit).

ASENNUS

Tuotteen saa asentaa vain sähkölaitteiden parissa työskentelevä henkilö. Kytkennän tulee olla kytkentäkaavion 1-7 mukainen. LATTIAAN PYSYVÄSTI ASENNETUT TUOTTEET 1. Katkaise 230 V verkkojännite kytkemällä sulake pois päältä. 2. Poraa alustaan reiät, jotka vastaavat annettua tuotemallia. 3. Aseta asennustapit reikiin. 4. Ripusta tai ruuvaa tuote maahan. 5. Kytke virtakaapelit virtakuutioon. 6. Kierrä valonlähteet (jos niitä ei ole integroitu) kiinni. 7. Kytke sulakkeet päälle. KANNETTAVAT TUOTTEET 1. Kierrä valonlähde paikalleen. 2. Liitä virtajohto pistorasiaan. AKKU JA AURINKOTUOTTEET 1. Aseta akku (jos ei ole integroitu). 2. Käynnistä tuote ON/OFF-painikkeella.

TOIMINNALLISET OMINAISUUDET

Käytä tuotetta sisätiloissa (IP20/IP44 aste) tai ulkona (IP44/IP54/IP65 aste).

TURVALLISUUS / HUOLTO

Suorita huolto virran ollessa katkaistu. Puhdista vain herkillä ja kuivilla kankailla. Älä peitä tuotetta. Purkamaton tuote. Ei sovellu omatoimiseen korjaukseen. Ei ole hyväksyttävää käyttää tuotetta ilman suojalasia tai rikkoutuneen suojalasin kanssa. Valonlähteen vaihtaminen LED-valaisimessa ei ole mahdollista / Valonlähteen vaihtaminen on mahdollista valaisimessa, jossa ei ole integroitua valonlähdettä. Koko LED-valaisin on vaihdettava, jos se on vaurioitunut. Epäasianmukaisesta asennuksesta aiheutuneita vaurioita ei hyväksytä valituksena. Et saa muuttaa ostettua tuotetta. Tuote ei ole lelu, ja se tulee säilyttää turvallisella etäisyydellä eläimistä ja pienistä lapsista käytön aikana. Kun asennat sähkölaitetta, käytä EN 60998 -standardin mukaista hyväksyttyä virtalähdettä. Tuote ei saa joutua kosketuksiin rasvan, liuottimien tai muiden tunkeutuvien aineiden kanssa. Tekniset tiedot löytyvät etiketistä tai pakkauksesta.

SÄHKÖLAITTEIDEN HÄVITTÄMINEN / YMPÄRISTÖNSUOJELU

Yliviivatulla roskakorisymbolilla merkittyjä sähkölaitteita ei saa hävittää yhdyskuntajätteen mukana. Tällaiset laitteet kerätään ja kierrätetään. Tällä tavalla merkittyjä tuotteita ei saa sakkojen uhalla hävittää muun jätteen mukana. Tällaiset tuotteet voivat olla haitallisia ympäristölle ja ihmisten terveydelle ja vaatia erityisiä käsittelytapoja, erityisesti hyödyntämistä, kierrätystä ja/tai hävittämistä. Tällä tavalla merkityt tuotteet tulee viedä sähkö- tai elektroniikkalaiteromun keräyspisteeseen. Tietoja keräys-/keräyspisteistä saa paikallisilta viranomaisilta tai tämäntyyppisten laitteiden jälleenmyyjiltä. Jätelaitteet voidaan palauttaa myös myyjälle, jos uutta tuotetta ostetaan enintään samantyyppistä uutta laitetta. Yllä olevat säännöt koskevat Euroopan unionia. Muiden maiden tapauksessa tulee soveltaa tietyssä maassa voimassa olevia lakeja. Suosittelemme ottamaan yhteyttä tuotteemme jälleenmyyjään alueellasi.

HUOMAUTUKSIA/VINKKEJÄ

Tämän oppaan suositusten noudattamatta jättäminen voi johtaa esimerkiksi tulipaloon, palovammoihin, sähköiskuihin, fyysisiin vammoihin ja muihin aineellisiin ja aineettomiin vahinkoihin. Lisätietoja LVT-tuotteista on saatavilla osoitteessa: www.lvt.com.pl. LVT sp. z o. o. ei ole vastuussa seurauksista, jotka johtuvat tämän oppaan suositusten noudattamatta jättämisestä. Yritys LVT sp. z o.o. pidättää oikeuden ohjeiden muutoksiin.

FR

UTILISATION DU PRODUIT

Le produit électrique que vous avez acheté répond aux exigences des normes de l'Union européenne, a fait l'objet d'une procédure d'évaluation de la conformité et porte le marquage CE. Selon le modèle/la conception, il peut être connecté (en toute sécurité) au réseau électrique (~230 V 50/60 Hz), via un dispositif auxiliaire supplémentaire (alimentation électrique) avec des paramètres appropriés, ou utilisé sans connexion au réseau électrique (marchandises avec une batterie et des panneaux solaires intégrés).

INSTALLATION

Le produit ne peut être installé que par une personne autorisée à travailler sur des équipements électriques. La connexion doit être conforme au schéma de connexion 1-7. PRODUITS MONTÉS DE MANIÈRE PERMANENTE AU SOL 1. Coupez la tension secteur 230 V en coupant le fusible. 2. Percez des trous dans le substrat correspondant au modèle de produit donné. 3. Placer les broches de montage dans les trous. 4. Accrochez ou vissez le produit au sol. 5. Connectez les câbles d'alimentation au power cube. 6. Vissez les sources lumineuses (si elles ne sont pas intégrées). 7. Allumez les fusibles. PRODUITS PORTABLES 1. Vissez la source lumineuse. 2. Branchez le cordon d'alimentation dans une prise électrique. BATTERIE ET PRODUITS SOLAIRES 1. Placez la batterie (si elle n'est pas intégrée). 2. Allumez le produit à l'aide du bouton ON/OFF.

CARACTÉRISTIQUES FONCTIONNELLES

Utilisez le produit à l'intérieur (degré IP20/IP44) ou à l'extérieur (degré IP44/IP54/IP65).

SÉCURITÉ / ENTRETIEN

Effectuez la maintenance avec l'alimentation débranchée. Nettoyer uniquement avec des tissus délicats et secs. Ne couvrez pas le produit. Produit sans démontage. Ne convient pas aux auto-réparations. Il est inacceptable d'utiliser le produit sans ou avec un verre de protection brisé. Le remplacement de la source lumineuse dans un luminaire LED n'est pas possible / Le remplacement de la source lumineuse est possible dans un luminaire sans source lumineuse intégrée. L'ensemble du luminaire LED doit être remplacé s'il est endommagé. Les dommages résultant d'une mauvaise installation ne seront pas acceptés comme réclamation. Vous ne devez pas modifier les biens achetés. Le produit n'est pas un jouet et doit être maintenu à une distance sûre des animaux et des jeunes enfants pendant son utilisation. Lors de l'installation d'un produit électrique, utilisez un bloc d'alimentation homologué conformément à la norme EN 60998. Le produit ne doit pas entrer en contact avec de la graisse, des solvants ou d'autres substances pénétrantes. Les données techniques se trouvent sur l'étiquette ou l'emballage.

ÉLIMINATION DES APPAREILS ÉLECTRIQUES / PROTECTION DE L'ENVIRONNEMENT

Les équipements électriques marqués du symbole de la poubelle barrée ne peuvent pas être éliminés avec les déchets municipaux. Ces équipements sont collectés et recyclés. Les produits ainsi marqués ne peuvent être jetés avec d'autres déchets sous peine d'amende. De tels produits peuvent être nocifs pour l'environnement et la santé humaine et nécessiter des traitements particuliers, notamment une valorisation, un recyclage et/ou une élimination. Les produits ainsi marqués doivent être déposés dans un point de collecte des déchets d'équipements électriques ou électroniques. Des informations sur les/points de collecte peuvent être obtenues auprès des autorités locales ou des revendeurs de ce type d'équipement. L'équipement usagé peut également être retourné au vendeur si un produit neuf est acheté pour un montant non supérieur à celui de l'équipement neuf du même type. Les règles ci-dessus s'appliquent à l'Union européenne. Dans le cas d'autres pays, les réglementations légales en vigueur dans un pays donné doivent être appliquées. Nous vous recommandons de contacter le distributeur de notre produit dans votre région.

REMARQUES/CONSEILS

Le non-respect des recommandations de ce manuel peut entraîner, par exemple, un incendie, des brûlures, un choc électrique, des blessures physiques et d'autres dommages matériels et immatériels. Des informations supplémentaires sur les produits LVT sont disponibles sur : www.lvt.com.pl. LVT sp. z o.o. n'est pas responsable des conséquences résultant du non-respect des recommandations de ce manuel. La société LVT sp. z o.o. se réserve le droit d'apporter des modifications aux instructions.

GA

ÚSÁID TÁIRGÍ

Comhlíonann an táirge leictreach a cheannaigh tú ceanglais chaighdeáin an Aontais Eorpaigh, cuireadh faoi nós imeachta um measúnú comhréireachta agus tá an marc CE marcáilte air. Ag brath ar an tsamhail/dearadh, is féidir é a nascadh (go sábháilte) leis an eangach chumhachta (~ 230V 50/60Hz), trí fheiste cúnta breise (soláthar cumhachta) le paraiméadair chuí, nó é a úsáid gan ceangal leis an eangach chumhachta (earraí le ceallraí agus painéil gréine).

SUITEÁIL

Ní fhéadfaidh ach duine atá údaraithe oibriú ar threalamh leictreach an táirge a shuiteáil. Ba cheart go mbeadh an nasc i gcomhréir leis an léaráid nasc 1-7. TÁIRGÍ A SHEOLADH AR AN URRAS go Buan 1. Múch an voltas príomhlíonra 230V tríd an bhfiús a chasadh as. 2. Druileáil poill sa tsubstráit a fhreagraíonn don mhúnla táirge a thugtar. 3. Na bioráin gléasta a chur sna poill. 4. Croch nó scriú an táirge go talamh. 5. Ceangail na cáblaí cumhachta leis an gciúb cumhachta. 6. Scriú sna foinsí solais (mura bhfuil sé comhtháite). 7. Cas ar na fiúsanna. TÁIRGÍ IOMPAIR 1. Scriú san fhoinse solais. 2. Plugáil an téad cumhachta isteach in asraon leictreach. TÁIRGÍ CATHAIR AGUS SOLÁTHAIR 1. Cuir an ceallraí (mura bhfuil sé comhtháite). 2. Cas ar an táirge ag baint úsáide as an gcnaipe AR / AS.

GNÉITHE FEIDHMIÚCHÁIN

Úsáid an táirge taobh istigh (céim IP20/IP44) nó lasmuigh (céim IP44/IP54/IP65).

SÁBHÁILTEACHT / COTHABHÁIL

Déan cothabháil agus an chumhacht dícheangailte. Glan ach amháin le fabraicí íogair agus tirim. Ná clúdaigh an táirge. Táirge neamh-dhíchóimeála. Níl sé oiriúnach le haghaidh féin-dheisiúcháin. Tá sé do-ghlactha an táirge a úsáid gan nó le gloine cosanta briste. Ní féidir an fhoinse solais a athsholáthar i daingneán LED / Is féidir foinse solais a athsholáthar i daingneán gan foinse solais chomhtháite. Ní mór an daingneán LED ar fad a athsholáthar má dhéantar damáiste dó. Ní ghlacfar le damáiste mar thoradh ar shuiteáil míchuí mar ghearán. Níor cheart duit na hearraí ceannaithe a mhodhnú. Ní bréagán é an táirge agus ba cheart é a choinneáil ag achar sábháilte ó ainmhithe agus ó leanaí beaga le linn oibriú. Nuair a bhíonn táirge leictreach á shuiteáil, bain úsáid as ciúb soláthair cumhachta ceadaithe i gcomhréir le caighdeán EN 60998 Ní fhéadfaidh an táirge dul i dteagmháil le ramhar, tuaslagóirí nó substaintí treáiteacha eile. Is féidir sonraí teicniúla a fháil ar an lipéad nó ar an bpacáistiú.

SÁBHÁILTEACHT / COTHABHÁIL

Déan cothabháil agus an chumhacht dícheangailte. Glan ach amháin le fabraicí íogair agus tirim. Ná clúdaigh an táirge. Táirge neamh-dhíchóimeála. Níl sé oiriúnach le haghaidh féin-dheisiúcháin. Tá sé do-ghlactha an táirge a úsáid gan nó le gloine cosanta briste. Ní féidir an fhoinse solais a athsholáthar i daingneán LED / Is féidir foinse solais a athsholáthar i daingneán gan foinse solais chomhtháite. Ní mór an daingneán LED ar fad a athsholáthar má dhéantar damáiste dó. Ní ghlacfar le damáiste mar thoradh ar shuiteáil míchuí mar ghearán. Níor cheart duit na hearraí ceannaithe a mhodhnú. Ní bréagán é an táirge agus ba cheart é a choinneáil ag achar sábháilte ó ainmhithe agus ó leanaí beaga le linn oibriú. Nuair a bhíonn táirge leictreach á shuiteáil, bain úsáid as ciúb soláthair cumhachta ceadaithe i gcomhréir le caighdeán EN 60998 Ní fhéadfaidh an táirge dul i dteagmháil le ramhar, tuaslagóirí nó substaintí treáiteacha eile. Is féidir sonraí teicniúla a fháil ar an lipéad nó ar an bpacáistiú.

DIÚSCAIRT FEISTÍ LEICTREACH / COSAINT COMHSHAOIL

Ní féidir trealamh leictreach atá marcáilte le siombail na haraide crosáilte amach a dhiúscairt mar dhramhaíl chathrach. Bailítear agus athchúrsáiltear trealamh den sórt sin. Ní féidir táirgí atá marcáilte ar an mbealach seo a chaitheamh le dramhaíl eile faoi phionós fíneáil. D'fhéadfadh táirgí den sórt sin a bheith díobhálach don chomhshaol agus do shláinte an duine agus d'fhéadfadh foirmeacha speisialta próiseála a bheith ag teastáil uathu, go háirithe aisghabháil, athchúrsáil agus/nó diúscairt. Ba cheart táirgí atá marcáilte ar an mbealach seo a thabhairt go pointe

bailiúcháin le haghaidh dramhthrealamh leictreach nó leictreonach. Is féidir faisnéis faoi phointí bailiúcháin/bailithe a fháil ó údaráis áitiúla nó ó dhíoltóirí trealaimh den chineál seo. Féadfar trealamh dramhaíola a chur ar ais chuig an díoltóir freisin má cheannaítear táirge nua i méid nach mó ná an trealamh nua den chineál céanna. Baineann na rialacha thuas leis an Aontas Eorpach. I gcás tíortha eile, ba cheart na rialacháin dlí atá i bhfeidhm i dtír ar leith a chur i bhfeidhm. Molaimid teagmháil a dhéanamh le dáileoir ár dtáirge i do cheantar.

NÓTAÍ/TIPS

Mura gcomhlíontar moltaí an lámhleabhair seo, d'fhéadfadh go n-eascródh, mar shampla, tine, dónna, turraing leictreach, gortuithe fisiceacha agus damáiste ábharach agus neamhábhartha eile. Tá faisnéis bhreise faoi tháirgí LVT ar fáil ag: www.lvt.com.pl. LVT sp. z o. o. freagrach as na hiarmhairtí a eascraíonn as mainneachtain cloí le moltaí an lámhleabhair seo. Tá an chuideachta LVT sp. z o.o. forchoimeádann an ceart chun athruithe a dhéanamh ar na treoracha.

HR

KORIŠTENJE PROIZVODA

Električni proizvod koji ste kupili udovoljava zahtjevima standarda Europske unije, prošao je postupak ocjene sukladnosti i označen je oznakom CE. Ovisno o modelu/dizajnu, može se spojiti (sigurno) na električnu mrežu (~230V 50/60Hz), preko dodatnog pomoćnog uređaja (napajanje) s odgovarajućim parametrima ili koristiti bez priključka na električnu mrežu (roba s ugrađena baterija i solarni paneli).

MONTAŽA

Proizvod smije montirati samo osoba ovlaštena za rad na električnoj opremi. Spajanje mora biti u skladu sa shemom spajanja 1-7. PROIZVODI TRAJNO MONTIRANI NA POD 1. Isključite mrežni napon od 230 V isključivanjem osigurača. 2. Izbušite rupe u podlozi koje odgovaraju danom modelu proizvoda. 3. Postavljanje montažnih klinova u rupe. 4. Objesite ili pričvrstite proizvod na tlo. 5. Spojite kabele za napajanje na kocku za napajanje. 6. Uvrnite izvore svjetla (ako nisu integrirani). 7. Uključite osigurače. PRIJENOSNI PROIZVODI 1. Uvrnite izvor svjetla. 2. Uključite kabel za napajanje u električnu utičnicu. BATERIJE I SOLARNI PROIZVODI 1. Postavite bateriju (ako nije integrirana). 2. Uključite proizvod tipkom ON/OFF.

FUNKCIONALNE OSOBINE

Koristite proizvod u zatvorenom prostoru (IP20/IP44 stupanj) ili na otvorenom (IP44/IP54/IP65 stupanj).

SIGURNOST / ODRŽAVANJE

Izvršite održavanje s isključenim napajanjem. Čistite samo s osjetljivim i suhim tkaninama. Nemojte prekrivati proizvod. Proizvod koji se ne rastavlja. Nije prikladno za samostalne popravke. Neprihvatljivo je koristiti proizvod bez ili s razbijenim zaštitnim staklom. Zamjena izvora svjetla u LED rasvjetnom tijelu nije moguća / Zamjena izvora svjetla je moguća u rasvjetnom tijelu bez integriranog izvora svjetla. Cijeli LED uređaj mora se zamijeniti ako je oštećen. Oštećenja nastala nestručnom montažom neće biti prihvaćena kao reklamacija. Ne smijete mijenjati kupljenu robu. Proizvod nije igračka i tijekom rada treba ga držati na sigurnoj udaljenosti od životinja i male djece. Prilikom postavljanja električnog proizvoda, koristite odobrenu kocku za napajanje u skladu sa standardom EN 60998. Proizvod ne smije doći u dodir s mašću, otapalima ili drugim prodornim tvarima. Tehničke podatke možete pronaći na etiketi ili pakiranju.

ZBRINJAVANJE ELEKTRIČNIH UREĐAJA / ZAŠTITA OKOLIŠA

Električna oprema označena simbolom prekrižene kante ne smije se odlagati kao komunalni otpad. Takva oprema se prikuplja i reciklira. Ovako označeni proizvodi ne smiju se bacati s ostalim otpadom pod prijetnjom novčane kazne. Takvi proizvodi mogu biti štetni za okoliš i ljudsko zdravlje te zahtijevaju posebne oblike obrade, posebice oporabu, recikliranje i/ili zbrinjavanje. Ovako označene proizvode treba odnijeti na sabirno mjesto za otpadnu električnu ili elektroničku opremu. Informacije o sabirnim mjestima mogu se dobiti od lokalnih vlasti ili trgovaca ovom vrstom opreme. Otpadna oprema također se može vratiti prodavatelju ako je kupljen novi proizvod u količini koja nije veća od nove opreme iste vrste. Gore navedena pravila vrijede za Europsku uniju. U slučaju drugih zemalja treba primijeniti zakonske propise koji su na snazi u datoj zemlji. Preporučamo da kontaktirate distributera našeg proizvoda u vašem području.

NAPOMENE/SAVJETI

Nepoštivanje preporuka ovog priručnika može rezultirati, primjerice, požarom, opeklinama, strujnim udarom, fizičkim ozljedama i drugom materijalnom i nematerijalnom štetom. Dodatne informacije o LVT proizvodima dostupne su na: www.lvt.com.pl. LVT sp. z o. o. nije odgovoran za posljedice nastale nepridržavanjem preporuka ovog priručnika. Tvrtka LVT sp. z o.o. zadržava pravo izmjene uputa.

HU

TERMÉK HASZNÁLATA

Az Ön által vásárolt elektromos termék megfelel az Európai Uniós szabványok követelményeinek, átesett a megfelelőségértékelési eljáráson és CE jelöléssel rendelkezik. Modelltől/kialakítástól függően csatlakoztatható (biztonságosan) az elektromos hálózathoz (~230V 50/60Hz), egy kiegészítő segédeszközön (tápegységen) keresztül megfelelő paraméterekkel, vagy hálózati csatlakozás nélkül is használható (az áruk beépített akkumulátor és napelemek).

TELEPÍTÉS

A terméket csak elektromos berendezéseken végzett munkára jogosult személy telepítheti. A bekötésnek meg kell felelnie az 1-7. A PADLÓRA ÁLLANDÓAN SZERELT TERMÉKEK 1. Kapcsolja ki a 230V-os hálózati feszültséget a biztosíték kikapcsolásával. 2. Az adott termékmodellnek megfelelő lyukakat fúrjon az aljzatba. 3. Helyezze be a rögzítőcsapokat a lyukakba. 4. Akassza fel vagy csavarja fel a terméket a földre. 5. Csatlakoztassa a tápkábeleket a tápkockához. 6. Csavarja be a fényforrásokat (ha nincs beépítve). 7. Kapcsolja be a biztosítékokat. HORDOZHATÓ TERMÉKEK 1. Csavarja be a fényforrást. 2. Dugja be a tápkábelt egy elektromos aljzatba. AKKUMULÁTOR ÉS NAPELEMES TERMÉKEK 1. Helyezze be az akkumulátort (ha nincs beépítve). 2. Kapcsolja be a terméket a BE/KI gombbal.

FUNKCIÓS JELLEMZŐK

Használja a terméket beltéren (IP20/IP44 fok) vagy kültéren (IP44/IP54/IP65 fok).

BIZTONSÁG / KARBANTARTÁS

A karbantartást áramtalanított állapotban végezze. Csak finom és száraz szövettel tisztítsa. Ne takarja le a terméket. Nem szétszerelhető termék. Önjavításra nem alkalmas. Elfogadhatatlan a termék használata törött védőüveg nélkül vagy azzal együtt. A fényforrás cseréje LED-es lámpatestben nem lehetséges / A fényforrás cseréje integrált fényforrás nélküli lámpatestben lehetséges. Sérülés esetén a teljes LED-es lámpatestet ki kell cserélni. A szakszerűtlen szerelésből eredő károk nem fogadhatók el reklamációként. A megvásárolt árut nem szabad módosítani. A termék nem játék, és működés közben biztonságos távolságban kell tartani az állatoktól és kisgyermekektől. Elektromos termék beszerelésekor az EN 60998 szabványnak megfelelő jóváhagyott tápegységet használjon. A termék nem érintkezhet zsírral, oldószerrel vagy más áthatoló anyaggal. A műszaki adatok a címkén vagy a csomagoláson találhatók.

ELEKTROMOS KÉSZÜLÉKEK ÁRTALMATLANÍTÁSA / KÖRNYEZETVÉDELEM

Az áthúzott kuka szimbólummal jelölt elektromos berendezéseket nem lehet kommunális hulladékként kezelni. Az ilyen berendezéseket összegyűjtik és újrahasznosítják. Az így megjelölt termékek pénzbírság terhe mellett nem dobhatók más hulladékkal együtt. Az ilyen termékek károsak lehetnek a környezetre és az emberi egészségre, és speciális feldolgozási formákat igényelnek, különösen hasznosítást, újrahasznosítást és/vagy ártalmatlanítást. Az így megjelölt termékeket az elektromos vagy elektronikus berendezések hulladékainak gyűjtőhelyére kell vinni. A begyűjtési/gyűjtőhelyekkel kapcsolatos információk a helyi hatóságoktól vagy az ilyen típusú berendezések forgalmazóitól szerezhetők be. Az elhasználódott berendezést akkor is vissza lehet küldeni az eladónak, ha új termék vásárlása nem haladja meg az azonos típusú új berendezést. A fenti szabályok az Európai Unióra vonatkoznak. Más országok esetében az adott országban hatályos jogszabályokat kell alkalmazni. Javasoljuk, hogy vegye fel a kapcsolatot termékünk forgalmazójával az Ön területén.

MEGJEGYZÉSEK/TIPPEK

A kézikönyv ajánlásainak be nem tartása például tüzet, égési sérüléseket, áramütést, testi sérüléseket és egyéb anyagi és nem anyagi károkat okozhat. Az LVT termékekről további információk a következő címen érhetők el: www.lvt.com.pl. LVT sp. z o. o. nem vállal felelősséget a kézikönyv ajánlásainak be nem tartásából eredő következményekért. Az LVT sp. z o.o. fenntartja a jogot az utasítások változtatására.

IT

USO DEL PRODOTTO

Il prodotto elettrico acquistato soddisfa i requisiti degli standard dell'Unione Europea, è stato sottoposto a una procedura di valutazione della conformità ed è contrassegnato con il marchio CE. A seconda del modello/design, può essere collegato (in sicurezza) alla rete elettrica (~230V 50/60Hz), tramite un dispositivo ausiliario aggiuntivo (alimentatore) con parametri adeguati, oppure utilizzato senza connessione alla rete elettrica (merce con una batteria integrata e pannelli solari).

INSTALLAZIONE

Il prodotto può essere installato solo da una persona autorizzata a lavorare su apparecchiature elettriche. Il collegamento deve essere conforme allo schema di collegamento 1-7. PRODOTTI MONTATI PERMANENTEMENTE A PAVIMENTO 1. Togliere la tensione di rete 230V spegnendo il fusibile. 2. Praticare dei fori nel substrato corrispondenti al modello di prodotto indicato. 3. Posizionamento dei perni di montaggio nei fori. 4. Appendere o avvitare il prodotto al suolo. 5. Collegare i cavi di alimentazione al power cube. 6. Avvitare le sorgenti luminose (se non integrate). 7. Accendere i fusibili. PRODOTTI PORTATILI 1. Avvitare la sorgente luminosa. 2. Collegare il cavo di alimentazione a una presa elettrica. BATTERIA E PRODOTTI SOLARI 1. Posizionare la batteria (se non integrata). 2. Accendere il prodotto utilizzando il pulsante ON/OFF.

CARATTERISTICHE FUNZIONALI

Utilizzare il prodotto in ambienti interni (grado IP20/IP44) o esterni (grado IP44/IP54/IP65).

SICUREZZA/MANUTENZIONE

Eseguire la manutenzione con l'alimentazione scollegata. Pulire solo con tessuti delicati e asciutti. Non coprire il prodotto. Prodotto non smontabile. Non adatto per autoriparazioni. Non è accettabile utilizzare il prodotto senza o con il vetro protettivo rotto. La sostituzione della sorgente luminosa in un apparecchio a LED non è possibile / La sostituzione della sorgente luminosa è possibile in un apparecchio senza sorgente luminosa integrata. Se danneggiato, l'intero apparecchio LED deve essere sostituito. I danni derivanti da un'installazione non corretta non saranno accettati come reclamo. Non è necessario modificare la merce acquistata. Il prodotto non è un giocattolo e deve essere tenuto a distanza di sicurezza da animali e bambini piccoli durante il funzionamento. Quando si installa un prodotto elettrico, utilizzare un cubo di alimentazione omologato secondo la norma EN 60998. Il prodotto non deve entrare in contatto con grassi, solventi o altre sostanze penetranti. I dati tecnici si trovano sull'etichetta o sulla confezione.

SMALTIMENTO APPARECCHI ELETTRICI / TUTELA AMBIENTALEISKA

Le apparecchiature elettriche contrassegnate dal simbolo del bidone barrato non possono essere smaltite come rifiuti urbani. Tali apparecchiature vengono raccolte e riciclate. I prodotti così contrassegnati non possono essere gettati insieme agli altri rifiuti pena sanzione. Tali prodotti possono essere dannosi per l'ambiente e la salute umana e richiedono forme speciali di lavorazione, in particolare recupero, riciclaggio e/o smaltimento. I prodotti contrassegnati in questo modo devono essere portati in un punto di raccolta per rifiuti di apparecchiature elettriche o elettroniche. Informazioni sulla raccolta/punti di raccolta possono essere ottenute dalle autorità locali o dai rivenditori di questo tipo di apparecchiatura. L'attrezzatura usata potrà essere restituita al venditore anche nel caso in cui venga acquistato un nuovo prodotto per un importo non superiore all'attrezzatura nuova dello stesso tipo. Le regole di cui sopra si applicano all'Unione Europea. Per gli altri paesi si applicano le norme legali in vigore nel paese in questione. Ti consigliamo di contattare il distributore del nostro prodotto nella tua zona.

NOTE/CONSIGLI

La mancata osservanza delle raccomandazioni di questo manuale può provocare, ad esempio, incendi, ustioni, scosse elettriche, lesioni fisiche e altri danni materiali e non materiali. Ulteriori informazioni sui prodotti LVT sono disponibili all'indirizzo: www.lvt.com.pl. LVT sp.zo.o. non è responsabile delle conseguenze derivanti dal mancato rispetto delle raccomandazioni del presente manuale. La ditta LVT sp. z o.o. si riserva il diritto di apportare modifiche alle istruzioni.

LT

PRODUKTO NAUDOJIMAS

Jūsų įsigytas elektros gaminys atitinka Europos Sąjungos standartų reikalavimus, praėjo atitikties vertinimo procedūrą ir yra pažymėtas CE ženklu. Priklausomai nuo modelio/konstrukcijos, galima prijungti (saugiai) prie elektros tinklo (~230V 50/60Hz), per papildomą pagalbinį įrenginį (maitinimą) su atitinkamais parametrais arba naudoti neprijungus prie elektros tinklo (prekės su įmontuota baterija ir saulės baterijos).

MONTAVIMAS

Gaminį gali montuoti tik asmuo, įgaliotas dirbti su elektros įranga. Jungtis turi atitikti 1-7 jungimo schemą. NUOSTATAI PRIE GRINDŲ MONTUOTI PRODUKTAI 1. Išjunkite 230 V tinklo įtampą išjungdami saugiklį. 2. Išgręžkite skyles substrate, atitinkančią nurodytą gaminio modelį. 3. Tvirtinimo kaiščių įdėjimas į skyles. 4. Pakabinkite arba prisukite gaminį prie žemės. 5. Prijunkite maitinimo laidus prie maitinimo kubo. 6. Įsukite šviesos šaltinius (jei jie nėra integruoti). 7. Įjunkite saugiklius. NEŠIOJAMI PRODUKTAI 1. Įsukite šviesos šaltinį. 2. Įkiškite maitinimo laidą į elektros lizdą. AKUMULIATORIUS IR SAULES GAMINIAI 1. Įdėkite bateriją (jei neintegruota). 2. Įjunkite gaminį naudodami ON/OFF mygtuką.

FUNKCINĖS SAVYBĖS

Naudokite gaminį patalpose (IP20/IP44 laipsnis) arba lauke (IP44/IP54/IP65 laipsnis).

SAUGA / PRIEŽIŪRA

Techninę priežiūrą atlikite atjungę maitinimą. Valykite tik švelniais ir sausais audiniais. Neuždenkite gaminio. Neardomas gaminys. Netinka savarankiškam remontui. Nepriimtina naudoti gaminį be arba su išdaužytu apsauginiu stiklu. Šviesos šaltinio pakeisti į LED šviestuvą neįmanoma / Šviesos šaltinį galima pakeisti šviestuve be integruoto šviesos šaltinio. Jei pažeista, reikia pakeisti visą LED šviestuvą. Žala, atsiradusi dėl netinkamo įrengimo, nepriimama kaip skundas. Negalite keisti įsigytų prekių. Gaminys nėra žaislas, todėl jį eksploatacijos metu reikia laikyti saugiu atstumu nuo gyvūnų ir mažų vaikų. Montuodami elektrinį gaminį, naudokite patvirtintą maitinimo bloką pagal EN 60998 standartą. Gaminys neturi liestis su riebalais, tirpikliais ar kitomis prasiskverbiančiomis medžiagomis. Techninius duomenis rasite etiketėje arba pakuotėje.

ELEKTROS PRIETAISŲ IŠMETIMAS / APLINKOS APSAUGA

Perbrauktos šiukšliadėžės simboliu pažymėtos elektros įrangos negalima išmesti kaip komunalinių atliekų. Tokia įranga surenkama ir perdirbama. Taip pažymėtų gaminių negalima išmesti kartu su kitomis atliekomis, užtraukiant baudą. Tokie gaminiai gali būti kenksmingi aplinkai ir žmonių sveikatai, todėl juos reikia apdoroti specialiomis formomis, ypač panaudojimu, perdirbimu ir (arba) šalinimu. Taip pažymėtus gaminius reikia pristatyti į elektros ar elektroninės įrangos atliekų surinkimo punktą. Informacijos apie surinkimo/suėmimo vietas galite gauti iš vietos valdžios institucijų arba šio tipo įrangos pardavėjų. Įrangos atliekos taip pat gali būti grąžinamos pardavėjui, jei naujos prekės perkama ne daugiau nei tos pačios rūšies naujos įrangos. Pirmiau nurodytos taisyklės galioja Europos Sąjungai. Kitų šalių atveju turėtų būti taikomi toje šalyje galiojantys teisiniai reguliavimai. Rekomenduojame susisiekti su mūsų gaminio platintoju jūsų vietovėje.

PASTABOS / PATARIMAI

Jei nesilaikysite šio vadovo rekomendacijų, galite, pavyzdžiui, sukelti gaisrą, nudegimus, elektros smūgį, fizinius sužalojimus ir kitą materialinę bei nematerialinę žalą. Daugiau informacijos apie LVT gaminius rasite adresu: www.lvt.com.pl. LVT sp. z o. o. neatsako už pasekmes, kylančias dėl šio vadovo rekomendacijų nesilaikymo. Įmonė LVT sp. z o.o. pasilieka teisę keisti instrukcijas.

LV

PRODUKTA LIETOŠANA

Jūsu iegādātā elektroprece atbilst Eiropas Savienības standartu prasībām, ir izgājusi atbilstības novērtēšanas procedūru un marķēta ar CE marķējumu. Atkarībā no modeļa/dizaina to var pieslēgt (droši) pie elektrotīkla (~230V 50/60Hz), caur papildus palīgierīci (barošanas padevi) ar atbilstošiem parametriem vai izmantot bez pieslēgšanas elektrotīklam (preces ar iebūvēts akumulators un saules paneļi).

UZSTĀDĪŠANA

Izstrādājumu drīkst uzstādīt tikai persona, kas ir pilnvarota strādāt ar elektroiekārtām. Savienojumam jābūt saskaņā ar savienojuma shēmu 1-7. PRODUKTI, KAS PASTĀVĪGI UZSTĀDĪTI PIE GRĪDAS 1. Izslēdziet 230 V tīkla spriegumu, izslēdzot drošinātāju. 2. Izurbiet urbumus pamatnē atbilstoši dotajam izstrādājuma modelim. 3. Montāžas tapu ievietošana caurumos. 4. Piekariet vai pieskrūvējiet izstrādājumu zemē. 5. Pievienojiet strāvas kabeļus strāvas kubam. 6. Ieskrūvējiet gaismas avotus (ja nav integrēti). 7. Ieslēdziet drošinātājus. PORTATĪVIE PRODUKTI 1. Ieskrūvējiet gaismas avotu. 2. Pievienojiet strāvas vadu elektrības kontaktligzdai. AKUMULATORI UN SAULES IZSTRĀDĀJUMI 1. Ievietojiet akumulatoru (ja nav integrēts). 2. Ieslēdziet izstrādājumu, izmantojot IESLĒGŠANAS/IZSLĒGŠANAS pogu.

FUNKCIONĀLĀS ĪPAŠĪBAS

Izmantojiet produktu telpās (IP20/IP44 grāds) vai ārpus telpām (IP44/IP54/IP65 grāds).

DROŠĪBA / APKOPE

Veiciet apkopi ar atvienotu strāvas padevi. Tīriet tikai ar smalkiem un sausiem audumiem. Nepārsedziet izstrādājumu. Neizjaucams produkts. Nav piemērots pašremontam. Ir nepieņemami lietot produktu bez vai ar izsistu aizsargstiklu. Gaismas avota nomaiņa LED ķermeņos nav iespējama / Gaismas avota nomaiņa ir iespējama armatūrā bez integrēta gaismas avota. Ja ir bojāts, viss LED armatūra ir jānomaina. Bojājumi, kas radušies nepareizas uzstādīšanas dēļ, netiks pieņemti kā sūdzība. Jūs nedrīkstat modificēt iegādātās preces. Produkts nav rotaļlieta, un darbības laikā tas jāglabā drošā attālumā no dzīvniekiem un maziem bērniem. Uzstādot elektrisko izstrādājumu, izmantojiet apstiprinātu barošanas bloku saskaņā ar standartu EN 60998. Produkts nedrīkst nonākt saskarē ar taukiem, šķīdinātājiem vai citām iekļūstošām vielām. Tehniskos datus var atrast uz etiķetes vai iepakojuma.

ELEKTRISKĀS IERĪCES ATBRĪVOŠANA / VIDES AIZSARDZĪBA

Elektroiekārtas, kas apzīmētas ar pārsvītrotas tvertnes simbolu, nevar tikt izmestas kā sadzīves atkritumi. Šādas iekārtas tiek savāktas un pārstrādātas. Šādi marķētos produktus nevar izmest kopā ar citiem atkritumiem, piemērojot naudas sodu. Šādi produkti var būt kaitīgi videi un cilvēku veselībai, un tiem ir nepieciešama īpaša apstrāde, jo īpaši reģenerācija, pārstrāde un/vai iznīcināšana. Šādi marķētie izstrādājumi jānogādā elektrisko vai elektronisko iekārtu atkritumu savākšanas punktā. Informāciju par savākšanas/savākšanas punktiem var iegūt no vietējām iestādēm vai šāda veida aprīkojuma izplatītājiem. Nolietotās iekārtas var atgriezt pārdevējam arī tad, ja tiek iegādāta jauna prece par summu, kas nav lielāka par tāda paša veida jauno iekārtu. Iepriekš minētie noteikumi attiecas uz Eiropas Savienību. Citu valstu gadījumā būtu jāpiemēro konkrētajā valstī spēkā esošie tiesību akti. Mēs iesakām sazināties ar mūsu produkta izplatītāju jūsu reģionā.

PIEZĪMES/PADOMI

Šīs rokasgrāmatas ieteikumu neievērošana var izraisīt, piemēram, ugunsgrēku, apdegumus, elektriskās strāvas triecienu, fiziskas traumas un citus materiālus un nemateriālus bojājumus. Papildus informācija par LVT produktiem pieejama: www.lvt.com.pl. LVT sp. z o. o. nav atbildīgs par sekām, kas rodas, neievērojot šīs rokasgrāmatas ieteikumus. Uzņēmums LVT sp. z o.o. patur tiesības veikt izmaiņas instrukcijās.

MT

UŻU TAL-PRODOTT

Il-prodott elettriku li xtrajt jissodisfa r-rekwiżiti tal-istandards tal-Unjoni Ewropea, għadda minn proċedura ta' valutazzjoni tal-konformità u huwa mmarkat bil-marka CE. Skont il-mudell/disinn, jista 'jiġi konness (b'mod sikur) mal-grilja tal-enerġija (~ 230V 50/60Hz), permezz ta' apparat awżiljarju addizzjonali (provvista tal-enerġija) b'parametri xierqa, jew użat mingħajr konnessjoni mal-grilja tal-enerġija (oġġetti b' batterija integrata u pannelli solari).

INSTALLAZZJONI

Il-prodott jista' jiġi installat biss minn persuna awtorizzata biex taħdem fuq tagħmir elettriku. Il-konnessjoni għandha tkun skont id-dijagramma tal-konnessjoni 1-7. PRODOTTI IMMONTATI MA' L-ART 1. Itfi l-vultaġġ tal-mejn ta' 230V billi itfi l-fjus. 2. Drill toqob fis-sottostrat li jikkorrispondu għall-mudell tal-prodott mogħti. 3. It-tqegħid tal-brilli tal-immuntar fit-toqob. 4. Hang jew kamin il-prodott mal-art. 5. Qabbad il-kejbils tal-enerġija mal-kubu tal-enerġija. 6. Invita s-sorsi tad-dawl (jekk mhux integrat). 7. Ixgħel il-fjusis. PRODOTTI JINĠARR 1. Invita s-sors tad-dawl. 2. Ipplaggja l-korda tad-dawl fi żbokk elettriku. BATTERIJI U PRODOTTI SOLARI 1. Poġġi l-batterija (jekk mhux integrata). 2. Ixgħel il-prodott billi tuża l-buttuna ON/OFF.

KARATTERISTIĊI FUNZJONALI

Uża l-prodott ġewwa (grad IP20/IP44) jew barra (grad IP44/IP54/IP65).

SIGURTÀ/MANUTENZJONI

Wettaq manutenzjoni bl-enerġija skonnettjata. Naddaf biss bi drappijiet delikati u niexfa. Tkoprix il-prodott. Prodott mhux żarmar. Mhux adattat għal awto-tiswijiet. Huwa inaċċettabbli li tuża l-prodott mingħajr jew bi ħġieġ protettiv miksur. Is-sostituzzjoni tas-sors tad-dawl f'apparat LED mhux possibbli / Is-sostituzzjoni tas-sors tad-dawl huwa possibbli f'apparat mingħajr sors tad-dawl integrat. L-apparat LED kollu għandu jiġi sostitwit jekk ikun bil-ħsara. Ħsara li tirriżulta minn installazzjoni mhux xierqa ma tiġix aċċettata bħala ilment. M'għandekx timmodifika l-oġġetti mixtrija. Il-prodott mhuwiex ġugarell u għandu jinżamm f'distanza sigura minn annimali u tfal żgħar waqt it-tħaddim. Meta tinstalla prodott elettriku, uża kubu approvat tal-provvista tal-enerġija skont l-istandard EN 60998 Il-prodott m'għandux jiġi f'kuntatt ma 'grass, solventi jew sustanzi penetranti oħra. Id-dejta teknika tista' tinstab fuq it-tikketta jew l-imballaġġ.

RIMI TA' TAGĦMIR ELETTRIKU / PROTEZZJONI AMBJENTALI

It-tagħmir elettriku mmarkat bis-simbolu tal-bin maqtugħ ma jistax jintrema bħala skart muniċipali. Tali tagħmir jinġabar u jiġi riċiklat. Prodotti mmarkati b'dan il-mod ma jistgħux jintremew ma' skart ieħor taħt piena ta' multa. Tali prodotti jistgħu jkunu ta' ħsara għall-ambjent u s-saħħa tal-bniedem u jeħtieġu forom speċjali ta' pproċessar, b'mod partikolari l-irkupru, ir-riċiklaġġ u/jew ir-rimi. Il-prodotti mmarkati b'dan il-mod għandhom jittieħdu f'punt ta' ġbir għall-iskart ta' tagħmir elettriku jew elettroniku. Informazzjoni dwar il-punti ta' ġbir/ġbir tista' tinkiseb mill-awtoritajiet lokali jew negozjanti ta' dan it-tip ta' tagħmir. Skart ta' tagħmir jista' wkoll jintbagħat lura lill-bejjiegħ jekk jinxtara prodott ġdid f'ammont mhux akbar mit-tagħmir ġdid tal-istess tip. Ir-regoli ta' hawn fuq japplikaw għall-Unjoni Ewropea. Fil-każ ta' pajjiżi oħra, għandhom jiġu applikati r-regolamenti legali fis-seħħ f'pajjiż partikolari. Nirrakkomandaw li tikkuntattja lid-distributur tal-prodott tagħna fl-inħawi tiegħek.

NOTI/TIPS

In-nuqqas ta' segwitu tar-rakkomandazzjonijiet ta' dan il-manwal jista' jirriżulta f', pereżempju, nar, ħruq, xokk elettriku, korrimenti fiżiċi u ħsara materjali u mhux materjali oħra. Informazzjoni addizzjonali dwar il-prodotti LVT hija disponibbli fuq: www.lvt.com.pl. LVT sp. z o. o. mhuwiex responsabbli għall-konsegwenzi li jirriżultaw minn nuqqas ta' konformità mar-rakkomandazzjonijiet ta' dan il-manwal. Il-kumpanija LVT sp. z o.o. jirriserva d-dritt li jagħmel bidliet fl-istruzzjonijiet.

NL

PRODUCTGEBRUIK

Het elektrische product dat u hebt gekocht, voldoet aan de eisen van de normen van de Europese Unie, heeft een conformiteitsbeoordelingsprocedure ondergaan en is gemarkeerd met de CE-markering. Afhankelijk van het model/ontwerp kan hij (veilig) worden aangesloten op het elektriciteitsnet (~230V 50/60Hz), via een extra hulpapparaat (voeding) met de juiste parameters, of worden gebruikt zonder aansluiting op het elektriciteitsnet (goederen met een ingebouwde batterij en zonnepanelen).

INSTALLATIE

Het product mag alleen worden geïnstalleerd door een persoon die bevoegd is om aan elektrische apparatuur te werken. De aansluiting moet in overeenstemming zijn met aansluitschema 1-7. PRODUCTEN DIE PERMANENT OP DE VLOER GEMONTEERD ZIJN 1. Schakel de 230V-netspanning uit door de zekering uit te schakelen. 2. Boor gaten in de ondergrond die overeenkomen met het opgegeven productmodel. 3. Plaatsen van de montagepennen in de gaten. 4. Hang of schroef het product in de grond. 5. Sluit de stroomkabels aan op de powercube. 6. Schroef de lichtbronnen vast (indien niet geïntegreerd). 7. Schakel de zekeringen in. DRAAGBARE PRODUCTEN 1. Schroef de lichtbron vast. 2. Sluit het netsnoer aan op een stopcontact. BATTERIJ EN ZONNEPRODUCTEN 1. Plaats de batterij (indien niet geïntegreerd). 2. Schakel het product in met de AAN/UIT-knop.

FUNCTIONELE EIGENSCHAPPEN

Gebruik het product binnen (IP20/IP44 graad) of buiten (IP44/IP54/IP65 graad).

VEILIGHEID / ONDERHOUD

Voer onderhoud uit terwijl de stroom is uitgeschakeld. Alleen reinigen met delicate en droge stoffen. Bedek het product niet. Niet-demontageproduct. Niet geschikt voor zelfreparatie. Het is onaanvaardbaar om het product te gebruiken zonder of met een gebroken beschermglas. Het vervangen van de lichtbron in een LED-armatuur is niet mogelijk / Het vervangen van de lichtbron is mogelijk in een armatuur zonder geïntegreerde lichtbron. Bij beschadiging dient het gehele LED-armatuur vervangen te worden. Schade als gevolg van een onjuiste installatie wordt niet als klacht aanvaard. U mag de gekochte goederen niet wijzigen. Het product is geen speelgoed en moet tijdens het gebruik op veilige afstand van dieren en kleine kinderen worden gehouden. Gebruik bij het installeren van een elektrisch product een goedgekeurde voedingskubus volgens de norm EN 60998. Het product mag niet in contact komen met vet, oplosmiddelen of andere indringende stoffen. Technische gegevens vindt u op het etiket of de verpakking.

VERWIJDERING VAN ELEKTRISCHE APPARATEN / MILIEUBESCHERMING

Elektrische apparatuur gemarkeerd met het doorgestreepte vuilnisbaksymbool mag niet worden weggegooid als gemeentelijk afval. Dergelijke apparatuur wordt ingezameld en gerecycled. Producten die zo gemarkeerd zijn, mogen niet op straffe van een boete bij het overige afval worden weggegooid. Dergelijke producten kunnen schadelijk zijn voor het milieu en de menselijke gezondheid en vereisen speciale vormen van verwerking, met name terugwinning, recycling en/of verwijdering. Producten die op deze manier gemarkeerd zijn, moeten naar een inzamelpunt voor afgedankte elektrische of elektronische apparatuur worden gebracht. Informatie over inzamelpunten/inzamelingspunten kunt u verkrijgen bij de plaatselijke autoriteiten of bij dealers van dit soort apparatuur. Afgedankte apparatuur kan ook aan de verkoper worden geretourneerd als een nieuw product wordt gekocht voor een bedrag dat niet groter is dan de nieuwe apparatuur van hetzelfde type. Bovenstaande regels zijn van toepassing op de Europese Unie. In het geval van andere landen moeten de wettelijke voorschriften die in een bepaald land van kracht zijn, worden toegepast. Wij raden u aan contact op te nemen met de distributeur van ons product bij u in de buurt.

OPMERKINGEN/TIPS

Het niet opvolgen van de aanbevelingen in deze handleiding kan bijvoorbeeld leiden tot brand, brandwonden, elektrische schokken, lichamelijk letsel en andere materiële en immateriële schade. Aanvullende informatie over LVT-producten is beschikbaar op: www.lvt.com.pl. LVT sp. z o. o. is niet verantwoordelijk voor de gevolgen die voortvloeien uit het niet naleven van de aanbevelingen in deze handleiding. Het bedrijf LVT sp. z o.o. behoudt zich het recht voor om wijzigingen aan te brengen in de instructies.

PT

UTILIZAÇÃO DO PRODUTO

O produto eléctrico que adquiriu cumpre os requisitos das normas da União Europeia, foi submetido a um procedimento de avaliação de conformidade e está marcado com a marca CE. Dependendo do modelo/design, pode ser ligado (com segurança) à rede eléctrica (~230V 50/60Hz), através de um dispositivo auxiliar adicional (fonte de alimentação) com parâmetros apropriados, ou utilizado sem ligação à rede eléctrica (mercadorias com uma bateria e painéis solares incorporados).

INSTALAÇÃO

O produto só pode ser instalado por uma pessoa autorizada a trabalhar em equipamentos elétricos. A ligação deve estar de acordo com o esquema de ligação 1-7. PRODUTOS MONTADOS PERMANENTEMENTE NO CHÃO 1. Desligue a tensão de rede de 230V desligando o fusível. 2.º Faça furos no substrato correspondentes ao modelo de produto fornecido. 3.º Colocação dos pinos de montagem nos furos. 4.º Pendure ou aparafuse o produto ao chão. 5. Ligue os cabos de alimentação ao cubo de alimentação. 6.º Aparafuse as fontes de luz (se não estiverem integradas). 7. Ligue os fusíveis. PRODUTOS PORTÁTEIS 1. Aparafuse a fonte de luz. 2. Ligue o cabo de alimentação a uma tomada elétrica. BATERIA E PRODUTOS SOLARES 1. Coloque a bateria (se não estiver integrada). 2. Ligue o produto utilizando o botão ON/OFF.

RECURSOS FUNCIONAIS

Utilize o produto em ambientes interiores (grau IP20/IP44) ou exteriores (grau IP44/IP54/IP65).

BEZPIESEGURANÇA / MANUTENÇÃO

Execute a manutenção com a energia desligada. Limpe apenas com tecidos delicados e secos. Não cubra o produto. Produto sem desmontagem. Não é adequado para autorreparações. É inaceitável utilizar o produto sem ou com o vidro de proteção partido. A substituição da fonte de luz numa luminária LED não é possível / A substituição da fonte de luz é possível numa luminária sem fonte de luz integrada. Toda a luminária LED deve ser substituída se estiver danificada. Os danos resultantes de uma instalação inadequada não serão aceites como reclamação. Não deve modificar os bens adquiridos. O produto não é um brinquedo e deve ser mantido a uma distância segura de animais e crianças pequenas durante a operação. Quando instalar um produto eléctrico, utilize um cubo de alimentação aprovado de acordo com a norma EN 60998. O produto não deve entrar em contacto com gorduras, solventes ou outras substâncias penetrantes. Os dados técnicos podem ser encontrados no rótulo ou na embalagem.

ELIMINAÇÃO DE DISPOSITIVOS ELÉCTRICOS / PROTECÇÃO AMBIENTAL

Os equipamentos elétricos marcados com o símbolo de papeleira riscado não podem ser eliminados como lixo municipal. Estes equipamentos são recolhidos e reciclados. Os produtos assim marcados não poderão ser eliminados juntamente com outros resíduos sob pena de multa. Estes produtos podem ser prejudiciais para o ambiente e para a saúde humana e requerem formas especiais de processamento, nomeadamente a valorização, reciclagem e/ou eliminação. Os produtos marcados desta forma devem ser levados para um ponto de recolha de resíduos de equipamentos eléctricos ou electrónicos. Informações sobre os pontos de recolha/recolha podem ser obtidas junto das autoridades locais ou dos revendedores deste tipo de equipamento. Os equipamentos usados poderão também ser devolvidos ao vendedor caso seja adquirido um novo produto de valor não superior ao do novo equipamento do mesmo tipo. As regras acima referidas aplicam-se à União Europeia. No caso de outros países, deverão ser aplicadas as normas legais em vigor num determinado país. Recomendamos que contacte o distribuidor do nosso produto na sua área.

NOTAS/DICAS

O não cumprimento das recomendações deste manual pode resultar, por exemplo, em incêndio, queimaduras, choque elétrico, lesões físicas e outros danos materiais e não materiais. Informações adicionais sobre os produtos LVT estão disponíveis em: www.lvt.com.pl. LVT sp. z o.o. não se responsabiliza pelas consequências resultantes do não cumprimento das recomendações deste manual. A empresa LVT sp. z o.o. reserva-se o direito de fazer alterações às instruções.

RO

UTILIZAREA PRODUSULUI

Produsul electric pe care l-ați achiziționat îndeplinește cerințele standardelor Uniunii Europene, a fost supus unei proceduri de evaluare a conformității și este marcat cu marcajul CE. În funcție de model/design, acesta poate fi conectat (în siguranță) la rețeaua electrică (~230V 50/60Hz), printr-un dispozitiv auxiliar suplimentar (alimentare) cu parametri corespunzători, sau utilizat fără conexiune la rețeaua electrică (bunuri cu o baterie încorporată și panouri solare).

INSTALARE

Produsul poate fi instalat numai de o persoană autorizată să lucreze la echipamente electrice. Conexiunea trebuie să fie în conformitate cu schema de conectare 1-7. PRODUSE MONTATE PERMANENT PE PODEA 1. Opriți tensiunea de rețea de 230V decuplând siguranța. 2. Găuriți găuri în substrat corespunzătoare modelului de produs dat. 3. Amplasarea știfturilor de montare în găuri. 4. Agățați sau înșurubați produsul la pământ. 5. Conectați cablurile de alimentare la cubul de alimentare. 6. Înșurubați sursele de lumină (dacă nu sunt integrate). 7. Porniți siguranțele. PRODUSE PORTABILE 1. Înșurubați sursa de lumină. 2. Conectați cablul de alimentare la o priză electrică. BATERIE ȘI PRODUSE SOLARE 1. Puneți bateria (dacă nu este integrată). 2. Porniți produsul folosind butonul ON/OFF.

CARACTERISTICI FUNCȚIONALE

Utilizați produsul în interior (grad IP20/IP44) sau în exterior (grad IP44/IP54/IP65).

SIGURANȚĂ / ÎNTREȚINERE

Efectuați întreținerea cu alimentarea deconectată. Curățați numai cu țesături delicate și uscate. Nu acoperiți produsul. Produs care nu se dezasambla. Nu este potrivit pentru auto-reparații. Este inacceptabilă utilizarea produsului fără sau cu un geam de protecție spart. Înlocuirea sursei de lumină într-un corp de iluminat LED nu este posibilă / Înlocuirea sursei de lumină este posibilă într-un corp de iluminat fără sursă de lumină integrată. Întregul corp de iluminat LED trebuie înlocuit dacă este deteriorat. Daunele rezultate din instalarea necorespunzătoare nu vor fi acceptate ca o plângere. Nu trebuie să modificați bunurile achiziționate. Produsul nu este o jucărie și trebuie ținut la o distanță sigură de animale și copii mici în timpul funcționării. Când instalați un produs electric, utilizați un cub de alimentare aprobat în conformitate cu standardul EN 60998. Produsul nu trebuie să intre în contact cu grăsimi, solvenți sau alte substanțe penetrante. Datele tehnice pot fi găsite pe etichetă sau pe ambalaj.

ELIMINAREA DISPOZITIVELOR ELECTRICE / PROTECȚIA MEDIULUI

Echipamentele electrice marcate cu simbolul coșului barat nu pot fi aruncate ca deșeuri municipale. Un astfel de echipament este colectat și reciclat. Produsele astfel marcate nu pot fi aruncate împreună cu alte deșeuri sub sancțiunea amenzii. Astfel de produse pot fi dăunătoare mediului și sănătății umane și necesită forme speciale de prelucrare, în special recuperare, reciclare și/sau eliminare. Produsele marcate în acest fel trebuie duse la un punct de colectare a deșeurilor de echipamente electrice sau electronice. Informații despre punctele de colectare/colectare pot fi obținute de la autoritățile locale sau dealerii acestui tip de echipamente. Echipamentele uzate pot fi, de asemenea, returnate vânzătorului dacă un produs nou este achiziționat într-o sumă nu mai mare decât echipamentul nou de același tip. Regulile de mai sus se aplică Uniunii Europene. În cazul altor țări, ar trebui aplicate reglementările legale în vigoare într-o anumită țară. Vă recomandăm să contactați distribuitorul produsului nostru din zona dumneavoastră.

NOTE/SFATURI

Nerespectarea recomandărilor din acest manual poate duce, de exemplu, la incendiu, arsuri, șocuri electrice, răni fizice și alte daune materiale și nemateriale. Informații suplimentare despre produsele LVT sunt disponibile la: www.lvt.com.pl. LVT sp. z o. o. nu este responsabil pentru consecințele rezultate din nerespectarea recomandărilor din acest manual. Societatea LVT sp. z o.o. își rezervă dreptul de a modifica instrucțiunile.

SK

POUŽITIE PRODUKTU

Elektrický výrobok, ktorý ste si zakúpili, spĺňa požiadavky noriem Európskej únie, prešiel procesom posudzovania zhody a je označený značkou CE. V závislosti od modelu/prevedenia je možné ho (bezpečne) pripojiť k elektrickej sieti (~230V 50/60Hz), prostredníctvom prídavného pomocného zariadenia (napájacieho zdroja) s príslušnými parametrami alebo použiť bez pripojenia k elektrickej sieti (tovar s vstavaná batéria a solárne panely).

INŠTALÁCIA

Produkt smie inštalovať len osoba oprávnená na prácu na elektrických zariadeniach. Zapojenie by malo byť v súlade so schémou zapojenia 1-7. VÝROBKY TRVALE MONTOVANÉ NA PODLAHU 1. Vypnite sieťové napätie 230V vypnutím poistky. 2. Do podkladu vyvŕtajte otvory zodpovedajúce danému modelu výrobku. 3. Umiestnenie montážnych kolíkov do otvorov. 4. Zaveste alebo priskrutkujte výrobok k zemi. 5. Pripojte napájacie káble k napájacej kocke. 6. Zaskrutkujte svetelné zdroje (ak nie sú integrované). 7. Zapnite poistky. PRENOSNÉ VÝROBKY 1. Zaskrutkujte svetelný zdroj. 2. Zapojte napájací kábel do elektrickej zásuvky. BATÉRIA A SOLÁRNE VÝROBKY 1. Vložte batériu (ak nie je integrovaná). 2. Zapnite produkt pomocou tlačidla ON/OFF.

FUNKČNÉ VLASTNOSTI

Produkt používajte vo vnútri (stupeň IP20/IP44) alebo vonku (stupeň IP44/IP54/IP65).

BEZPEČNOSŤ / ÚDRŽBA

Údržbu vykonávajte pri odpojenom napájaní. Čistite iba jemnými a suchými tkaninami. Výrobok nezakrývajte. Výrobok bez demontáže. Nie je vhodný na svojpomocné opravy. Je neprijateľné používať výrobok bez alebo s rozbitým ochranným sklom. Výmena svetelného zdroja v LED svietidle nie je možná / Výmena svetelného zdroja je možná v svietidle bez integrovaného svetelného zdroja. V prípade poškodenia je potrebné vymeniť celé LED svietidlo. Poškodenie spôsobené neodbornou montážou nebude uznané ako reklamácia. Zakúpený tovar nesmiete upravovať. Výrobok nie je hračka a počas prevádzky by sa mal uchovávať v bezpečnej vzdialenosti od zvierat a malých detí. Pri inštalácii elektrického výrobku použite schválenú napájaciu kocku v súlade s normou EN 60998. Výrobok nesmie prísť do styku s mastnotou, rozpúšťadlami alebo inými prenikajúcimi látkami. Technické údaje nájdete na etikete alebo obale.

LIKVIDÁCIA ELEKTRICKÝCH ZARIADENÍ / OCHRANA ŽIVOTNÉHO PROSTREDIA

Elektrozariadenia označené symbolom preškrtnutej nádoby nie je možné likvidovať ako komunálny odpad. Takéto zariadenia sa zbierajú a recyklujú. Takto označené výrobky nie je možné vyhadzovať s ostatným odpadom pod hrozbou pokuty. Takéto produkty môžu byť škodlivé pre životné prostredie a ľudské zdravie a vyžadujú špeciálne formy spracovania, najmä regeneráciu, recykláciu a/alebo likvidáciu. Takto označené výrobky by ste mali odovzdať na zberné miesto pre odpad z elektrických alebo elektronických zariadení. Informácie o zberných/zberných miestach môžete získať od miestnych úradov alebo predajcov tohto typu zariadení. Použité zariadenie môže byť predávajúcemu vrátené aj v prípade, ak bol nový výrobok zakúpený v množstve nie väčšom ako nové zariadenie rovnakého typu. Vyššie uvedené pravidlá platia pre Európsku úniu. V prípade iných krajín by sa mali aplikovať právne predpisy platné v danej krajine. Odporúčame kontaktovať distribútora nášho produktu vo vašej oblasti.

POZNÁMKY/TIPY

Nedodržanie odporúčaní tohto návodu môže mať za následok napríklad požiar, popáleniny, úraz elektrickým prúdom, fyzické zranenia a iné materiálne a nemateriálne škody. Ďalšie informácie o produktoch LVT sú dostupné na: www.lvt.com.pl. "LVT sp. z o.o." nezodpovedá za následky vyplývajúce z nedodržania odporúčaní tohto návodu. Spoločnosť "LVT sp. z o.o." si vyhradzuje právo na zmeny v pokynoch.

SL

UPORABA IZDELKA

Električni izdelek, ki ste ga kupili, izpolnjuje zahteve standardov Evropske unije, je opravil postopek ugotavljanja skladnosti in je označen z oznako CE. Odvisno od modela/izvedbe se lahko (varno) priključi na električno omrežje (~230V 50/60Hz), prek dodatne pomožne naprave (napajalnik) z ustreznimi parametri ali pa se uporablja brez povezave z električnim omrežjem (blago z vgrajena baterija in solarne plošče).

NAMESTITEV

Izdelek sme namestiti samo oseba, pooblaščena za delo na električnih napravah. Povezava mora biti v skladu s povezovalno shemo 1-7. IZDELKI, TRAJNO NAMEŠČENI NA TLA 1. Izklopite omrežno napetost 230 V tako, da izklopite varovalko. 2. Izvrtajte luknje v podlago, ki ustreza danemu modelu izdelka. 3. Namestitev pritrdilnih zatičev v luknje. 4. Izdelek obesite ali privijte na tla. 5. Priključite napajalne kable na napajalno kocko. 6. Privijte svetlobne vire (če niso integrirani). 7. Vklopite varovalke. PRENOSNI IZDELKI 1. Privijte vir svetlobe. 2. Priključite napajalni kabel v električno vtičnico. BATERIJE IN SOLARNI IZDELKI 1. Namestite baterijo (če ni vgrajena). 2. Vklopite izdelek z gumbom VKLOP/IZKLOP.

FUNKCIONALNE LASTNOSTI

Izdelek uporabljajte v zaprtih prostorih (stopnja IP20/IP44) ali na prostem (stopnja IP44/IP54/IP65).

VARNOST / VZDRŽEVANJE

Vzdrževanje izvajajte z odklopljenim napajanjem. Čistite samo z občutljivimi in suhimi tkaninami. Ne prekrivajte izdelka. Izdelek, ki ga ni mogoče razstaviti. Ni primeren za samopopravila. Uporaba izdelka brez ali z razbitim zaščitnim steklom je nesprejemljiva. Zamenjava svetlobnega vira v LED svetilki ni mogoča / Zamenjava svetlobnega vira je možna v svetilki brez vgrajenega svetlobnega vira. Celotno LED napeljavo je treba zamenjati, če je poškodovana. Škoda, ki bi nastala zaradi nestrokovne namestitve, ne bo reklamirana. Kupljenega blaga ne smete spreminjati. Izdelek ni igrača in naj bo med delovanjem na varni razdalji od živali in majhnih otrok. Pri nameščanju električnega izdelka uporabite odobreno napajalno kocko v skladu s standardom EN 60998. Izdelek ne sme priti v stik z maščobo, topili ali drugimi prodirajočimi snovmi. Tehnične podatke najdete na etiketi ali embalaži.

ODSTRANJEVANJE ELEKTRIČNIH NAPRAV / VARSTVO OKOLJA

Električne opreme, označene s simbolom prečrtanega smetnjaka, ni dovoljeno odvreči med komunalne odpadke. Takšna oprema se zbira in reciklira. Tako označenih izdelkov ni dovoljeno zavreči skupaj z drugimi odpadki pod kaznijo. Takšni izdelki so lahko škodljivi za okolje in zdravje ljudi ter zahtevajo posebne oblike predelave, zlasti predelavo, recikliranje in/ali odlaganje. Tako označene izdelke odnesite na zbirno mesto za odpadno električno ali elektronsko opremo. Informacije o zbirnih/zbirnih mestih lahko dobite pri lokalnih organih ali pri trgovcih s to vrsto opreme. Rabljena oprema se lahko vrne prodajalcu tudi v primeru nakupa novega izdelka v količini, ki ni večja od količine nove opreme istega tipa. Zgornja pravila veljajo za Evropsko unijo. V primeru drugih držav je treba uporabiti pravne predpise, ki veljajo v določeni državi. Priporočamo, da se obrnete na distributerja našega izdelka na vašem območju.

OPOMBE/NASVETI

Neupoštevanje priporočil v tem priročniku lahko povzroči na primer požar, opekline, električni udar, telesne poškodbe ter drugo materialno in nematerialno škodo. Dodatne informacije o izdelkih LVT so na voljo na: www.lvt.com.pl. "LVT sp. z o.o." ni odgovoren za posledice, ki izhajajo iz neupoštevanja priporočil tega priročnika. Podjetje "LVT sp. z o.o." si pridržuje pravico do sprememb navodil.

SV

PRODUKTANVÄNDNING

Den elektriska produkten du köpte uppfyller kraven i Europeiska unionens standarder, har genomgått ett förfarande för bedömning av överensstämmelse och är märkt med CE-märket. Beroende på modell/design kan den anslutas (säkert) till elnätet (~230V 50/60Hz), genom en extra hjälpenhet (strömförsörjning) med lämpliga parametrar, eller användas utan anslutning till elnätet (varor med ett inbyggt batteri och solpaneler).

INSTALLATION

Produkten får endast installeras av en person som är behörig att arbeta på elektrisk utrustning. Anslutningen ska ske enligt kopplingsschema 1-7. PRODUKTER PERMANENT MONTERADE PÅ GOLVET 1. Stäng av 230V nätspänningen genom att slå av säkringen. 2. Borra hål i underlaget motsvarande den givna produktmodellen. 3. Placera monteringsstiften i hålen. 4. Häng eller skruva fast produkten i marken. 5. Anslut strömkablarna till strömkuben. 6. Skruva i ljuskällorna (om de inte är integrerade). 7. Slå på säkringarna. BÄRBARA PRODUKTER 1. Skruva i ljuskällan. 2. Anslut nätsladden till ett eluttag. BATTERI OCH SOLPRODUKTER 1. Sätt i batteriet (om det inte är integrerat). 2. Slå på produkten med ON/OFF-knappen.

FUNKTIONELLA EGENSKAPER

Använd produkten inomhus (IP20/IP44 grad) eller utomhus (IP44/IP54/IP65 grad).

SÄKERHET / UNDERHÅLL

Utför underhåll med ström frånkopplad. Rengör endast med ömtåliga och torra tyger. Täck inte över produkten. Produkt som inte demonteras. Ej lämplig för självreparationer. Det är oacceptabelt att använda produkten utan eller med ett trasigt skyddsglas. Att byta ut ljuskällan i en LED-armatur är inte möjligt / Att byta ut ljuskällan är möjligt i en armatur utan en integrerad ljuskälla. Hela LED-armaturen måste bytas ut om den är skadad. Skador till följd av felaktig installation accepteras inte som reklamation. Du får inte modifiera de köpta varorna. Produkten är inte en leksak och bör hållas på säkert avstånd från djur och små barn under drift. Vid installation av en elektrisk produkt, använd en godkänd strömförsörjningskub i enlighet med EN 60998-standarden. Produkten får inte komma i kontakt med fett, lösningsmedel eller andra penetrerande ämnen. Tekniska data finns på etiketten eller förpackningen.

AVFALLSHANTERING AV ELEKTRISKA ENHETER / MILJÖSKYDD

Elektrisk utrustning märkt med den överkorsade papperskorgen kan inte kasseras som kommunalt avfall. Sådan utrustning samlas in och återvinns. Produkter märkta på detta sätt får inte slängas tillsammans med annat avfall vid vite. Sådana produkter kan vara skadliga för miljön och människors hälsa och kräver speciella former av bearbetning, särskilt återvinning, återvinning och/eller bortskaffande. Produkter märkta på detta sätt ska lämnas till en insamlingsplats för avfall från elektrisk eller elektronisk utrustning. Information om insamlings-/insamlingsställen kan erhållas från lokala myndigheter eller återförsäljare av denna typ av utrustning. Avfallsutrustning kan även återlämnas till säljaren om en ny produkt köps till en mängd som inte är större än den nya utrustningen av samma typ. Ovanstående regler gäller för Europeiska unionen. När det gäller andra länder bör de lagliga regler som gäller i ett visst land tillämpas. Vi rekommenderar att du kontaktar distributören av vår produkt i ditt område.

ANMÄRKNINGAR/TIPS

Underlåtenhet att följa rekommendationerna i denna handbok kan resultera i till exempel brand, brännskador, elektriska stötar, fysiska skador och andra materiella och icke-materiella skador. Ytterligare information om LVT-produkter finns på: www.lvt.com.pl. "LVT sp. z o. o." ansvarar inte för konsekvenserna av underlåtenhet att följa rekommendationerna i denna manual. Företaget "LVT sp. z o.o." förbehåller sig rätten att göra ändringar i instruktionerna.