STANLEY®

# Generator

IT **Manuale istruzioni** (istruzioni originali)

GB **Instruction manual for owner's use** (Translation of the original instructions)

FR **Manuel utilisateur** (Traduction des instructions originales)

DE **Betriebsanleitung** (Übersetzung der Originalanleitung)

ES **Manual de instrucciones** (Traducción de las instrucciones originales)

PT **Manual de instruções** (Tradução das instruções originais)

NL **Gebruiksaanwijzing** (Vertaling van de originele instructies)

DK **Brugsanvisning** (Oversættelse af den originale vejledning)

SE **Instruktionsmanual** (Översättning av originalinstruktionerna)

FI **Käyttöohjeet** (Alkuperäisten ohjeiden käännös)

GR **Εγχειρίδιο οδηγιών** (Μετάφραση των πρωτότυπων οδηγιών)

PL **Instrukcje obsługi** (Tłumaczenie oryginalnej instrukcji)

HR **Upute za upotrebu** (Prijevod izvornih uputa)

SI **Navodila za uporabo** (Prevod originalnih navodil)

HU **Kezelési útmutató** (Az eredeti használati utasítás fordítása)

CZ **Příručka k obsluze** (Překlad původních pokynů)

SK **Návod na obsluhu** (Preklad originálneho návodu na obsluhu)

NO **Bruksanvisning** (Oversettelse av de originale instruksene)

TR **Kullanma talimati** (Asıl yönergelerin çevirisi)

RO **Manual de utilizare** (Traducerea instrucţiunilor originale)

BG **Ръководство по експлоатацията** (Превод на първоначалните инструкции)

RS **Uputstva za upotrebu** (Prevod izvornih uputstava)

LT **Instrukcijų vadovėlis** (Originalių instrukcijų vertimas)

EE **Kasutamisjuhend** (Originaaljuhiste tõlge)

LV **Instrukciju rokasgrāmata** (Oriģinālās instrukcijas tulkojums)

SG 4200B - SXGN4200E

SG 5600B - SXGN800080E

SG 6500B - SXGN6500E

SG 7500B - SXGN800100E

Generator

STANLEY®

**STANLEY® and the STANLEY logo are registered trademarks of Stanley Black & Decker Inc. and are used under licence. All rights reserved.**

**Imported and Distributed by:**
**FNA S.p.A. - Via L. Einaudi 6, Robassomero (TO) Italy**

1

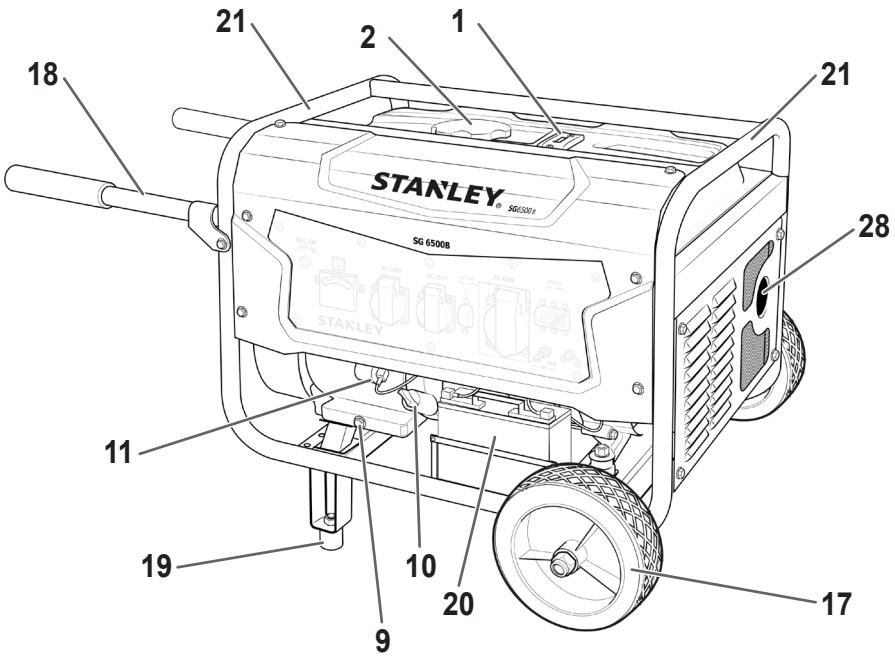


1a

SG 4200B

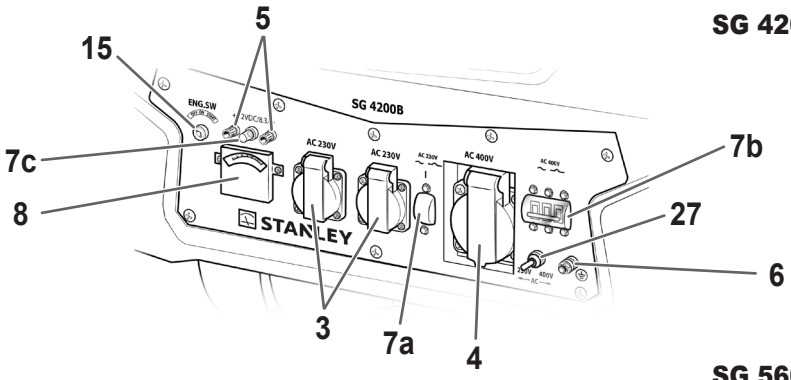


SG 5600B
SG 6500B
SG 7500B

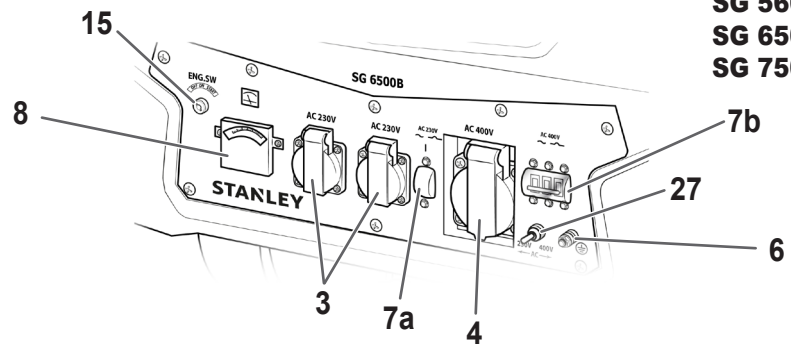

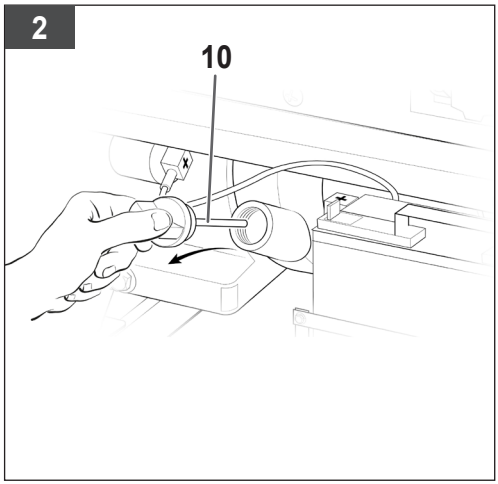
2
10

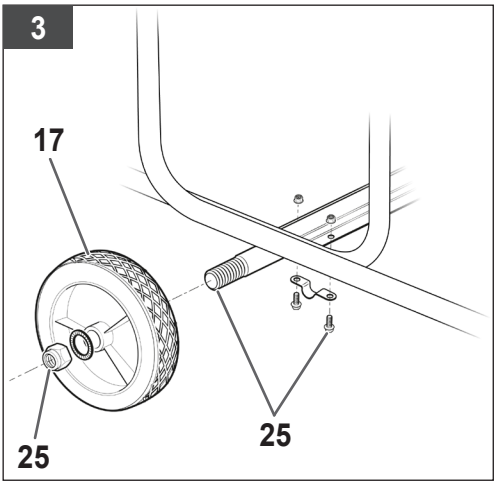
3
17
25
25

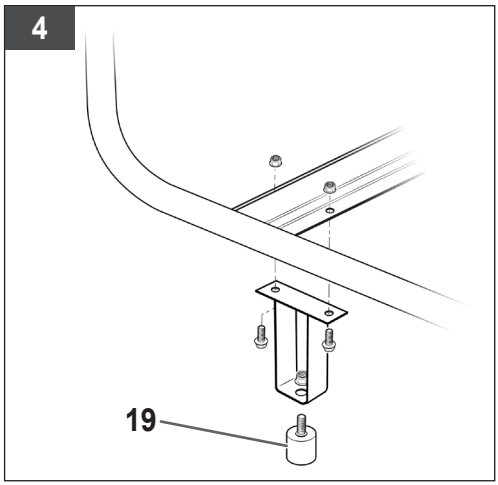
4
19

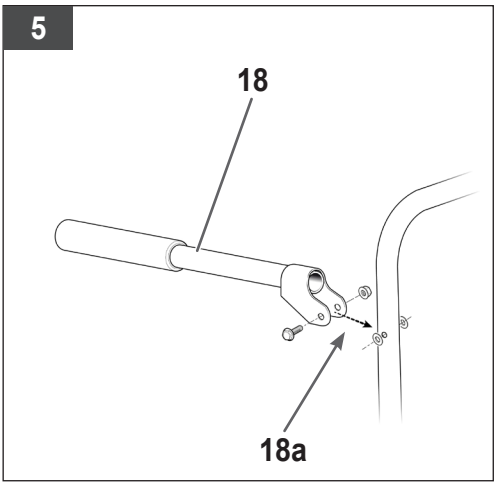
5
18
18a

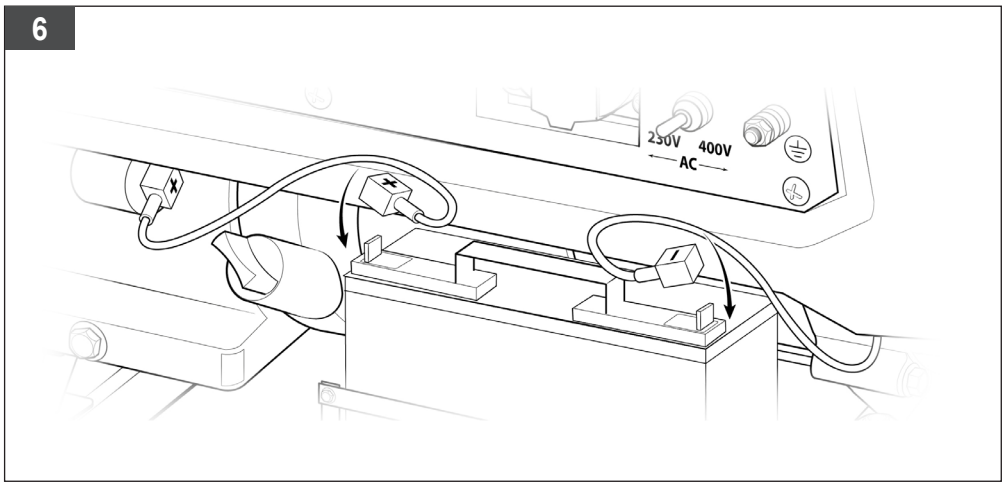
6
230V 400V
AC

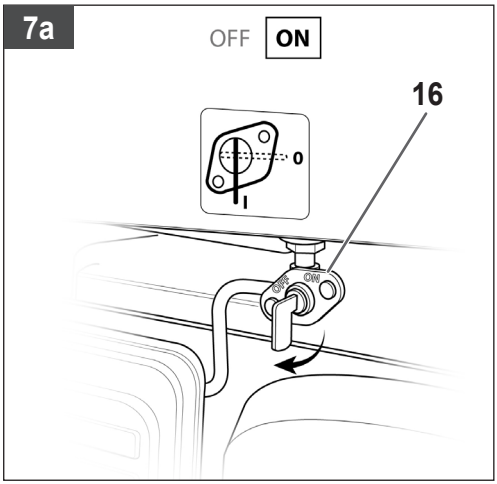
7a
OFF
ON
16
0
I
OFF
ON

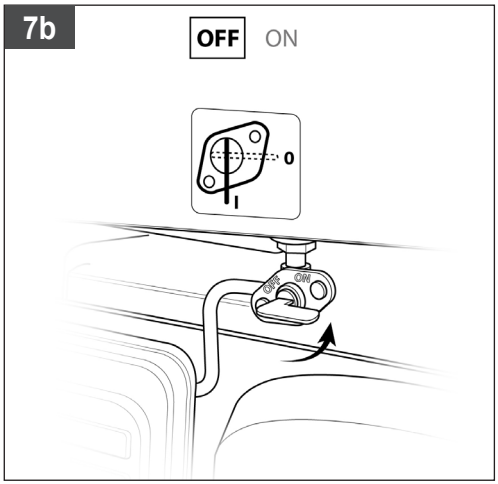
7b
OFF
ON
0
I
OFF
ON

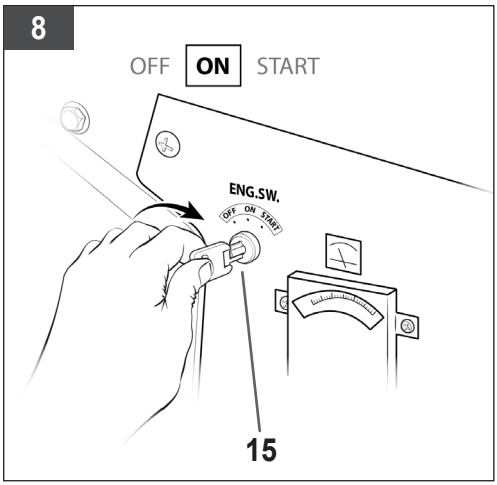
8
OFF
ON
START
ENG.SW.
OFF ON START
15

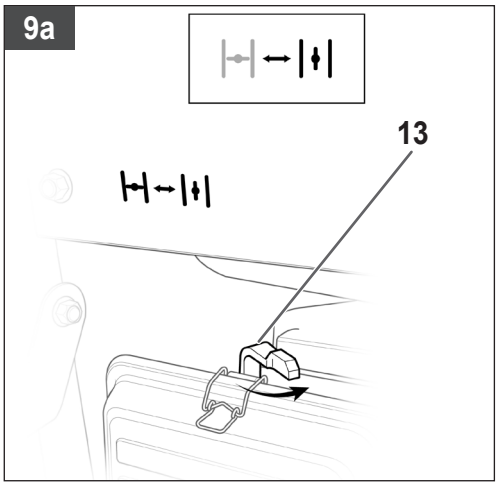
9a
13

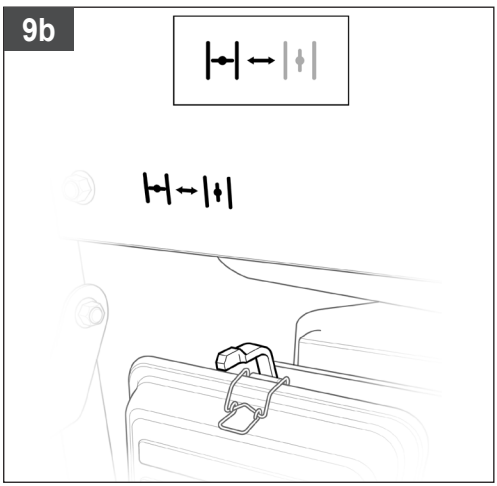
9b

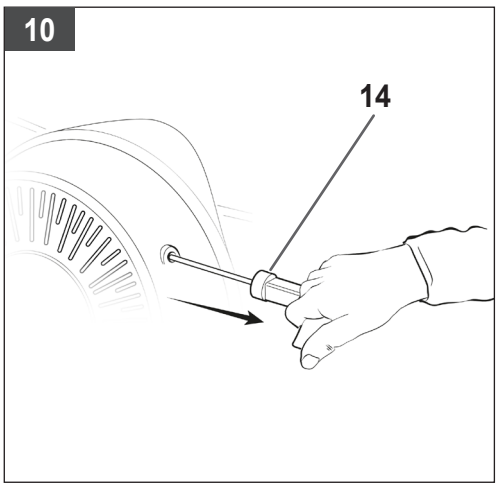
10
14

11a

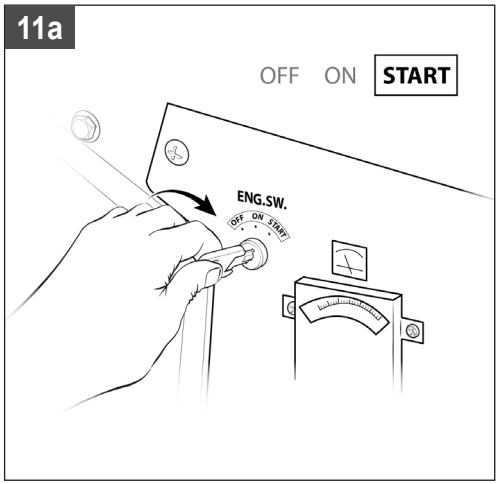


11b

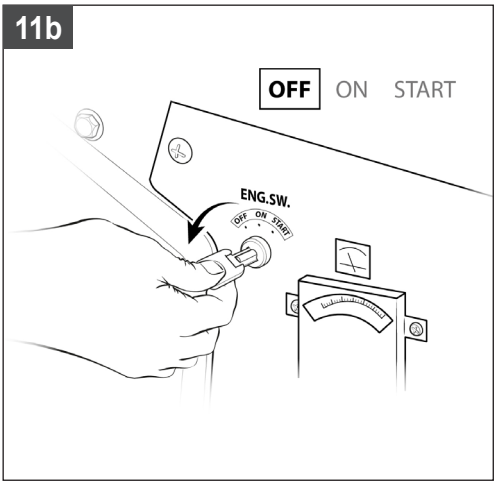


12

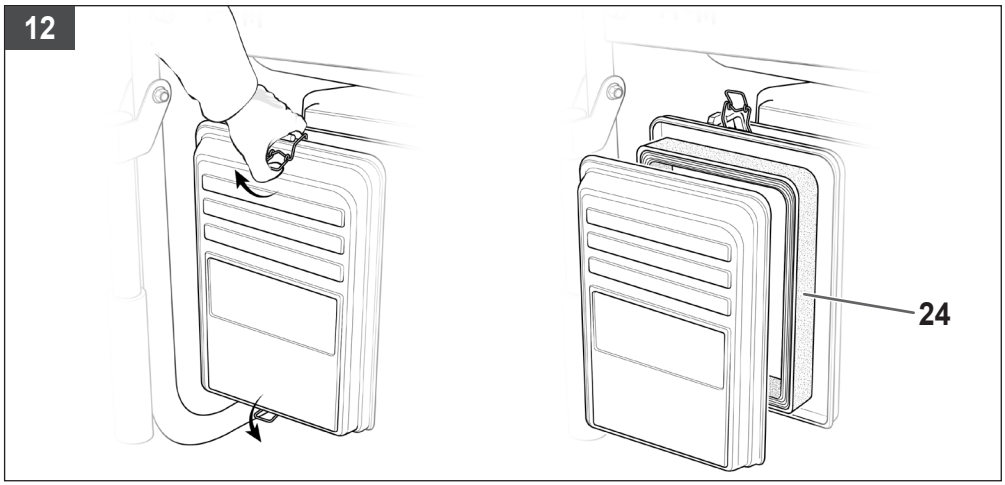


13a

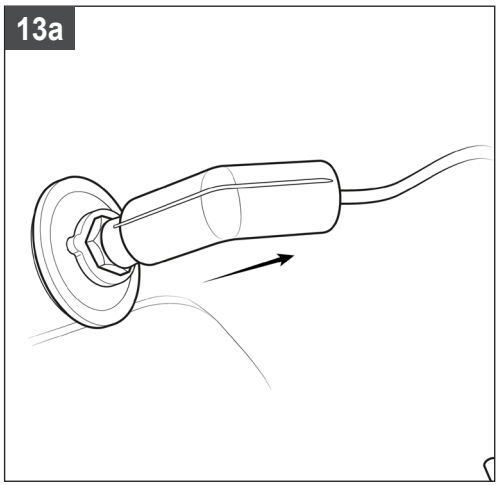

13b

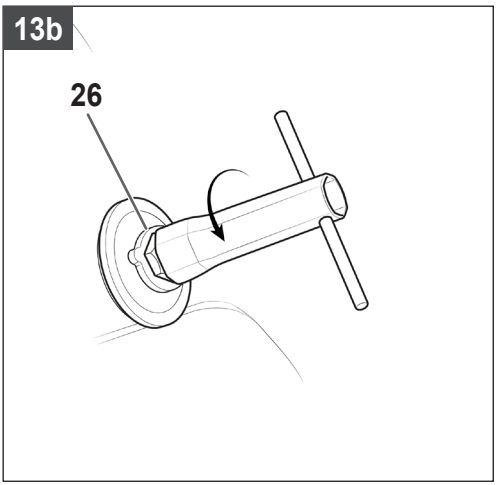

14

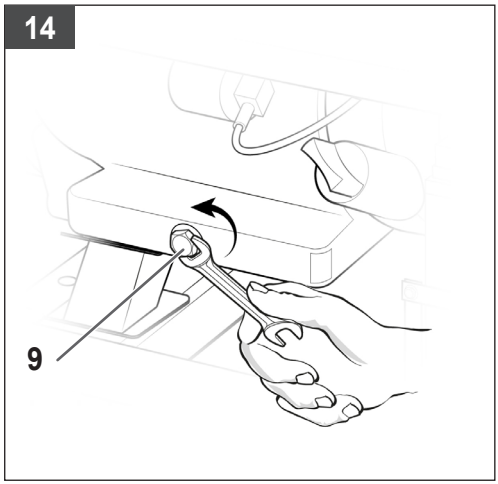


15

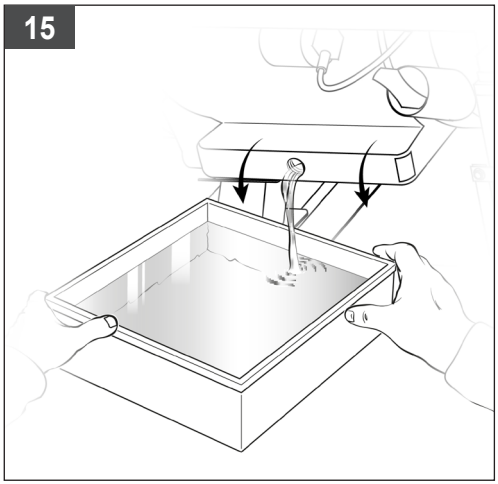

16

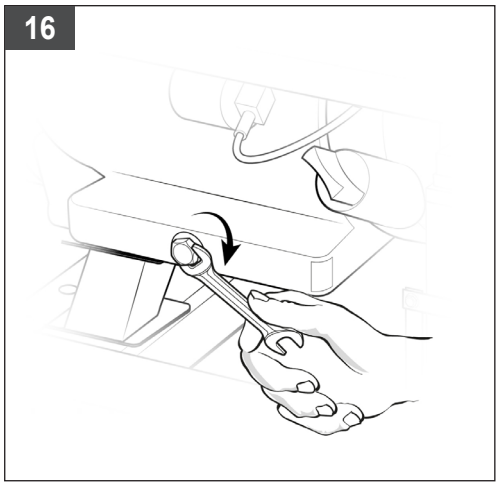

17

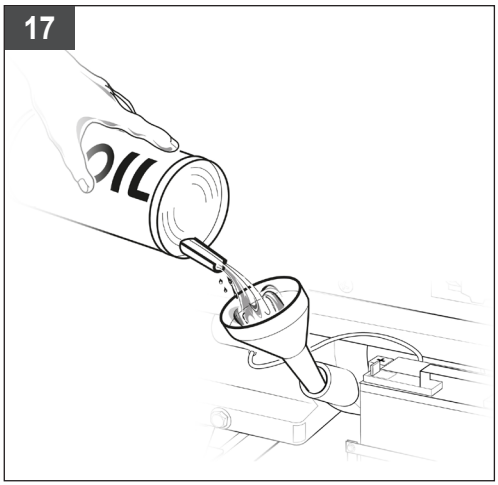

**18a**

**SG 4200B**

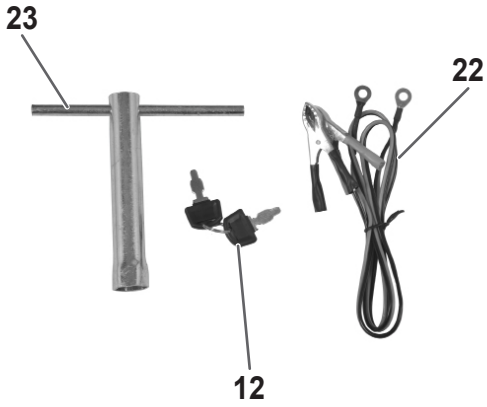


**18b**

**SG 5600B**
**SG 6500B**
**SG 7500B**

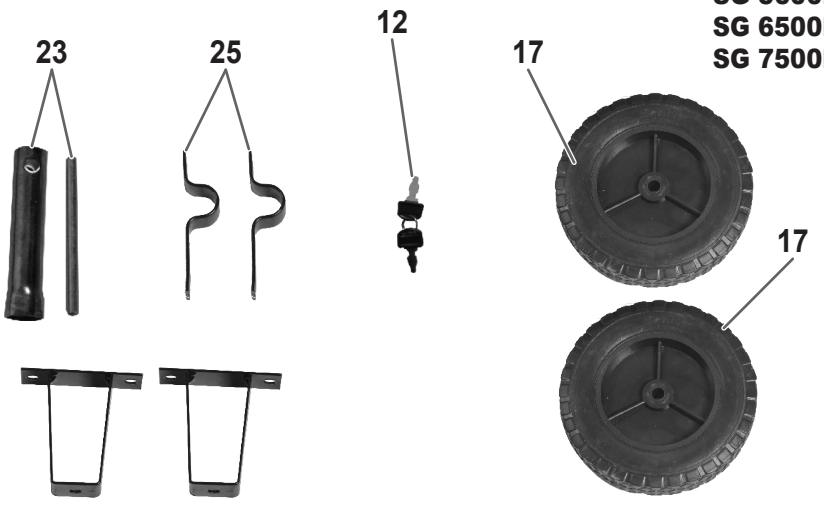

## 1. IDENTIFICAZIONE DEI COMPONENTI

Fare riferimento alle figure precedenti in cui le parti principali del generatore sono numerate.

1. Indicatore del serbatoio
2. Tappo del carburante
3. Prese di corrente 230V
4. Presa di corrente 400V
5. Terminali 12V CC (solo SG 4200B)
6. Collegamento a terra

7a. Interruttore per sovraccarico per 230V
7b. Interruttore per sovraccarico per 400V
7c. Interruttore per sovraccarico 12V (solo SG 4200B)

8. Voltmetro
9. Tappo di scarico dell'olio
10. Tappo di riempimento dell'olio
11. Interruzione per mancanza di olio
12. Chiave di avviamento elettrico
13. Leva del dispositivo di avviamento a freddo
14. Corda per avviamento a strappo
15. Avviamento elettrico
16. Rubinetto del carburante
17. Ruote
18. Maniglia di trasporto

18a. Kit di montaggio della maniglia di trasporto

19. Piedini in gomma
20. Batteria
21. Maniglie di trasporto
22. Cavo adattatore presa CC (solo SG 4200)
23. Set di chiavi per candele di accensione
24. Set di filtri dell'aria
25. Set di montaggio ruote
26. Candela di accensione
27. Interruttore di selezione 230V / 400V
28. Silenziatore (marmitta)

## 2. INTRODUZIONE

Prima di utilizzare il generatore, è essenziale leggere e comprendere questo intero manuale. Contiene importanti istruzioni e linee guida di sicurezza che aiuteranno a utilizzare il generatore in modo sicuro e ad evitare potenziali rischi o pericoli.

Prestare molta attenzione alle dichiarazioni precedute dalle seguenti parole, in quanto indicano potenziali pericoli:

### ATTENZIONE:

**Indica un pericolo che potrebbe causare il decesso o lesioni gravi se le istruzioni non vengono seguite.**

### ATTENZIONE:

**Indica un pericolo che potrebbe causare lesioni minori o danni all'apparecchiatura se le istruzioni non vengono seguite.**

### NOTA:

**Fornisce informazioni aggiuntive che non sono essenziali per il funzionamento sicuro, ma che possono essere utili.**

È necessario ricordare che questo manuale è una parte fondamentale del generatore e deve essere sempre conservato insieme ad esso. Se il generatore viene ceduto ad altri, consegnare anche questo manuale.

Nessuna parte di questa pubblicazione può essere riprodotta senza autorizzazione scritta.

La sicurezza dell'utilizzatore è la nostra massima priorità, pertanto si prega di seguire attentamente tutte le linee guida di sicurezza riportate in questo manuale. Non possiamo essere ritenuti responsabili per eventuali danni o incidenti che si verificano se queste istruzioni non vengono seguite.

### ATTENZIONE:

**La mancata osservanza di queste istruzioni può causare lesioni gravi o danni al generatore.**

## 3. ETICHETTE E SIMBOLI DI SICUREZZA

**Etichette di sicurezza:**

| Simbolo | Designazione / Spiegazione |
|---|---|
|  | Leggere e comprendere le istruzioni di sicurezza prima di utilizzare il generatore. |
|  | Indossare delle protezioni per le orecchie quando si utilizza il generatore. |
|  | Scollegare tutte le apparecchiature dalle prese di corrente quando si effettua la manutenzione o quando vengono lasciate incustodite e spente. |
|  | Attenzione: il carburante è altamente volatile, infiammabile ed esplosivo. |
|  | È vietato fumare e usare fiamme libere in prossimità del generatore. |
|   | Attenzione: durante il funzionamento vengono prodotti dei gas tossici, ad esempio monossido di carbonio (che è un gas incolore e inodore); questi gas possono causare il soffocamento. Far funzionare il generatore solo all'esterno per garantire un'adeguata ventilazione. |
|  | Attenzione: quando il generatore è in funzione sono presenti delle tensioni pericolose.<br>Spegnere sempre il generatore prima di eseguire la manutenzione. |
|  | Il generatore non deve essere collegato alla rete elettrica pubblica. In caso di collegamento non corretto, esiste il rischio di incendio e di danni alle cose, compresa l'elettrocuzione per le persone che utilizzano il generatore e che lavorano sulla rete elettrica pubblica. |
|  | Attenzione: Rischio di lesioni!<br>Prima di iniziare la manutenzione, spegnere il motore ed estrarre il connettore della candela di accensione. |

| Simbolo | Designazione / Spiegazione |
|---|---|
|  | Lo scarico diventa molto caldo durante il funzionamento. Lasciar raffreddare il motore prima di eseguire la manutenzione, lo stoccaggio e il rifornimento.<br>Non toccare lo scarico per evitare il rischio di ustioni e lesioni. |
|  | Spegnere il motore e lasciarlo raffreddare prima di effettuare il rifornimento del generatore. Il carburante è estremamente infiammabile e, in determinate condizioni, può essere esplosivo.<br>Rifornire il generatore solo in aree ben ventilate, assicurandosi che non siano presenti fiamme libere, scintille e sigarette.<br>Ogni fuoriuscita di carburante deve essere immediatamente ripulita. |
|  | **CONTROLLO DELL'OLIO MOTORE**<br>Prima di controllare o di rabboccare l'olio, assicurarsi che il generatore sia posizionato su una superficie stabile e piana con il motore spento.<br>● Rimuovere il tappo di riempimento dell'olio e controllare il livello dell'olio motore.<br>● Se il livello dell'olio è al di sotto della linea di livello inferiore, rabboccare con olio idoneo fino alla linea di livello massimo. Non avvitare il tappo di riempimento dell'olio quando si controlla il livello dell'olio.<br>● Cambiare l'olio se è contaminato.<br>**⚠ Attenzione!**<br>***Per motivi di sicurezza, il generatore deve essere spento quando si controlla o si rabbocca l'olio. L'inosservanza di tale istruzione può provocare situazioni pericolose che, come conseguenza estrema, possono addirittura far prendere fuoco al generatore.*** |

**Simboli:**

 Collegamento a terra

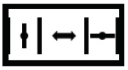 Leva del dispositivo di avviamento a freddo

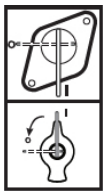 Rubinetto del carburante


Indicatore del carburante


Voltmetro


On/Off


Corrente alternata (CA)


Interruzione per sovraccarico


Corrente continua (CC)
(solo SG 4200B)

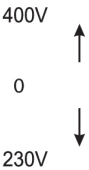

Interruttore di selezione 400V~ / 230V~


Stato del blocco della chiave di avviamento


Stato di preparazione in avvio


Direzione di rotazione della chiave per l'avviamento del motore


Terminale CC positivo / Terminale CC negativo (solo SG 4200B)

L 1,2,3 AC 230V~ Presa di corrente - conforme 230V~

AC 400V Presa di corrente - conforme 400V~

# 4. ISTRUZIONI DI SICUREZZA

Grazie per avere scelto il nostro generatore. Questo generatore è progettato per fornire energia affidabile per diverse applicazioni. Prima di utilizzare il generatore, è essenziale comprendere le precauzioni di sicurezza e le linee guida descritte in questo manuale. Familiarizzare con le caratteristiche e le funzioni del generatore per garantire un funzionamento sicuro ed efficiente.

## 4.1 Responsabilità dell'utilizzatore

- Conservare tutte le norme di sicurezza e le istruzioni in un luogo sicuro per un uso futuro.
- Consegnare questo manuale agli utilizzatori temporanei del generatore.
- Eventuali errori commessi nell'applicazione delle norme di sicurezza e delle istruzioni possono provocare scosse elettriche, incendi e/o lesioni gravi.
- Far eseguire tutti gli interventi di manutenzione sul generatore da personale autorizzato e qualificato addetto alla manutenzione.
- Spegnere sempre il generatore prima di eseguire ogni operazione di pulizia o di sostituzione/riempimento dell'olio per evitare lesioni dovute a un avviamento accidentale.
- Tenere il generatore lontano da utilizzatori non autorizzati, bambini e animali domestici.
- Il generatore non è destinato all'uso da parte di persone con ridotte capacità fisiche, sensoriali o mentali, o con mancanza di esperienza e conoscenza.
- Mantenere sempre il generatore in buone condizioni tecniche di funzionamento. Questo include l'ispezione regolare del generatore per verificare che non ci siano danni e che tutti i dispositivi di sicurezza funzionino correttamente.
- Non rimuovere il pannello di controllo e non modificare il cablaggio del pannello di controllo.
- Indossare indumenti adeguati e utilizzare i DPI (dispositivi di protezione individuale), a seconda del tipo di intervento (guanti protettivi, guanti isolati, occhiali, tappi per le orecchie).

## 4.2 Pericoli legati a modifiche non autorizzate o a manomissione

- Non rimuovere le protezioni di sicurezza.
- Per la manutenzione e gli accessori devono essere utilizzati esclusivamente ricambi originali.
- Non è consentito modificare le impostazioni del motore o del generatore.
- Gli interventi di riparazione e di regolazione devono essere eseguiti esclusivamente da personale addestrato autorizzato.

**ATTENZIONE:**

**La velocità del motore è stata impostata in fabbrica per garantire un funzionamento sicuro.**

**Non tentare di modificare la velocità preimpostata. Il generatore o le apparecchiature collegate potrebbero subire dei danni.**

## 4.3 Pericoli legati allo scarico

I gas di scarico contengono monossido di carbonio tossico, un gas incolore e inodore. La respirazione di gas di scarico può causare perdita di coscienza e può comportare il decesso.

**ATTENZIONE:**

**Non mettere mai in funzione il generatore all'interno di una casa, di un garage, di una cantina, di un solaio, di alcun tipo di veicolo, rimorchio o imbarcazione, o di uno spazio chiuso o parzialmente chiuso.**

**Non azionare mai il generatore in prossimità di porte, finestre, prese d'aria o sportelli aperti.**

## 4.4 Pericoli legati al posizionamento e alla stabilità

- Collocare il generatore in una posizione sicura e orizzontale, su una superficie piana, pulita, non scivolosa e stabile.
- Non ruotare, inclinare, o cambiare la posizione del generatore mentre è in funzione.
- Il generatore deve rimanere fermo durante il funzionamento.

## 4.5 Pericoli legati al trasporto

- Bloccare il generatore per evitare che si sposti e cada durante il trasporto.
- Non mettere in funzione il generatore mentre viene trasportato o sollevato.
- Non mettere in funzione il generatore quando è in un deposito.

## 4.6 Pericoli legati al fuoco e alle ustioni

- Posizionare il generatore ad almeno 1 metro di distanza da edifici e da qualsiasi tipo di veicolo, rimorchio, imbarcazione, o altra apparecchiatura durante il funzionamento.
- Prima di mettere in funzione il generatore, adottare misure supplementari per prevenire incendi ed esplosioni, come la dotazione di estintori adeguati.
- Tenere i materiali infiammabili lontano dal generatore.
- Non utilizzare con le ruote e/o i piedini in gomma rimossi.

**ATTENZIONE:**

**Superfici calde. Il motore a combustione interna e la marmitta del generatore diventano caldi durante il funzionamento e possono rimanere caldi per un certo periodo di tempo dopo l'arresto del motore. Non toccare queste parti quando sono calde, perché possono causare ustioni.**

- Lasciar raffreddare il motore per almeno 30 minuti prima di immagazzinare il generatore in un ambiente chiuso.
- Non utilizzare il generatore in aree ad alto rischio di incendio.

## 4.7 Pericoli legati alla sicurezza meccanica

- Non toccare le parti azionate meccanicamente.
- Non rimuovere le protezioni di sicurezza.

## 4.8 Pericoli legati alla sicurezza elettrica

- Non collegare il generatore in parallelo con altri generatori.
- Quando si lavora all'aperto, utilizzare esclusivamente cavi di prolunga omologati per l'uso esterno e opportunamente marcati (H07RN).
- Non utilizzare mai apparecchiature elettriche difettose o danneggiate, compresi cavi di prolunga e collegamenti a spina.
- Verificare la perfetta integrità dei cavi di prolunga prima di collegarli al generatore. Non utilizzare mai cavi difettosi o danneggiati.
- La lunghezza complessiva dei cavi di prolunga o delle reti di distribuzione mobili utilizzati non deve superare 50 m per 1,5 $mm^2$ e 100 m per 2,5 $mm^2$. L'utilizzo di prolunghe di qualsiasi lunghezza può causare cali di potenza che possono influire sull'utilizzo degli utensili o dei dispositivi collegati.
- Non toccare mai il generatore con le mani bagnate.
- Non mettere mai in funzione il generatore sotto la pioggia, la neve, in condizioni di umidità elevata, vicino a una piscina o a un impianto di irrigazione, o quando le mani sono bagnate.

### ATTENZIONE:

**La messa a terra aiuta a prevenire le scosse elettriche e l'elettrocuzione, fornendo un percorso per la corrente elettrica in eccesso verso il terreno.**

**Consultare questo manuale per i metodi di messa a terra corretti.**

**Assicurarsi che il generatore sia correttamente collegato a terra e che i collegamenti a terra siano ben saldi.**

## 4.9 Pericoli legati al carburante e al rifornimento

- Spegnere sempre il motore durante il rifornimento del generatore.
- Il carburante e i fumi del carburante sono altamente combustibili o esplosivi.
- Non fare rifornimento o svuotare il serbatoio in prossimità di luci aperte, fuoco o scintille.
- Non fumare vicino al carburante e tenere lontane altre fiamme e scintille.
- Durante il rifornimento del generatore, assicurarsi che il carburante non venga versato sul motore o sul tubo di scarico.
- Non riempire mai eccessivamente il serbatoio del carburante.

## 4.10 Pericoli legati alle condizioni operative

- Non esporre il generatore a umidità o polvere.
- Temperatura ambiente consentita: da – 10 a + 40 °C, altitudine massima consentita al di sopra del livello del mare 1000 m, umidità relativa massima consentita: 90% (senza condensa).
- Proteggere i componenti elettrici ed elettronici dall'esposizione all'umidità.
- Non utilizzare il generatore in atmosfere potenzialmente esplosive.
- Non coprire mai il generatore mentre è in funzione.

## 4.11 Pericoli legati alla batteria

Le batterie rappresentano un potenziale pericolo a causa della produzione di gas idrogeno esplosivo. L'accensione di questi gas può provocare gravi lesioni o cecità. È importante garantire una ventilazione adeguata durante la ricarica.

Una scintilla o una fiamma possono far esplodere la batteria con una forza tale da provocare gravi lesioni.

Non manomettere la batteria, in quanto contiene sostanze pericolose.

### ATTENZIONE:

**I poli della batteria, i terminali e gli accessori associati contengono piombo e composti di piombo.**

**Lavarsi accuratamente le mani dopo averli maneggiati.**

### 4.12 Pericoli residui

I generatori possono presentare rischi residui, anche se utilizzati correttamente. Dal tipo e dalla struttura del generatore si possono dedurre i seguenti rischi potenziali:

- **Scossa elettrica:** Il contatto con i collegamenti elettrici o i componenti del generatore può provocare scosse elettriche.
- **Danni all'udito:** Il funzionamento continuo del generatore senza protezioni per l'udito può danneggiare l'udito.
- **Avvelenamento da monossido di carbonio:** L'inalazione di gas di scarico provenienti dal motore a combustione può provocare un avvelenamento da monossido di carbonio.
- **Ustioni cutanee:** Il contatto con il carburante può causare ustioni della pelle.
- **Parti calde:** Il contatto con le parti calde può causare il rischio di lesioni o danni.

Per ridurre al minimo questi rischi, è importante adottare le seguenti precauzioni:

- Seguire sempre questo manuale di istruzioni.
- Indossare delle protezioni per l'udito quando si utilizza il generatore per periodi di tempo prolungati.
- Aerare adeguatamente l'area intorno al generatore per evitare l'accumulo di monossido di carbonio.
- Evitare il contatto con il carburante.
- Evitare il contatto con le superfici calde.

## 5. USO CORRETTO

- Il generatore è progettato per applicazioni che richiedono un'alimentazione a 230V e 400V CA o 12V CC (12V CC solo SG 4200B).
- Il generatore è destinato a fornire elettricità a utensili o dispositivi elettrici. Quando si utilizza il generatore con utensili o dispositivi, verificare la loro compatibilità con l'alimentazione del generatore in conformità alle istruzioni pertinenti del costruttore.
- In caso di dubbio, rivolgersi a un rivenditore autorizzato dell'apparecchio in questione. Il generatore deve essere utilizzato solo per gli scopi previsti. Qualsiasi altro utilizzo è considerato un caso di uso improprio.

### 5.1 Modalità operativa S1 (funzionamento continuo)

Il generatore può essere fatto funzionare in modo continuo con la potenza indicata (S1) nei "Dati tecnici".

### 5.2 Modalità operativa S2 (funzionamento temporaneo)

Il generatore può essere fatto funzionare temporaneamente con la potenza indicata (S2) nei "Dati tecnici".

In seguito, il generatore deve essere arrestato per un certo tempo per evitare che si surriscaldi.

## 6. DATI TECNICI

Vedere scheda tecnica (documento separato).

I valori indicati nei "Dati tecnici" per il livello di potenza sonora (LWA) e il livello di pressione sonora (LpA) sono livelli di emissione e non sono necessariamente livelli di lavoro sicuri. Sebbene esista una correlazione tra i livelli di emissione e di esposizione, questa non può essere utilizzata in modo affidabile per determinare se siano necessarie o meno ulteriori precauzioni. I fattori che influenzano il livello effettivo di esposizione della forza lavoro includono le caratteristiche dell'ambiente di lavoro, le altre fonti di rumore, ecc., ossia il numero di macchine e di altri processi adiacenti e la durata dell'esposizione al rumore da parte dell'operatore. Inoltre, il livello di esposizione consentito può variare da paese a paese. Queste informazioni, tuttavia, consentiranno all'utilizzatore della macchina di effettuare una migliore valutazione del pericolo e del rischio.

I dati tecnici possono variare a seconda dei tipi e sono soggetti a modifiche senza preavviso.

## 7. CONTROLLI PRIMA DEL FUNZIONAMENTO

Rimuovere il materiale di imballaggio e verificare che tutti gli elementi siano stati forniti. Posizionare il generatore su una superficie solida e piana vicino all'apparecchiatura elettrica e garantire una ventilazione adeguata.

Prima di mettere in funzione il generatore, eseguire ogni volta questi controlli prima del funzionamento:

### 7.1 Ispezione visiva

- Assicurarsi di controllare il generatore su una superficie piana con il motore in arresto.
- Scollegare eventuali apparecchiature elettriche che possono essere già collegate al generatore.
- Assicurarsi che il generatore abbia una ventilazione sufficiente e che possa funzionare in condizioni di sicurezza (vedere il capitolo "Istruzioni di sicurezza").
- Verificare che il cavo di accensione sia fissato alla candela di accensione.
- Eseguire un'ispezione visiva per individuare eventuali danni.
- Assicurarsi che tutte le protezioni siano in posizione.
- Guardare intorno e sotto il motore per individuare segni di eventuali perdite di olio o di carburante.
- Assicurarsi che i terminali della batteria siano collegati.



**NOTA:**

**Non utilizzare questo generatore con le ruote e/o i piedini in gomma smontati. Controllare che i piedini in gomma siano installati correttamente e che le ruote siano fissate all'asse.**

### 7.2 Controllare l'olio motore (Fig. 2)

- Controllare il livello di olio motore utilizzando il tappo di riempimento dell'olio (pos. 10).
- Non avvitare il tappo di riempimento dell'olio quando si controlla il livello dell'olio.
- Se necessario, riempire con l'olio raccomandato fino al limite superiore.

**NOTA:**

**L'uso di olio non detergente o di olio per motori a 2 tempi può ridurre la durata del motore.**

**Utilizzare solo olio per motore a 4 tempi puro (15W40 o 5W30 se la temperatura è inferiore a 0 °C).**

Smaltire l'olio motore esausto in un modo che sia compatibile con l'ambiente. Smaltirlo in conformità ai metodi previsti dalle normative locali.

Non gettarlo nella spazzatura e non versarlo sul terreno.

### 7.3 Controllare il livello di carburante

- Controllare il livello di carburante sull'indicatore del serbatoio (pos. 1).
- Chiudere il rubinetto del carburante (pos. 16) prima di effettuare il rifornimento.
- Se il livello di carburante è basso, rifornire di carburante.
- Dopo il rifornimento, stringere saldamente il tappo del serbatoio del carburante (pos. 2).
- Pulire accuratamente il carburante versato prima di avviare il motore.

**ATTENZIONE:**

**Utilizzare solo *benzina senza piombo* (E10).**

**Non utilizzare una miscela.**

**ATTENZIONE:**

**Fare attenzione a non far entrare polvere, sporcizia, acqua o altri oggetti estranei nel carburante.**

## 8. MESSA IN SERVIZIO

Il generatore viene consegnato senza liquidi di esercizio come carburante o olio motore.

È necessario riempire il motore con olio, prima della prima messa in funzione.

### 8.1 Montaggio ruota (Fig. 3)

- Prendere un'estremità del bullone (pos. 25) e inserirla attraverso il foro nel telaio.
- Fissare il bullone attaccando un dado e una rondella all'altra estremità.
- Far scorrere la presa sull'estremità rimanente del bullone (pos. 25).
- Posizionare la ruota sulla presa.
- Mettere una rondella sul bullone e fissarla con un dado.
- Ripetere la stessa procedura per assemblare la ruota laterale sinistra.

**NOTA:**

**Le ruote devono essere gonfiate come sono state spedite con una pressione inferiore (pressione relativa max. 3 bar/0,3 MPa).**

### 8.2 Montaggio piedini in gomma (Fig. 4)

- Tenere il piedino (pos. 19) contro il telaio come mostrato nella figura.
- Inserire un bullone attraverso il foro nel telaio e il foro nel piedino.
- Fissare il bullone attaccando un dado.
- Ripetere la stessa procedura per gli altri tre bulloni e dadi.

### 8.3 Montaggio maniglia di trasporto (Fig. 5)

- Posizionare la maniglia di trasporto (pos. 18) sul telaio nella posizione prevista.
- Fissare la maniglia al telaio con i bulloni e due rondelle, come mostrato nella fig. 5.
- L'utilizzatore può regolare la posizione della maniglia di trasporto rilasciando la manopola e ruotando la maniglia di trasporto (pos. 18) in posizione orizzontale.

## 8.4 Montaggio batteria (Fig. 6)

### ATTENZIONE:

**I poli della batteria, i terminali e gli accessori associati contengono piombo e composti di piombo. Lavarsi accuratamente le mani dopo averli maneggiati.**

La batteria è stata scollegata per la spedizione. Eseguire questa procedura con il generatore spento. Per l'installazione della batteria, seguire i passaggi qui sotto:

- Identificare la posizione della batteria e la sua fascia di supporto; la fascia di supporto è dotata di una o due viti per mantenere la batteria in posizione.
- Installare la batteria, avendo cura di posizionarla correttamente, fissandola mediante la fascia di supporto.
- Iniziare collegando il cavo positivo (+) della batteria al terminale positivo (+) della batteria (entrambi di colore rosso), assicurandosi che il bullone sia ben serrato.
- Collegare poi il cavo negativo (–) della batteria (colore nero) al terminale negativo (–) della batteria (colore blu) e stringere saldamente il bullone.
- Controllare che la fascia di supporto della batteria sia serrata.
- Non utilizzare mai il generatore senza la fascia di supporto della batteria in posizione, per evitare di compromettere le prestazioni del motore e del generatore.

## 8.5 Messa a terra (Fig. 1a)

Il telaio deve essere collegato a terra al fine di scaricare l'elettricità statica.

- collegare un'estremità di un cavo al collegamento di terra (pos. 6) sul generatore,
- collegare l'altra estremità dello stesso cavo a una terra esterna (ad esempio una barra di messa a terra).

### NOTA:

**Utilizzare un cavo di massa (terra) con una capacità di corrente sufficiente.**

**Diametro del cavo di massa (terra): 0,12 mm per Ampere - ad es: 10 Ampere - 1,2 mm.**

## 8.6 Avviamento del motore (avviamento a strappo)

Seguire questi passaggi per avviare il motore con la corda di avviamento a strappo:

Non collegare gli utensili elettrici o i dispositivi prima di avviare il motore.

- Aprire il rubinetto del carburante (Fig. 7a - pos. 16) ruotandolo verso il basso.
- Spostare l'avviamento elettrico (Fig. 8 - pos. 15) in posizione "ON".
- Spostare la leva del dispositivo di avviamento a freddo (Fig. 9 - pos. 13) in posizione IØI.
- Avviare il motore con la corda a strappo (Fig. 10 - pos. 14) tirando con forza l'impugnatura. Se il motore non si avvia, tirare di nuovo l'impugnatura.
- Dopo l'avviamento del motore, spingere di nuovo indietro la leva del dispositivo di avviamento a freddo (pos. 13) (Fig. 9b).

### ATTENZIONE:

**Indossare dei guanti di protezione quando si avvia con la corda di avviamento a strappo. Il motore può avere un rinculo improvviso mentre si avvia, con il rischio di causare lesioni alle mani.**

### NOTA:

**Tirare sempre la corda di avviamento a strappo lentamente fino a sentire la resistenza iniziale prima di tirarla poi rapidamente per avviare il motore.**

**Non lasciare che la corda di avviamento a strappo torni indietro da sola.**

## 8.7 Avviamento del motore (avviamento elettrico)

Seguire questi passaggi per avviare il motore con l'avviamento elettrico:

- Non collegare gli utensili elettrici o i dispositivi prima di avviare il motore.
- Controllare la tensione della batteria. La tensione non deve essere inferiore a 12 V. Se la tensione della batteria è inferiore a 12 V, caricare la batteria di conseguenza prima di utilizzare il generatore.
- Spostare la leva del dispositivo di avviamento a freddo (Fig. 9 - pos. 13) in posizione IØI.
- Aprire il rubinetto del carburante (Fig. 7a - pos. 16) ruotandolo verso il basso.
- Ruotare l'avviamento elettrico (pos. 15) con la chiave in posizione "START" fino a quando il motore non si avvia (Fig. 11a).
- Dopo l'avviamento del motore, spingere di nuovo indietro la leva del dispositivo di avviamento a freddo (pos. 13)(Fig. 9b).

### ATTENZIONE:

**Non collegare gli utensili elettrici o i dispositivi prima di avviare il motore.**

**Non utilizzare mai un generatore in ambienti interni o in spazi chiusi come garage, solai e scantinati.**

### ATTENZIONE:

**Le finestre e le porte aperte potrebbero NON impedire l'accumulo di CO (monossido di carbonio) quando un generatore si trova in uno spazio chiuso.**

**Non utilizzare un generatore all'aperto se la sua collocazione vicino a porte, finestre e bocchette di ventilazione potrebbe consentire l'ingresso e l'accumulo di CO in spazi occupati.**

### NOTA:

**Se si manifestano sintomi di avvelenamento da monossido di carbonio (CO) (che possono essere, senza essere limitati a: vertigini, mal di testa, nausea, sonnolenza):**

1) **Recarsi immediatamente all'aria aperta e consultare un medico.**
2) **Non rientrare nell'area fino a quando il personale addestrato e adeguatamente equipaggiato non ne avrà determinato la sicurezza.**

## 8.8 Collegamento di utensili o dispositivi al generatore

- Collegare l'apparecchiatura che si desidera utilizzare alle prese (pos. 3).
- Queste prese possono essere caricate in modo continuo (secondo il valore S1) e temporaneo (secondo il valore S2).
- Controllare i valori di S1 e S2 nei "Dati tecnici".

### ATTENZIONE:

**Non collegare il generatore alla rete elettrica domestica per evitare di danneggiare il generatore stesso o altri apparecchi elettrici presenti in casa.**

**Non collegare il generatore in parallelo con altri generatori.**

### NOTA:

**Alcuni apparecchi elettrici (seghetti alternativi, trapani elettrici, ecc.) possono avere un consumo di corrente superiore se utilizzati in condizioni difficili.**

## 8.9 Terminali 12V CC (solo per SG 4200B)

I terminali CC possono essere utilizzati **SOLO** per caricare batterie da 12 Volt di tipo automobilistico.

I terminali a 12V CC (pos. 5) sono di colore rosso per identificare il terminale positivo (+) e nero per identificare il terminale negativo (–).

### ATTENZIONE:

**Per impedire la possibilità di creare una scintilla vicino alla batteria, collegare il cavo di ricarica prima al generatore e poi alla batteria. Una volta terminato, scollegare i morsetti del cavo prima dalla batteria.**

**Prima di collegare i morsetti del cavo di ricarica a una batteria installata in un veicolo, scollegare il cavo della batteria del veicolo. Ricollegare il cavo della batteria del veicolo dopo avere rimosso completamente i morsetti del cavo di ricarica. Questa procedura impedisce la possibilità di un cortocircuito e di scintille in caso di contatto accidentale tra un terminale della batteria e il telaio o la carrozzeria del veicolo.**

**Per caricare una batteria da 12V:**

- Collegare i cavi di ricarica (pos. 22) ai terminali a 12V CC (pos. 5) sul generatore con la polarità corretta (il polo positivo della batteria (+) al terminale rosso del generatore e il polo negativo della batteria (–) al terminale nero del generatore).
- Collegare i morsetti sulla batteria da caricare utilizzando gli stessi colori di polarità utilizzati sui connettori del generatore (il polo positivo della batteria (+) al morsetto rosso e il polo negativo della batteria (–) al morsetto nero).
- Una volta terminato, **scollegare i morsetti del cavo prima dalla batteria**.

### ATTENZIONE:

**Non tentare di avviare il motore di un'automobile mentre il generatore è ancora collegato alla batteria. Questo può causare danni al generatore.**

### ATTENZIONE:

**Collegare il terminale positivo della batteria al cavo di ricarica positivo. Assicurarsi di non invertire i cavi di ricarica, per evitare di danneggiare gravemente sia il generatore che la batteria.**

## 8.10 Spegnimento del motore

- Prima di spegnere il generatore, lasciarlo funzionare brevemente senza utensili o dispositivi collegati, in modo che possa raffreddarsi.
- Portare l'avviamento elettrico (pos. 15) in posizione "OFF" (Fig. 11b).
- Chiudere il rubinetto del carburante (Fig. 7b).

## 8.11 Interruzione per sovraccarico per prese

**Importante!** Questo generatore è dotato di un'interruzione per sovraccarico.

Quest'ultima disattiva le prese (pos. 3/4). È possibile riavviare le prese (pos. 3/4) premendo l'interruttore per sovraccarico (pos. 7a/7b).

**Importante!** Se questo accade, ridurre l'alimentazione elettrica che si sta prelevando dal generatore o rimuovere eventuali utensili o dispositivi difettosi collegati al generatore.

In caso di sovraccarico, il collegamento a 12V viene disattivato (solo per SG 4200B). Premendo l'interruzione per sovraccarico (pos. 7c), è possibile rimettere in funzione il collegamento a 12V.

Se sono necessarie delle riparazioni, contattare il centro di assistenza clienti.

# 9. PULIZIA, MANUTENZIONE E STOCCAGGIO

Spegnere il generatore e scollegare gli utensili o i dispositivi prima di eseguire qualsiasi intervento di manutenzione o di riparazione.

- Spegnere immediatamente il generatore e contattare la stazione di servizio:
  a) in caso di vibrazioni o rumori insoliti;
  b) se il motore sembra essere sovraccarico o perde colpi.

## 9.1 Pulizia

Mantenere l'intero generatore il più possibile privo di sporco e polvere.

Pulire il generatore ogni volta che si termina di utilizzarlo (dopo che si è raffreddato).

Pulire regolarmente l'apparecchiatura con un panno umido e del sapone neutro. Non utilizzare detergenti o solventi; potrebbero danneggiare le parti in plastica dell'apparecchiatura. Assicurarsi che l'acqua non filtri nel generatore.

## 9.2 Filtro dell'aria (Fig. 12)

Pulire il filtro dell'aria a intervalli regolari e sostituirlo, se necessario.

- Aprire entrambi i fermi e rimuovere il coperchio del filtro dell'aria.
- Rimuovere gli elementi del filtro.
- Non utilizzare detergenti abrasivi o benzina per pulire gli elementi.
- Pulire gli elementi picchiettandoli su una superficie piana. Se necessario, pulire prima con acqua e sapone, e poi risciacquare con acqua pulita e asciugare all'aria.
- Assemblare in ordine inverso.

**ATTENZIONE:**

**Non far mai funzionare il motore senza l'elemento del filtro dell'aria. La rapida usura del motore è dovuta al fatto che gli agenti contaminanti, come polvere e sporcizia, vengono aspirati attraverso il carburatore nel motore.**

## 9.3 Candela di accensione (Fig. 13)

Dopo 20 ore di funzionamento, controllare la candela di accensione (pos. 26) per verificare la presenza di sporcizia e, se necessario, pulire con una spazzola di rame. In seguito, la manutenzione della candela deve essere effettuata ogni 100 ore di funzionamento.

- Estrarre il cappuccio della candela di accensione con una torsione.
- Rimuovere la candela di accensione con la chiave per candele in dotazione.
- Assemblare in ordine inverso.

## 9.4 Cambio dell'olio (Fig. 14-17)

È preferibile sostituire l'olio motore quando il motore è alla temperatura di esercizio.

- Utilizzare esclusivamente olio motore (15W40 e usare 5W30 se la temperatura è inferiore a 0 °C).
- Posizionare il generatore su una superficie leggermente inclinata, in modo che il tappo di scarico dell'olio si trovi all'estremità inferiore.
- Aprire il tappo di riempimento dell'olio (pos. 10).
- Aprire il tappo di scarico dell'olio (Fig. 14 - pos. 9) e far defluire l'olio motore caldo in una vaschetta di raccolta (Fig. 15).
- Dopo aver fatto defluire l'olio esausto, chiudere il tappo di scarico dell'olio (Fig. 16) e posizionare di nuovo il generatore su una superficie piana.
- Riempire di olio motore fino alla tacca superiore sull'asta di livello dell'olio (Fig. 17).
- Smaltire correttamente l'olio esausto.

**NOTA:**

**Non avvitare l'asta di livello per controllare il livello dell'olio, ma inserirla semplicemente fino alla filettatura.**

Smaltire correttamente l'olio esausto portandolo in un punto di raccolta. La maggior parte delle stazioni di servizio, delle officine e dei centri di riciclaggio accettano gratuitamente l'olio esausto. Non aggiungere antigelo o liquido di trasmissione all'olio esausto. Tenere l'olio esausto fuori dalla portata dei bambini e lontano da fonti di accensione.

## 9.5 Interruzione per mancanza di olio

L'interruzione per mancanza di olio (pos. 11) risponde se l'olio nel motore è troppo scarso. In questo caso, non sarà possibile avviare il motore, oppure il motore si spegnerà automaticamente dopo un breve periodo di tempo. Non sarà possibile riavviarlo finché l'olio motore non sarà stato rabboccato (vedere il paragrafo "Cambio dell'olio").

## 9.6 Sostituzione della batteria

Eseguire questa procedura con il generatore spento.

- Identificare il cavo negativo (–) della batteria, contrassegnato di nero, e allentarlo.
- Identificare il cavo positivo (+) della batteria, contrassegnato di rosso, e allentare anche questo.

### ATTENZIONE:

**Fare attenzione ad allentare prima il cavo negativo e poi il cavo positivo, al fine di evitare scosse elettriche.**

**Non toccare simultaneamente i poli positivo e negativo della batteria.**

- La fascia di supporto della batteria è dotata di una o due viti che la tengono in posizione; svitarla/e e rimuoverla/e.
- Rimuovere la batteria scarica e installare quella nuova, avendo cura di posizionarla come la precedente.
- Collegare di nuovo i cavi della batteria, questa volta partendo dal cavo positivo e poi il cavo negativo.
- Fissare la nuova batteria usando la fascia di supporto.
- Smaltire la batteria esausta presso un centro di raccolta come previsto dalle normative locali. Non smaltire la batteria nell'ambiente (vedere anche il capitolo "Smaltimento e riciclaggio").

### ATTENZIONE:

**La batteria contiene acido, maneggiare con cura.**

## 9.7 Stoccaggio

Lo stoccaggio a lungo termine del generatore richiede alcune procedure preventive per evitare il deterioramento.

- Spegnere il generatore
- Scaricare tutto il carburante dal serbatoio del carburante in un contenitore approvato idoneo.
- Assicurarsi che il rubinetto del carburante (pos. 16) sia in posizione "OFF" (vedere Fig. 7b).
- Lasciar raffreddare il generatore.
- Rimuovere la candela di accensione.
- Immagazzinare il motore in un luogo sicuro, asciutto e ventilato, sotto una copertura per evitare che polvere e detriti si depositino sul generatore.

**Importante:** **Non svuotare il serbatoio del carburante in ambienti chiusi. Non fumare e tenere lontano da fiamme libere durante l'operazione. I fumi del carburante possono causare esplosioni e incendi.**

### IMPORTANTE!

Non immagazzinare mai il generatore esposto all'aperto.

### ATTENZIONE:

**Il carburante può diventare altamente infiammabile ed esplosivo in determinate condizioni. È fondamentale evitare di immagazzinare il carburante nelle vicinanze di fonti di calore.**

## 9.8 Richiesta pezzi di ricambio:

Per la richiesta di pezzi di ricambio, si prega di citare i seguenti dati:

- Tipo di generatore.
- Numero di articolo del generatore.

## 10. SMALTIMENTO E RICICLAGGIO

L'unità viene fornita in un imballaggio per prevenire danni durante il trasporto. Questo imballaggio è una materia prima e può quindi essere riutilizzato o restituito al sistema che si occupa delle materie prime.

L'unità e i suoi accessori sono realizzati in vari tipi di materiali, come metallo e plastica.



### INFORMAZIONI PER GLI UTILIZZATORI DI APPARECCHIATURE ELETTRICHE ED ELETTRONICHE (AEE).

Si prega di notare che queste informazioni sono fornite per garantire la conformità ai requisiti legali della direttiva RAEE e per promuovere pratiche di smaltimento responsabili e rispettose dell'ambiente:

La presenza del simbolo del cassonetto barrato sull'apparecchiatura o sul suo imballaggio significa che il prodotto deve essere raccolto separatamente dagli altri rifiuti al termine della sua vita utile.




### INFORMAZIONI PER GLI UTILIZZATORI SULLA BATTERIA.

Si prega di notare che queste informazioni sono fornite per garantire la conformità ai requisiti legali della Direttiva 2006/66/CE su batterie e accumulatori e sui rifiuti di batterie e accumulatori, per promuovere pratiche di smaltimento responsabili e rispettose dell'ambiente.

Il cassonetto barrato sulle batterie indica che, al termine della sua vita utile, il prodotto deve essere raccolto separatamente dagli altri rifiuti per garantire un trattamento e un riciclaggio adeguati. Per le batterie, oltre al simbolo, sono indicati i simboli chimici dei rispettivi metalli: mercurio (Hg), piombo (Pb) e cadmio (Cd), se la batteria contiene più dello 0,0005% di mercurio, dello 0,004% di piombo o dello 0,002% di cadmio.

- Gli utilizzatori che intendono smaltire l'apparecchiatura devono provvedere a consegnarla ai centri di raccolta differenziata stabiliti dalle autorità locali o seguire opzioni alternative in base alle normative locali.
- Il corretto smaltimento dell'apparecchiatura contribuisce a prevenire potenziali effetti negativi sull'ambiente e sulla salute dell'uomo derivanti da un trattamento improprio dei rifiuti.
- Il riciclaggio dei materiali di cui è composta l'apparecchiatura favorisce la conservazione delle risorse naturali e riduce l'impatto ambientale.
- Gli utilizzatori che non rispettano le norme sullo smaltimento della Direttiva RAEE e della Direttiva 2006/66/CE su batterie e accumulatori e sui rifiuti di batterie e accumulatori possono essere soggetti a sanzioni come previsto dalla legislazione nazionale.

Per ulteriori informazioni sui sistemi di raccolta differenziata per la Direttiva RAEE e la Direttiva 2006/66/CE su batterie e accumulatori e sui rifiuti di batterie e accumulatori, si prega di fare riferimento alle autorità locali.

## 11. TRASPORTO

Seguire questi passaggi per trasportare il generatore:

- Spegnere il generatore.
- Lasciar raffreddare il generatore.
- Chiudere il rubinetto del carburante (Fig. 7b).

Per garantire un trasporto sicuro di questo generatore, assicurarsi che ci sia **almeno una persona assegnata a ogni maniglia di trasporto** (pos. 21).

### ATTENZIONE:

**Non mettere in funzione il generatore mentre si trova su un veicolo. Scaricare il generatore dal veicolo e utilizzarlo in un luogo ben ventilato.**

**Evitare di collocare il generatore su un veicolo esposto alla luce diretta del sole. Lasciare il generatore in un veicolo chiuso per un periodo di tempo prolungato può causare la vaporizzazione del carburante a causa delle alte temperature, con il rischio di esplosioni.**

**Se si utilizzano corde o cinghie fermacarico per fissare il generatore per il trasporto, assicurarsi di utilizzare solo le barre del telaio come punti di fissaggio. Non fissare corde o cinghie ad alcuna parte del corpo del generatore o della barra della maniglia.**

## 12. RISOLUZIONE DEI PROBLEMI

| GUASTO | CAUSA | RIMEDIO |
|---|---|---|
| Il motore non si avvia | 1. L'interruzione per mancanza di olio non ha risposto<br>2. Candela di accensione sporca<br>3. Assenza di carburante<br>4. Tensione della batteria troppo bassa | 1. Controllare il livello dell'olio, rabboccare l'olio motore<br>2. Pulire o sostituire la candela di accensione (distanza tra elettrodi 0,6-0,7 mm)<br>3. Rifornire/controllare il rubinetto del carburante<br>4. Caricare la batteria |
| Il generatore ha una tensione troppo bassa o nulla | 1. Controllore o condensatore difettoso<br>2. Si è attivata l'interruzione per sovraccarico<br>3. Filtro dell'aria sporco | 1. Contattare il rivenditore<br>2. Azionare l'interruttore automatico e ridurre il carico<br>3. Pulire o sostituire il filtro |

## 13. PROGRAMMA DI MANUTENZIONE

Lo scopo del programma di manutenzione è quello di mantenere il generatore nelle migliori condizioni operative.

Si prega di ispezionare o di eseguire la manutenzione come programmato nella tabella seguente.

| Periodo di manutenzione regolare. Eseguire la manutenzione ad ogni mese indicato o ad ogni intervallo di ore di funzionamento, a seconda di quale delle due condizioni si verifica per prima. / ELEMENTO | | Ogni utilizzo | Primo mese o 20 ore. | Ogni 3 mesi o 50 ore. | Ogni 6 mesi o 100 ore. | Ogni anno o 200 ore. |
|---|---|---|---|---|---|---|
| Olio motore | Controllare il livello | ● | | | | |
| | Sostituire | | ● | | ● | |
| Filtro aria | Controllare | ● | | | | |
| | Pulire | | | ● (1) | | |
| Candela di accensione | Controllare-regolare | | | | ● | |
| | Sostituire | | | | | ● |
| Parascintille | Pulire | | | | ● | |
| Gioco delle valvole | Controllare-regolare | | | | | ● (2) |
| Camera di combustione | Pulire | Dopo ogni 300 ore. (2) | | | | |
| Serbatoio del carburante e filtro | Pulire | | | | ● (2) | |
| Tubo del carburante | Controllare | Ogni 2 anni (Sostituire, se necessario) (2) | | | | |

**Nota:**

(1) Eseguire la manutenzione più spesso se si utilizza in aree polverose.

(2) Questi elementi devono essere sottoposti a manutenzione da parte del concessionario di assistenza, facendo riferimento al manuale per le procedure di assistenza.

La mancata osservanza di questo programma di manutenzione potrebbe causare guasti non coperti dalla garanzia.

## 1. COMPONENT IDENTIFICATION

Please refer to the figure above where the main parts of the generator are numbered.

1. Tank indicator
2. Fuel cap
3. 230V socket-outlets
4. 400V socket outlet
5. 12V DC Terminals (SG 4200B only)
6. Earth connection

7a. Overload cut-out for 230V
7b. Overload cut-out for 400V
7c. Overload cut-out for 12V (SG 4200B only)

8. Voltmeter
9. Oil drain plug
10. Oil filler plug
11. Oil shortage cut-out
12. Electric starter key
13. Choke lever
14. Pull cord
15. Electric starter
16. Fuel Cock
17. Wheels
18. Carry handle

18a. Carry handle mounting Set

19. Rubber feet
20. Battery
21. Transport handles
22. DC outlet adapter cable (SG 4200 only)
23. Spark plug wrench set
24. Air filter set
25. Wheel assembling set
26. Spark plug
27. Selection switch 230V / 400V
28. Muffler

## 2. INTRODUCTION

Before using the generator, it is essential to read and understand this entire manual. It contains important instructions and safety guidelines that will help you operate the generator safely and avoid any potential risks or dangers.

Pay close attention to statements preceded by the following words, as they indicate potential hazards:

**WARNING:**

**Indicates a hazard that could lead to death or serious injury if the instructions are not followed.**

**CAUTION:**

**Indicates a hazard that could lead to minor injury or damage to equipment if the instructions are not followed.**

**NOTE:**

**Provides additional information that is not essential for safe operation, but may be helpful.**

Remember, this manual is a crucial part of the generator and should always be kept with it. If you pass the generator to someone else, also hand this manual over.

No part of this publication may be reproduced without written permission.

Your safety is our top priority, so please follow all the safety guidelines provided in this manual carefully. We cannot be held responsible for any damage or accidents that occur if you don't follow these instructions.

**WARNING:**

**Ignoring these instructions could result in serious injury or damage to the generator.**

# 3. SAFETY LABELS AND SYMBOLS

## Safety labels:

| Symbol | Designation / Explanation |
|---|---|
|  | Read and understand the safety instructions before using the generator. |
|  | Wear ear protection when using the generator. |
|  | Disconnect all equipment from the socket outlets when performing maintenance or when left unattended and switched off. |
|  | Warning: fuel is highly volatile, flammable and explosive. |
|  | Smoking and naked flames are forbidden near the generator. |
|   | Warning: during operation, toxic gases are produced, for instance carbon monoxide (Which is a colorless and odorless gas) this gas may lead to suffocation. Only operate the generator outside to ensure adequate ventilation. |
|  | Warning: hazardous voltages are present when the generator is in use.<br>Always switch the generator off before performing maintenance. |
|  | The generator must not be connected to the public power supply. In case of improper connection there is a risk of fire and damage to property including electrocution to persons using the generator and working on the public power supply. |
|  | Caution: Risk of injury!<br>Before starting servicing switch off the engine and pull out the spark plug connector. |

| Symbol | Designation / Explanation |
|---|---|
|  | The exhaust gets very hot during operation. Allow the engine to cool before performing maintenance storage and refueling.<br>Do not touch the exhaust to avoid the risk of burns and injury. |
|  | Switch the engine off and allow to cool before refuelling the generator. Fuel is extremely flammable and under certain conditions can be explosive.<br>Only refuel the generator in well ventilated areas ensuring that naked flames, sparks and cigarettes are not present. Any spillage of fuel should be immediately cleaned up. |
|  | **CHECK ENGINE OIL**<br>Before checking or refilling the oil, make sure that the generator is put on a stable and level surface with the engine turned off.<br>● Remove oil filler cap and check the engine oil level.<br>● If oil level is below the lower level line, refill with suitable oil to max level line. Do not screw in the oil filler cap when checking oil level.<br>● Change the oil if contaminated.<br>**⚠ Warning!**<br>***For safety reasons the generator must be turned off when the oil is checked or re-filled. Non-compliance with such direction may result in hazardous situations which, as extreme consequence, could even cause the generator to catch fire.*** |

## Symbols:

 Earth connection

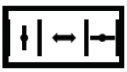 Choke lever

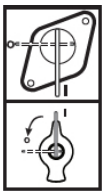 Fuel cock


Fuel gauge


Voltmeter



On/Off


Alternating Current (AC)


Overload cut-out


Direct Current (DC)
(only SG 4200B)

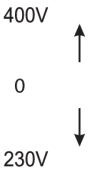

Selection switch 400V~ / 230V~


Starter key lock status


Preparation status starting


Rotation direction for key to start the engine


Positive DC Terminal / Negative DC Terminal (only SG 4200B)

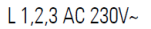

According 230V~ socket-outlet



According 400V~ socket-outlet

# 4. SAFETY INSTRUCTIONS

Thank you for choosing our generator. This generator is designed to provide reliable power for various applications. Before operating the generator, it is essential to understand the safety precautions and guidelines outlined in this manual. Familiarize yourself with the generator's features and functions to ensure safe and efficient operation.

## 4.1 User Responsibility

- Keep all safety regulations and instructions in a safe place for future use.
- Pass this manual to temporary users of the generator.
- Any errors made in following the safety regulations and instructions may result in an electric shock, fire, and/or serious injury.
- Have all maintenance work on the generator performed by authorized and qualified maintenance personnel.
- Always switch off the generator before carrying out any cleaning or oil substitution/refill to prevent injuries from accidental startup.
- Keep the generator away from unauthorized users, children and pets.
- The generator is not intended for use by persons with reduced physical, sensory or mental capabilities, or lack of experience and knowledge.
- Always keep the generator in good technical operating condition. This includes regularly inspecting the generator for damage and ensuring all safety devices are in working order.
- Do not remove the control panel and do not change the wiring of the control panel.
- Wear appropriate clothing and make use of PPE (Personal Protective Equipment), according to the type of intervention (protective gloves, insulated gloves, glasses, earplugs).

## 4.2 Hazards related to unauthorized modifications or tampering

- Do not remove the safety guards.
- Only original parts may be used for maintenance and accessories.
- No changes may be made to the settings of the motor or generator.
- Repairs and adjustment work may only be carried out by authorized trained personnel.

**CAUTION:**

**Engine speed has been factory set to provide safe operation.**

**Do not try to change the speed preset. The generator or connected equipment may be damaged.**

## 4.3 Hazards related to exhaust

Exhaust contains poisonous carbon monoxide, a colorless, odorless gas. Breathing exhaust can cause loss of consciousness and may lead to death.

**WARNING:**

**Never operate the generator inside a house, garage, basement, crawl space, any type of vehicle, trailer, or boat, or any enclosed or partly enclosed space.**

**Never operate the generator near open doors, windows, vents, or hatches.**

## 4.4 Hazards related to positioning and stability

- Place the generator in a secure, level position, on a flat, clean, non-slip, and stable surface.
- Do not turn, tip, or change the generator's position while it is working.
- The generator must remain stationary while in operation.

## 4.5 Hazards related to transportation

- Secure the generator against shifting and toppling during transport.
- Do not operate the generator while it is being transported or lifted.
- Do not operate the generator when it is in a storage.

## 4.6 Hazards related to fire and burns

- Place the generator at least 1 meter (3 feet) away from buildings and any type of vehicle, trailer, boat, or other equipment during operation.
- Before operating the generator, take additional measures to prevent fire and explosions such as provision of suitable fire extinguishers.
- Keep flammable materials away from the generator.
- Do not operate with the wheels and/or rubber feet removed.

**WARNING:**

**Hot surfaces. The internal combustion engine and muffler of the generator become hot during operation and can remain hot for a while after stopping the engine. Do not touch these parts while they are hot, as they can cause burns.**

- Allow the engine to cool down at least 30 minutes before storing the generator indoors.
- Do not use the generator in areas with a high risk of fire.

## 4.7 Hazard related to mechanical safety

- Do not touch any mechanically driven parts.
- Do not remove the safety guards.

## 4.8 Hazards related to electrical safety

- Do not connect the generator in parallel with other generators.
- When working outdoors, use only extension cables that are approved for outdoor use and which are marked accordingly (H07RN).
- Never use faulty or damaged electrical equipment, including extension cables and plug connections.

- Check perfect integrity of extension cables before plugging in to the generator. Never use faulty or damaged cables.
- The overall length of the extension cables or mobile distribution networks used should not exceed 50 m for 1.5 $mm^2$ and 100 m for 2.5 $mm^2$. Using any length of extension may lead to drop in power which could impact the use of connected tools or devices.
- Never touch the generator with wet hands.
- Never operate the generator in rain, snow, high humidity conditions or near a pool or sprinkler system, or when your hands are wet.

**WARNING:**

**Grounding helps to prevent electric shocks and electrocution by providing a path for excess electrical current to flow into the ground.**

**Consult this manual for proper grounding methods.**

**Make sure the generator is properly grounded and the grounding connections are tight.**

## 4.9 Hazards related to fuel and refueling

- Always switch off the engine when refueling the generator.
- Fuel and fuel fumes are highly combustible or explosive.
- Do not refuel or empty the tank near open lights, fire, or sparks.
- Do not smoke near fuel, and keep other flames and sparks away.
- When refueling the generator, ensure no fuel is spilt on the engine or exhaust pipe.
- Never overfill the fuel tank.

## 4.10 Hazards related to operating conditions

- Do not expose the generator to humidity or dust.
- Permissible ambient temperature: – 10 to + 40°C, maximum permissible altitude above sea level 1000 m, maximum permissible relative humidity: 90 % (non-condensing).
- Protect the electrical and electronic components from exposure to moisture.
- Do not use the generator in potentially explosive atmospheres.
- Never cover the generator when in use.

## 4.11 Hazards related to battery

Batteries pose potential hazards due to the production of explosive hydrogen gas. Ignition of these gases can result in serious injury or blindness. It is important to ensure adequate ventilation when charging.

A spark or flame can cause the battery to explode with enough force to seriously hurt you.

Do not tamper with battery due to hazardous substances contained inside.

**WARNING:**

**Battery posts, terminals, and associated accessories contain lead and lead compounds.**

**Wash your hands thoroughly after handling them.**

### 4.12 Residual hazards

Generators can pose residual risks even when used correctly. The following potential hazards can be derived from the type and design of the generator:

- **Electric shock:** Contact with electrical connections or components of the generator can result in electric shock.
- **Hearing damage:** Continuous operation of the generator without hearing protection can damage hearing.
- **Carbon monoxide poisoning:** Inhalation of exhaust gases from the combustion engine can lead to carbon monoxide poisoning.
- **Skin burns:** Contact with fuel can cause skin burns.
- **Hot parts:** Contact with any hot parts can cause risk of injury or damage.

To minimize these risks, it is important to take the following precautions:

- Always follow this instruction manual.
- Wear hearing protection when operating the generator for extended periods of time.
- Properly ventilate the area around the generator to prevent carbon monoxide buildup.
- Avoid contact with fuel.
- Avoid contact with any hot surface.

## 5. PROPER USE

- The generator is designed for applications that require a 230V and 400V AC or 12V DC supply (12V DC only SG 4200B).
- The generator is intended to provide electric tools or devices with electricity. When using the generator with tools or devices, please check their compatibility with the generator's supplied power in accordance with the relevant manufacturer's instructions.
- In case of doubt, ask an authorized dealer of the respective appliance. The generator is to be used only for its prescribed purpose. Any other use is deemed to be a case of misuse.

### 5.1 Operating mode S1 (continuous operation)

The generator can be continuously operated with the quoted (S1) power output in the "Technical data".

### 5.2 Operating mode S2 (temporary operation)

The generator may be temporarily operated with the quoted (S2) power output in the "Technical data".

Afterwards the generator must be stopped for a while to prevent it from overheating.

## 6. TECHNICAL DATA

See technical sheet (separate document).

The figures quoted in the "Technical data" for sound power level (LWA) and sound pressure level (LpA) are emission levels and are not necessarily safe working levels. Whilst there is a correlation between the emission and exposure levels, this cannot be used reliably to determine whether or not further precautions are required. Factors that influence the actual level of exposure of work-force include the characteristics of the work room, the other sources of noise, etc. i.e. the number of machines and other adjacent processes, and the length of time for which an operator is exposed to the noise. The permissible exposure level can also vary from country to country. This information, however, will enable the user of the machine to make a better evaluation of the hazard and risk.

Technical data may vary according to the types, and are subject to change without notice.

## 7. PRE-OPERATION CHECK

Remove the packaging material and check that all items have been supplied. Place the generator on a firm, flat surface near the electrical equipment and ensure proper ventilation.

Before putting the generator into operation, perform these pre-operation checks each time:

### 7.1 Visual Inspection

- Be sure to check the generator on a level surface with the engine stopped.
- Disconnect any electrical equipment which may already be connected to the generator.
- Make sure that the generator has sufficient ventilation and can operate in safe condition (see "Safety instructions" chapter).
- Check that ignition cable is secured to the spark plug.
- Perform a visual inspection for damage.
- Make sure that all guards are in place.
- Look around and underneath the engine for signs of oil or fuel leaks.
- Make sure the battery terminals are connected.



**NOTE:**

**Do not operate this generator with the wheels and/or rubber feet removed. Check that rubber feet are properly installed and wheels secured to the axle.**

### 7.2 Check engine oil (Pic. 2)

- Check the engine oil level using the oil filler plug (item 10).
- Do not screw in the oil filler cap when checking oil level.
- If needed, fill with the recommended oil to the upper limit.

**NOTE:**

**Using non detergent oil or 2-stroke engine oil could shorten the engine's service life.**

**Use only pure 4-stroke engine oil (15W40 or 5W30 if temperature is less than 0°C).**

Dispose of used motor oil in a manner that is compatible with the environment. Dispose it in conformity with the methods provided for by local regulations.

Do not throw it in the trash or pour it on the ground.

### 7.3 Check fuel level

- Check fuel level on tank indicator (item 1).
- Close fuel cock (item 16) before refueling.
- If fuel level is low, refill with fuel.
- After refueling, tighten the fuel tank cap (item 2) securely.
- Wipe off spilt fuel thoroughly before starting engine.

**CAUTION:**

**Use only *unleaded fuel* (E10).**

**Do not use mixture.**

**WARNING:**

**Be careful not to admit dust, dirt, water or other foreign objects into fuel.**

## 8. COMMISSIONING

The generator is delivered to you without operating fluids such as fuel or engine oil.

You must fill the engine with oil before initial startup.

### 8.1 Wheel assembly (Pic. 3)

- Take one end of the bolt (item 25) and insert it through the hole in the frame.
- Secure the bolt by attaching a nut and washer to the other end.
- Slide the socket onto the remaining end of the bolt (item 25).
- Place the wheel over the socket.
- Put a washer on the bolt and secure it with a nut.
- Repeat the same procedure to assemble the left side wheel.

**NOTE:**

**Wheels should be inflated as they have been shipped out with lower pressure (max. gauge pressure 3 bar/0.3 MPa).**

### 8.2 Rubber feet assembly (Pic. 4)

- Hold the foot (item 19) against the frame as shown in the picture.
- Insert a bolt through the hole in the frame and the hole in the foot.
- Secure the bolt by attaching a nut.
- Repeat the same procedure for the other three bolts and nuts.

### 8.3 Transport handle assembly (Pic. 5)

- Place the carry handle (item 18) on the frame in the designated location.
- Attach the handle to the frame with the bolts and two washers as shown in pic. 5.
- The user can adjust the position of the carry handle by releasing the knob and rotating the carry handle (item 18) to horizontal position.

## 8.4 Battery Assembly (Pic. 6)

**WARNING:**

**Battery posts, terminals, and associated components contain lead and lead compounds. Wash your hands thoroughly after handling them.**

The battery has been disconnected for shipping. Perform this procedure with the generator turned off. Follow the steps below for battery installation:

- Identify the battery location and its holder band; the holder band is equipped with one or two screws to hold the battery in place.
- Install the battery, taking care to position it properly, fixing it by means of the holder band.
- Begin by connecting the battery positive (+) cable to the positive (+) terminal of the battery (both red coloured), ensuring the bolt is securely tightened.
- Next, connect the battery negative (–) cable (black colour) to the negative (–) terminal of the battery (blue coloured), and tighten the bolt securely.
- Check the battery holder band is tightened.
- Never operate the generator without the battery holder band in place, as it may lead to poor engine and generator performance.

## 8.5 Grounding (Pic. 1a)

The housing has to be connected to earth in order to discharge static electricity.

- connect one end of a cable to the earth connection (item 6) on the generator,
- connect the other end of the same cable to an external earth (for example an earthing rod).

**NOTE:**

**Use ground (earth) lead of sufficient current capacity.**

**Ground (earth) Lead Diameter: 0.12mm (0.005 in) per ampere - e.g.: 10 Ampere - 1.2mm (0.055 inches).**

## 8.6 Starting the engine (recoil starter)

Follow these steps to start the engine with the pull cord:

Do not connect the power tool or device before starting the motor.

- Open the fuel cock (pic. 7a - item 16) by turning it down.
- Move the Electric starter (pic. 8 - item 15) to position "ON".
- Move the choke lever (pic. 9a - item 13) to position IØI.
- Start the engine with the pull cord (pic. 10 - item 14) by pulling the handle forcefully. If the engine does not start, pull the handle again.
- Push the choke lever (item 13) back again after the engine has started (fig. 9b).

**CAUTION:**

**Wear protective gloves when starting with the pull cord. The motor may recoil suddenly as it starts up, resulting in hand injuries.**

**NOTE:**

**Always pull the pull cord slowly until you feel the initial resistance before you then pull it quickly to start the engine.**

**Do not allow the pull cord to whip back of its own accord.**

## 8.7 Starting the engine (electric starter)

Follow these steps to start the engine with the electric starter:

- Do not connect power tools or devices before starting the motor.
- Check the battery voltage. The voltage should be not less than 12V. If the battery voltage is less than 12V, charge the battery accordingly before operating the generator.
- Move the choke lever (pic. 9a - item 13) to position IØI.
- Open the fuel cock (pic. 7a - item 16) by turning it down.
- Turn the electric starter (item 15) with the key to the “START” position until the motor has started (pic. 11a).
- Push the choke lever (item 13) back again after the engine has started (fig. 9b).

**WARNING:**

**Do not connect power tools or devices before starting the motor.**

**Never use a generator indoors or in enclosed spaces such as garages, crawl spaces, and basements.**

**WARNING:**

**Open windows and doors may NOT prevent CO (Carbon Monoxide) from building up when a generator is located in an enclosed space.**

**Do not use a generator outdoors if its placement near doors, windows, and vents could allow CO to enter and build up in occupied spaces.**

**NOTE:**

**If you or others show symptoms of Carbon Monoxide (CO) poisoning (these can be, but are not limited to: dizziness, headaches, nausea, drowsiness):**

1) **Get to fresh air immediately and seek medical attention.**
2) **Do not re-enter the area until it is determined to be safe by trained and properly equipped personnel.**

## 8.8 Connecting tools or devices to the generator

- Connect the equipment you want to use to the sockets (item 3).
- These sockets may be loaded continuously (according S1 value) and temporarily (according S2 value).
- Check "Technical data" for S1 and S2 values.

**WARNING:**

**Do not connect the generator to the domestic power network as this may result in damage to the generator itself or to other electrical appliances in your home.**

**Do not connect the generator in parallel with any other generator.**

**NOTE:**

**Some electrical appliances (power jigsaws, drills, etc.) may have a higher level of power consumption when used in difficult conditions.**

## 8.9 12V DC terminals (only for SG 4200B)

The DC terminals may **ONLY** be used for charging 12-volt automotive type batteries.

The 12V DC terminals (item 5) are colored red to identify the positive (+) terminal and black to identify the negative (–) terminal.

### WARNING:

**To prevent the possibility of creating a spark near the battery, connect charging cable first to the generator, then to the battery. When finished, disconnect the cable clamps first at the battery.**

**Before connecting charging cable clamps to a battery that is installed in a vehicle, disconnect the vehicle's battery cable. Reconnect the vehicle's battery cable after the charging cable clamps are fully removed. This procedure will prevent the possibility of a short circuit and sparks if you make accidental contact between a battery terminal and the vehicle's frame or body.**

**To charge a 12V battery:**

- Connect the charging cables (item 22) to the 12V DC terminals (item 5) on the generator with the proper polarity (battery positive (+) to generator red terminal and battery negative (–) to the generator black terminal).
- Connect clamps on the battery to charge using the same polarity colors used on the generator connectors (battery positive (+) to red clamp and battery negative (–) to the black clamp).
- When finished **disconnect the cable clamps first at the battery**.

### CAUTION:

**Do not try to start a car engine while the generator is still connected to the battery. Doing so can cause damage to the generator.**

### CAUTION:

**Connect the positive battery terminal to the positive charging cable. Make sure not to reverse the charging cables, as this can result in severe damage to both the generator and the battery.**

## 8.10 Switching off the engine

- Before you switch off the generator, allow it to run briefly with no tools or devices so that it can cool down.
- Move the Electric starter (item 15) to position "OFF" (pic. 11b).
- Close the fuel cock (pic. 7b).

## 8.11 Overload cut-out for sockets

**Important!** The generator is fitted with an overload cut-out.

This shuts down the sockets (items 3/4). You can restart the sockets (items 3/4) by pressing the overload cut-out (items 7a/7b).

**Important!** If this happens, reduce the electric power you are taking from the generator or remove any defective tool or device connected to the generator.

In case of overload, the 12V connection is switched off (only for SG 4200B). By pressing the overload switch (item 7c), the 12V connection can be put back into operation.

If repairs are necessary, please contact your customer service center.

# 9. CLEANING, MAINTENANCE AND STORAGE

Switch off the generator and disconnect tool or devices before performing any maintenance or servicing.

- Switch off the generator immediately and contact your service station:
  a) in the event of unusual vibrations or noise;
  b) if the engine appears to be overloaded or misfires.

## 9.1 Cleaning

Keep the entire generator as free of dirt and dust as possible.

Clean the generator each time you have finished using it (after it has cooled down).

Clean the equipment regularly with a moist cloth and some soft soap. Do not use cleaning agents or solvents; these could damage the plastic parts of the equipment. Ensure that no water can seep into the generator.

## 9.2 Air filter (Pic. 12)

Clean the air filter at regular intervals, and replace it if necessary.

- Open both clips and remove the air filter cover.
- Remove the filter elements.
- Do not use abrasive cleaning agents or petrol to clean the elements.
- Clean the elements by tapping them on a flat surface. If needed first clean with soapy water, and then rinse with clear water and air dry.
- Assemble in reverse order.

**CAUTION:**

**Never run the engine without the air filter element. Rapid engine wear will result from contaminants, such as dust and dirt, being drawn through the carburettor into the engine.**

## 9.3 Spark plug (Pic. 13)

Check the spark plug (item 26) for dirt and grime after 20 hours of operation and if necessary clean with a copper wire brush. Thereafter service the spark plug after every 100 hours of operation.

- Pull off the spark plug boot with a twist.
- Remove the spark plug with the supplied spark plug wrench.
- Assemble in reverse order.

## 9.4 Changing the oil (Pics. 14-17)

The motor oil is best changed when the motor is at working temperature.

- Only use motor oil (15W40 and use 5W30 if temperature is less than 0 °C).
- Place the generator on a slightly inclined surface so that the oil drain plug is at the lower end.
- Open the oil filler plug (item 10).
- Open the oil drain plug (pic. 14 - item 9) and let the hot engine oil drain out into a drip tray (pic. 15).
- After the old oil has drained out, close the oil drain plug (pic. 16) and place the generator on a level surface again.
- Fill in engine oil up to the top mark on the oil dipstick (pic. 17).
- Dispose of the waste oil properly.

**NOTE:**

**Do not screw the dipstick in to check the oil level, simply insert it up to the thread.**

Dispose of the used oil properly by taking it to a collection point. Most filling stations, repair garages, and recycling centers will accept used oil free of charge. Do not add antifreeze or transmission fluid to the used oil. Keep used oil out of the reach of children and away from sources of ignition.

## 9.5 Oil shortage cut-out

The oil shortage cut-out (item 11) responds if there is too little oil in the engine. In this case it will not be possible to start the engine or it will cut out automatically after a short period of time. It cannot be started again until the engine oil has been topped up (see "Changing the oil" paragraph).

## 9.6 Battery replacement

Perform this procedure with the generator turned off.

- Identify the battery negative (–) cable, marked black, and loosen it.
- Identify the battery positive (+) cable, marked red, and loosen it too.

**WARNING:**

**Be careful to loosen the negative first and then the positive in order to avoid electric shocks.**

**Do not touch simultaneously the positive and negative posts of the battery.**

- The battery holder band is equipped with one or two screws holding it in place, unscrew and remove it.
- Remove the discharged battery and install the new one, taking care to position it like the previous one.
- Connect the battery cables again, this time starting from the positive and then the negative one.
- Fix the new battery by means of the holder band.
- Dispose of the used battey at a collection center as required by local regulations. Do not dispose of the battery in the environment (see also "disposal and recycling" chapter).

**CAUTION:**

**Battery contains acid, handle with care.**

## 9.7 Storage

Long term storage of the generator will require some preventive procedures to guard against deterioration.

- Turn off the generator
- Drain all the fuel from the fuel tank into a suitable approved container.
- Ensure fuel cock (item 16) is at "OFF" position (see pic. 7b).
- Cool the generator down.
- Remove the spark plug.
- Store the engine in a secure, dry and ventilated location, under a cover to prevent dust, debris from settling on the generator.

**Important: Do not empty the fuel tank in enclosed areas. Keep smoking or naked flames away during the operation. Fuel fumes can cause explosions and fire.**

**IMPORTANT!**

Never store the generator exposed outdoor.

**WARNING:**

**Fuel can become highly flammable and explosive under certain conditions. It is crucial to avoid storing fuel in close proximity to heat sources.**

## 9.8 Ordering replacement parts:

Please quote the following data when ordering replacement parts:

- Type of generator.
- Article number of the generator.

## 10. DISPOSAL AND RECYCLING

The unit is supplied in packaging to prevent damages during transportation. This packaging is raw material and can therefore be reused or can be returned to the raw material system.

The unit and its accessories are made of various types of material, such as metal and plastic.



### INFORMATION TO USERS OF ELECTRICAL AND ELECTRONIC EQUIPMENT (EEE).

Please note that this information is provided to ensure compliance with the legal requirements of the WEEE Directive and to promote responsible and environmentally friendly disposal practices:

The presence of the crossed-out wheeled bin symbol on the equipment or its packaging signifies that the product must be collected separately from other waste at the end of its useful life.




### INFORMATION TO USERS ABOUT BATTERY.

Please note that this information is provided to ensure compliance with the legal requirements of the Directive 2006/66/EC on batteries and accumulators and waste batteries and accumulators, to promote responsible and environmentally friendly disposal practices.

The crossedout wheeled bin on batteries, indicates that at the end of its useful life, the product must be collected separately from other waste to ensure proper treatment and recycling. For batteries, in addition to the symbol, the chemical symbols for the respective metals are indicated: mercury (Hg), lead (Pb), and cadmium (Cd), if the battery contains more than 0.0005% mercury, 0.004% lead, or 0.002% cadmium.

- Users intending to dispose of the equipment must ensure its delivery to the separate collection facilities established by local authorities or follow alternatives options as per local regulations.
- Proper disposal of the equipment contributes to preventing potential adverse effects on the environment and human health resulting from improper waste treatment.
- Recycling the materials from which the equipment is composed promotes the conservation of natural resources and reduces environmental impact.
- Users who fail to comply with the regulations regarding WEEE Directive disposal and Directive 2006/66/EC on batteries and accumulators and waste batteries and accumulators, may be subject to sanctions as prescribed by national legislation.

For additional information on the separate collection systems for WEEE Directive and Directive 2006/66/EC on batteries and accumulators and waste batteries and accumulators, kindly refer to your local authority.

## 11. TRANSPORT

Follow these steps to transport the generator:

- Turn off the generator.
- Let the generator cool down.
- Close the fuel cock (pic. 7b).

To ensure safe transportation of this generator, make sure that there is **at least one person assigned to each transportation handle** (items 21).

**WARNING:**

**Do not operate the generator while it is on a vehicle. Take the generator off the vehicle and use it in a well-ventilated place.**

**Avoid placing the generator on a vehicle in direct sunlight. Leaving the generator in an enclosed vehicle for an extended period can cause fuel vaporization due to high temperatures, potentially leading to an explosion.**

**When using ropes or tie-down straps to secure the generator for transportation, be sure to only use the frame bars as attachment points. Do not fasten ropes or straps to any portions of the generator body or handle bar.**

## 12. TROUBLESHOOTING

| FAULT | CAUSE | REMEDY |
|---|---|---|
| Engine does not start | 1. Oil shortage cut-out has not responded<br>2. Spark plug fouled<br>3. No fuel<br>4. Battery voltage too low | 1. Check oil level, top up engine oil<br>2. Clean or replace spark plug (electrode spacing 0.6-0.7 mm)<br>3. Refuel / check the fuel cock<br>4. Charge the battery |
| Generator has too little or no voltage | 1. Controller or capacitor defective<br>2. Overload cut-off has triggered<br>3. Air filter dirty | 1. Contact your dealer<br>2. Actuate the circuit-breaker and reduce the load<br>3. Clean or replace the filter |

## 13. MAINTENANCE SCHEDULE

The purpose of the maintenance schedule is to keep the generator in the best operating condition.
Please, inspect or service as scheduled in the table below.

| Regular service period. Perform at every indicated month or operating hour interval, whichever comes first. / ITEM | | Each use | First month or 20 Hrs. | Every 3 months or 50 Hrs. | Every 6 months or 100 Hrs. | Every year or 200 Hrs. |
|---|---|---|---|---|---|---|
| Engine oil | Check level | ● | | | | |
| | Change | | ● | | ● | |
| Air cleaner | Check | ● | | | | |
| | Clean | | | ● (1) | | |
| Spark plug | Check-adjust | | | | ● | |
| | Replace | | | | | ● |
| Spark arrester | Clean | | | | ● | |
| Valve clearance | Check-adjust | | | | | ● (2) |
| Combustion chamber | Clean | After every 300 Hrs. (2) | | | | |
| Fuel tank and filter | Clean | | | | ● (2) | |
| Fuel tube | Check | Every 2 years (Replace if necessary) (2) | | | | |

**Remark:**

(1) Service more frequently when used in dusty areas.

(2) These items should be serviced by your servicing dealer, refer to the manual for service procedures.

Failure to follow this maintenance schedule could result in non-warrantable failures.

## 1. IDENTIFICATION DES COMPOSANTS

Veuillez vous référer à la figure ci-dessus où les principales parties du générateur sont numérotées.

1. Indicateur de réservoir
2. Bouchon de carburant
3. Prises 230 V
4. Prise 400 V
5. Bornes 12 V CC (SG 4200B uniquement)
6. Connexion à la terre

7a. Coupe-circuit de surcharge pour 230 V

7b. Coupe-circuit de surcharge pour 400 V

7c. Coupe-circuit de surface pour 12 V (SG 4200B uniquement)

8. Voltmètre
9. Bouchon de vidange d'huile
10. Bouchon de remplissage d'huile
11. Coupure en cas de manque d'huile
12. Clé de démarrage électrique
13. Levier de starter
14. Corde de traction
15. Démarreur électrique
16. Robinet de carburant
17. Roues
18. Poignée de transport

18a. Kit de montage des poignées de transport

19. Pieds en caoutchouc
20. Batterie
21. Poignées de transport
22. Câble adaptateur de prise CC (SG 4200 uniquement)
23. Jeu de clés à bougie
24. Kit de filtre à air
25. Kit d'assemblage des roues
26. Bougie d'allumage
27. Interrupteur de sélection 230 V / 400 V
28. Silencieux

## 2. INTRODUCTION

Avant d'utiliser le générateur, il est essentiel de lire et de comprendre l'ensemble de ce manuel. Il contient des instructions importantes et des directives de sécurité qui vous aideront à utiliser le générateur en toute sécurité et à éviter tout risque ou danger potentiel.

Prêtez attention aux énoncés précédés des mots suivants, car ils indiquent des dangers potentiels :

### ATTENTION :

**Indique un danger pouvant entraîner la mort ou des blessures graves si les instructions ne sont pas respectées.**

### PRUDENCE :

**Indique un danger qui peut entraîner des blessures légères ou endommager l'équipement si les instructions ne sont pas respectées.**

### REMARQUE :

**Fournit des informations supplémentaires qui ne sont pas essentielles pour un fonctionnement sûr, mais qui peuvent être utiles.**

N'oubliez pas que ce manuel est un élément essentiel du générateur et qu'il doit toujours être conservé avec lui. Si vous transmettez le générateur à quelqu'un d'autre, remettez également ce manuel.

Aucune partie de cette publication ne peut être reproduite sans autorisation écrite.

Votre sécurité est notre priorité absolue, c'est pourquoi nous vous demandons de suivre attentivement toutes les consignes de sécurité fournies dans ce manuel. Nous ne pouvons être tenus pour responsables des dommages ou accidents survenus si vous ne suivez pas ces instructions.

### ATTENTION :

**Ignorer ces instructions peut entraîner des blessures graves ou endommager le générateur.**

# 3. ÉTIQUETTES ET SYMBOLES DE SÉCURITÉ

**Étiquettes de sécurité :**

| Symbole | Désignation / Explication |
|---|---|
|  | Lisez et comprenez les consignes de sécurité avant d'utiliser le générateur. |
|  | Portez des protections auditives lorsque vous utilisez le générateur. |
|  | Débranchez tous les appareils des prises de courant lorsque vous effectuez des travaux d'entretien ou lorsque vous les laissez sans surveillance et hors tension. |
|  | Avertissement : le carburant est très volatil, inflammable et explosif. |
|  | Il est interdit de fumer et d'utiliser des flammes nues à proximité du générateur. |
|   | Avertissement : pendant le fonctionnement, des gaz toxiques sont produits, par exemple le monoxyde de carbone (qui est un gaz incolore et inodore), ce gaz peut entraîner la suffocation. Ne faites fonctionner le générateur qu'à l'extérieur afin d'assurer une ventilation adéquate. |
|  | Avertissement : des tensions dangereuses sont présentes lorsque le générateur est utilisé.<br>Mettez toujours le générateur hors tension avant d'effectuer des travaux d'entretien. |
|  | Le générateur ne doit pas être raccordé au réseau électrique public. En cas de raccordement incorrect, il existe un risque d'incendie et de dommages matériels, y compris d'électrocution, pour les personnes utilisant le générateur et travaillant sur le réseau électrique public. |
|  | Prudence : Risque de blessure !<br>Avant de commencer l'entretien, arrêtez le moteur et débranchez le connecteur de la bougie d'allumage. |

| Symbole | Désignation / Explication |
|---|---|
|  | Les gaz d'échappement deviennent très chauds pendant le fonctionnement. Laissez le moteur refroidir avant de procéder à l'entretien, à l'entreposage et au ravitaillement en carburant.<br>Ne touchez pas le pot d'échappement pour éviter tout risque de brûlure ou de blessure. |
|  | Coupez le moteur et laissez-le refroidir avant de refaire le plein du générateur. Le carburant est extrêmement inflammable et, dans certaines conditions, peut être explosif.<br>Ne faites le plein du générateur que dans des endroits bien ventilés, en veillant à ce qu'il n'y ait pas de flammes nues, d'étincelles ou de cigarettes. Tout déversement de carburant doit être immédiatement nettoyé. |
|  | **VÉRIFIER L'HUILE MOTEUR**<br>Avant de vérifier ou de remplir l'huile, assurez-vous que le générateur est placé sur une surface stable et plane et que le moteur est éteint.<br>● Retirez le bouchon de remplissage d'huile et vérifiez le niveau d'huile moteur.<br>● Si le niveau d'huile est inférieur à la ligne de niveau inférieur, remplissez avec de l'huile appropriée jusqu'à la ligne de niveau maximum. Ne vissez pas le bouchon de remplissage d'huile lors de la vérification du niveau d'huile.<br>● Vidangez l'huile si elle est contaminée. |
| | **⚠ Attention !**<br>***Pour des raisons de sécurité, le générateur doit être arrêté lors du contrôle ou du remplissage d'huile. Le non-respect de ces instructions peut entraîner des situations dangereuses qui, en tant que conséquence extrême, pourraient même provoquer un incendie du générateur.*** |

**Symboles :**

 Connexion à la terre

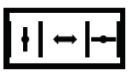 Levier de starter

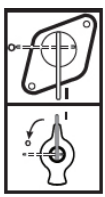 Robinet de carburant



Jauge à carburant



Voltmètre

I / O

Marche/Arrêt



Courant alternatif (CA)



Coupe-circuit de surcharge



Courant continu (CC)
(uniquement SG 4200B)

400V



0



230V

Interrupteur de sélection 400 V~ / 230 V~



État de la serrure de la clé de démarrage



État de préparation au démarrage



Sens de rotation de la clé pour le démarrage du moteur



Borne CC positive / Borne CC négative (uniquement SG 4200B)

L 1,2,3 AC 230V~

Prise 230 V~

AC 400V

Prise 400 V~

# 4. CONSIGNES DE SÉCURITÉ



Merci d'avoir choisi notre générateur. Ce générateur est conçu pour fournir une alimentation fiable pour diverses applications. Avant d'utiliser le générateur, il est essentiel de comprendre les précautions et les directives de sécurité décrites dans ce manuel. Familiarisez-vous avec les caractéristiques et les fonctions du générateur pour assurer un fonctionnement sûr et efficace.

## 4.1 Responsabilité de l'utilisateur

- Conservez toutes les consignes de sécurité et les instructions dans un endroit sûr pour une utilisation ultérieure.
- Remettez ce manuel aux utilisateurs temporaires du générateur.
- Toute erreur dans le respect des consignes de sécurité et des instructions peut entraîner un choc électrique, un incendie et/ou des blessures graves.
- Tous les travaux d'entretien sur le générateur doivent être effectués par un personnel d'entretien autorisé et qualifié.
- Éteignez toujours le générateur avant de procéder à un nettoyage ou à une vidange/un remplissage d'huile afin d'éviter les blessures dues à un démarrage accidentel.
- Tenez le générateur à l'écart des utilisateurs non autorisés, des enfants et des animaux domestiques.
- Le générateur n'est pas destiné à être utilisé par des personnes dont les capacités physiques, sensorielles ou mentales sont réduites, ou qui manquent d'expérience et de connaissances.
- Maintenez toujours le générateur en bon état de fonctionnement technique. Cela inclut notamment d'inspecter régulièrement le générateur pour vérifier qu'il n'est pas endommagé et que tous les dispositifs de sécurité sont en état de marche.
- Ne retirez pas le panneau de commande et ne modifiez pas le câblage du panneau de commande.
- Portez des vêtements appropriés et utiliser des EPI (équipements de protection individuelle), selon le type d'intervention (gants de protection, gants isolés, lunettes, bouchons d'oreille).

## 4.2 Dangers liés à des modifications ou à des manipulations non autorisées

- Ne retirez pas les protections de sécurité.
- Seules des pièces d'origine peuvent être utilisées pour l'entretien et les accessoires.
- Aucune modification ne peut être apportée aux réglages du moteur ou du générateur.
- Les réparations et les ajustements ne peuvent être effectués que par du personnel qualifié et autorisé.

### PRUDENCE :

**Le régime du moteur a été réglé en usine pour assurer un fonctionnement sûr.**

**N'essayez pas de modifier la vitesse préréglée. Le générateur ou l'équipement connecté peut être endommagé.**

## 4.3 Dangers liés aux gaz d'échappement

Les gaz d'échappement contiennent du monoxyde de carbone toxique, un gaz incolore et inodore. L'inhalation de gaz d'échappement peut provoquer une perte de conscience et entraîner la mort.

### ATTENTION :

**Ne faites jamais fonctionner le générateur à l'intérieur d'une maison, d'un garage, d'un sous-sol, d'un vide sanitaire, d'un véhicule, d'une remorque ou d'un bateau, ou de tout autre espace clos ou partiellement clos.**

**Ne faites jamais fonctionner le générateur à proximité de portes, de fenêtres, de bouches d'aération ou de trappes ouvertes.**

## 4.4 Dangers liés au positionnement et à la stabilité

- Placez le générateur dans une position sûre et horizontale, sur une surface plane, propre, antidérapante et stable.
- Ne le tournez pas, ne le basculez pas et ne changez pas la position du générateur pendant qu'il fonctionne.
- Le générateur doit rester immobile lorsqu'il fonctionne.

## 4.5 Dangers liés aux transport

- Sécurisez le générateur pour éviter qu'il ne se déplace ou ne bascule pendant le transport.
- Ne faites pas fonctionner le générateur lorsqu'il est transporté ou soulevé.
- Ne faites pas fonctionner le générateur lorsqu'il est entreposé.

## 4.6 Dangers liés au feu et aux brûlures

- Placez le générateur à au moins 1 mètre (3 pieds) des bâtiments et de tout type de véhicule, remorque, bateau ou autre équipement pendant son fonctionnement.
- Avant de faire fonctionner le générateur, prenez des mesures supplémentaires pour éviter les incendies et les explosions, en prévoyant par exemple des extincteurs appropriés.
- Tenez les matériaux inflammables à l'écart du générateur.
- Ne pas faire fonctionner si les roues et/ou les pieds en caoutchouc ont été enlevés.

### ATTENTION :

**Surfaces chaudes. Le moteur à combustion interne et le silencieux du générateur chauffent pendant le fonctionnement et peuvent rester chauds pendant un certain temps après l'arrêt du moteur. Ne touchez pas ces pièces lorsqu'elles sont chaudes, car elles peuvent provoquer des brûlures.**

- Laissez le moteur refroidir au moins 30 minutes avant de ranger le générateur à l'intérieur.
- N'utilisez pas le générateur dans des endroits où le risque d'incendie est élevé.

## 4.7 Danger lié à la sécurité mécanique

- Ne touchez pas les pièces mécaniques.
- Ne retirez pas les protections de sécurité.

## 4.8 Dangers liés à la sécurité électrique

- Ne connectez pas le générateur en parallèle avec d'autres générateurs.
- Lorsque vous travaillez à l'extérieur, n'utilisez que des câbles de rallonge approuvés pour une utilisation à l'extérieur et marqués en conséquence (H07RN).

- N'utilisez jamais de matériel électrique défectueux ou endommagé, y compris les câbles de rallonge et les fiches de connexion.
- Vérifiez l'intégrité parfaite des câbles d'extension avant de les brancher sur le générateur. N'utilisez jamais de câbles défectueux ou endommagés.
- La longueur totale des câbles d'extension ou des réseaux de distribution mobiles utilisés ne doit pas dépasser 50 m pour 1,5 $mm^2$ et 100 m pour 2,5 $mm^2$. L'utilisation d'une rallonge, quelle qu'en soit la longueur, peut entraîner une baisse de puissance susceptible d'affecter l'utilisation d'outils ou d'appareils connectés.
- Ne touchez jamais le générateur avec des mains mouillées.
- Ne faites jamais fonctionner le générateur sous la pluie, la neige, dans des conditions de forte humidité ou près d'une piscine ou d'un système d'arrosage, ou lorsque vos mains sont mouillées.

**ATTENTION :**

**La mise à la terre permet d'éviter les chocs électriques et les électrocutions en fournissant un chemin pour que le courant électrique excédentaire s'écoule dans le sol.**

**Consultez ce manuel pour connaître les méthodes de mise à la terre appropriées.**

**Assurez-vous que le générateur est correctement mis à la terre et que les connexions de mise à la terre sont bien serrées.**

## 4.9 Dangers liés aux carburants et au ravitaillement

- Arrêtez toujours le moteur lorsque vous faites le plein du générateur.
- Le carburant et les vapeurs de carburant sont hautement combustibles ou explosifs.
- Ne faites pas le plein ou ne videz pas le réservoir à proximité de lumières nues, d'un feu ou d'étincelles.
- Ne fumez pas à proximité du carburant et tenez les autres flammes et étincelles à l'écart.
- Lorsque vous faites le plein du générateur, veillez à ce que le carburant ne se répande pas sur le moteur ou le tuyau d'échappement.
- Ne remplissez jamais excessivement le réservoir de carburant.

## 4.10 Dangers liés aux conditions de fonctionnement

- N'exposez pas le générateur à l'humidité ou à la poussière.
- Température ambiante admissible : - 10 à + 40°C, altitude maximale admissible au-dessus du niveau de la mer 1000 m, humidité relative maximale admissible : 90 % (sans condensation).
- Protégez les composants électriques et électroniques de l'humidité.
- N'utilisez pas le générateur dans des atmosphères potentiellement explosives.
- Ne couvrez jamais le générateur lorsqu'il est utilisé.

## 4.11 Dangers liés à la batterie

Les batteries présentent des risques potentiels en raison de la production de gaz hydrogène explosif. L'inflammation de ces gaz peut entraîner des blessures graves ou la cécité. Il est important d'assurer une ventilation adéquate lors de la recharge.

Une étincelle ou une flamme peut faire exploser la batterie avec une force suffisante pour provoquer de grave blessures.

Ne pas manipuler la batterie en raison des substances dangereuses qu'elle contient.

**ATTENTION :**

**Les bornes de batterie, les terminaux et les accessoires associés contiennent du plomb et des composés de plomb.**

**Se laver soigneusement les mains après les avoir manipulés.**

### 4.12 Dangers résiduels

Les générateurs peuvent présenter des risques résiduels, même lorsqu'ils sont utilisés correctement. Les dangers potentiels suivants peuvent être déduits du type et de la conception du générateur :

- **Choc électrique :** Tout contact avec les connexions électriques ou les composants du générateur peut entraîner un choc électrique.
- **Dommages auditifs :** Le fonctionnement continu du générateur sans protection auditive peut endommager l'ouïe.
- **Intoxication au monoxyde de carbone :** L'inhalation des gaz d'échappement du moteur à combustion peut entraîner une intoxication au monoxyde de carbone.
- **Brûlures de la peau :** Le contact avec le carburant peut provoquer des brûlures de la peau.
- **Pièces chaudes :** Tout contact avec des pièces chaudes peut entraîner des risques de blessures ou de dommages.

Pour minimiser ces risques, il est important de prendre les précautions suivantes :

- Suivez toujours ce manuel d'instructions.
- Portez une protection auditive lorsque vous utilisez le générateur pendant des périodes prolongées.
- Ventilez correctement la zone autour du générateur pour éviter l'accumulation de monoxyde de carbone.
- Éviter tout contact avec le carburant.
- Éviter tout contact avec une surface chaude.

## 5. UTILISATION CORRECTE

- Le générateur est conçu pour les applications qui nécessitent une alimentation en 230 V et 400 V CA ou 12 V CC (12 V CC seulement pour SG 4200B).
- Le générateur est destiné à alimenter en électricité des outils ou des appareils électriques. Lorsque vous utilisez le générateur avec des outils ou des appareils, veuillez vérifier leur compatibilité avec la puissance fournie par le générateur, conformément aux instructions du fabricant concerné.
- En cas de doute, demandez à un revendeur agréé de l'appareil concerné. Le générateur ne doit être utilisé qu'aux fins pour lesquelles il a été prescrit. Toute autre utilisation est considérée comme un cas de mauvaise utilisation.

### 5.1 Mode de fonctionnement S1 (fonctionnement continu)

Le générateur peut fonctionner en continu avec la puissance de sortie indiquée (S1) dans les « Données techniques ».

### 5.2 Mode de fonctionnement S2 (fonctionnement temporaire)

Le générateur peut fonctionner temporairement avec la puissance de sortie indiquée (S2) dans les « Données techniques ».

Ensuite, le générateur doit être arrêté pendant un certain temps pour éviter qu'il ne surchauffe.

## 6. DONNÉES TECHNIQUES

Voir la fiche technique (document séparé).

Les chiffres indiqués dans les « Données techniques » pour le niveau de puissance acoustique (LWA) et le niveau de pression acoustique (LpA) sont des niveaux d'émission et ne sont pas nécessairement des niveaux de travail sûrs. Bien qu'il existe une corrélation entre les niveaux d'émission et d'exposition, elle ne peut pas être utilisée de manière fiable pour déterminer si des précautions supplémentaires sont nécessaires ou non. Les facteurs qui influencent le niveau réel d'exposition du personnel comprennent les caractéristiques de la salle de travail, les autres sources de bruit, etc., c'est-à-dire le nombre de machines et d'autres processus adjacents, et la durée pendant laquelle un opérateur est exposé au bruit. Le niveau d'exposition admissible peut également varier d'un pays à l'autre. Ces informations permettront toutefois à l'utilisateur de la machine de mieux évaluer le danger et le risque.

Les données techniques peuvent varier selon les types et sont susceptibles d'être modifiées sans préavis.

## 7. CONTRÔLE AVANT L'UTILISATION

Retirez le matériel d'emballage et vérifiez que tous les éléments ont été fournis. Placez le générateur sur une surface plane et solide à proximité de l'équipement électrique et assurez une ventilation adéquate.

Avant de mettre le générateur en service, effectuez chaque fois ces vérifications préalables :

### 7.1 Inspection visuelle

- Veillez à vérifier le générateur sur une surface plane, moteur arrêté.
- Débranchez tout équipement électrique qui pourrait être déjà connecté au générateur.
- Assurez-vous que le générateur est suffisamment ventilé et qu'il peut fonctionner en toute sécurité (voir le chapitre « Consignes de sécurité »).
- Vérifiez que le câble d'allumage est fixé à la bougie d'allumage.
- Effectuez un contrôle visuel pour vérifier qu'il n'y a pas de dommages.
- Assurez-vous que toutes les protections sont en place.
- Examinez le pourtour et le dessous du moteur pour détecter des fuites d'huile ou de carburant.
- S'assurer que les bornes de la batterie sont connectées.



**REMARQUE :**

**Ne pas faire fonctionner ce générateur si les roues et/ou les pieds en caoutchouc ont été enlevés. Vérifier que les pieds en caoutchouc sont correctement installés et que les roues sont fixées à l'essieu.**

### 7.2 Vérifier l'huile moteur (Fig. 2)

- Vérifier le niveau d'huile moteur à l'aide du bouchon de remplissage d'huile (élément 10).
- Ne vissez pas le bouchon de remplissage d'huile lors de la vérification du niveau d'huile.
- Si nécessaire, remplir avec l'huile recommandée jusqu'à la limite supérieure.

**REMARQUE :**

**L'utilisation d'une huile non détergente ou d'une huile pour moteur à deux temps peut réduire la durée de vie du moteur.**

**Utiliser uniquement de l'huile moteur 4 temps pure (15W40 ou 5W30 si la température est inférieure à 0 °C).**

Éliminez l'huile moteur usagée dans le respect de l'environnement. Éliminez-la conformément aux méthodes prévues par les réglementations locales.

Ne la jetez pas à la poubelle et ne la versez pas sur le sol.

### 7.3 Vérifier le niveau de carburant

- Vérifier le niveau de carburant sur l'indicateur du réservoir (élément 1).
- Fermer le robinet de carburant (élément 16) avant de faire le plein.
- Si le niveau de carburant est bas, refaire le plein.
- Après avoir fait le plein, serrer fermement le bouchon du réservoir de carburant (élément 2).
- Essuyer soigneusement le carburant renversé avant de démarrer le moteur.

**PRUDENCE :**

**Utilisez uniquement de l'*essence sans plomb* (E10).**

**N'utilisez pas de mélange.**

**ATTENTION :**

**Veillez à ne pas introduire de poussière, de saleté, d'eau ou d'autres objets étrangers dans le carburant.**

## 8. MISE EN SERVICE

Le générateur est livré sans les fluides de fonctionnement tels que le carburant ou l'huile moteur.

Il faut remplir le moteur d'huile avant la première mise en route.

### 8.1 Assemblage des roues (Fig. 3)

- Prendre une extrémité du boulon (élément 25) et l'insérer dans le trou du cadre.
- Fixer le boulon en attachant un écrou et une rondelle à l'autre extrémité.
- Glisser la douille sur l'autre extrémité du boulon (élément 25).
- Placer la roue sur la douille.
- Mettre une rondelle sur le boulon et la fixer avec un écrou.
- Répéter la même procédure pour assembler la roue gauche.

**REMARQUE :**

**Les roues doivent être gonflées telles qu'elles ont été expédiées avec une pression inférieure (pression maximale de 3 bar/0,3 MPa).**

### 8.2 Assemblage des pieds en caoutchouc (Fig. 4)

- Maintenir le pied (élément 19) contre le cadre comme indiqué sur la figure.
- Insérer un boulon dans le trou du cadre et dans le trou du pied.
- Fixer le boulon à l'aide d'un écrou.
- Répéter la même procédure pour les trois autres boulons et écrous.

### 8.3 Assemblage de la poignée de transport (Fig. 5)

- Placer la poignée de transport (élément 18) sur le cadre à l'endroit prévu à cet effet.
- Fixer la poignée au cadre à l'aide des boulons et des deux rondelles, comme indiqué sur la Fig. 5.
- L'utilisateur peut régler la position de la poignée de transport en relâchant le bouton et en tournant la poignée de transport (élément 18) en position horizontale.

## 8.4 Assemblage de la batterie (Fig. 6)

### ATTENTION :

**Les bornes de batterie, les terminaux et les composants associés contiennent du plomb et des composés de plomb.Se laver soigneusement les mains après les avoir manipulés.**

La batterie a été déconnectée pour l'expédition. Effectuer cette procédure avec le générateur éteint. Suivre les étapes ci-dessous pour l'installation de la batterie :

- Identifier l'emplacement de la batterie et sa bande de maintien ; la bande de maintien est équipée d'une ou deux vis pour maintenir la batterie en place.
- Installer la batterie en veillant à la positionner correctement, en la fixant à l'aide de la bande de maintien.
- Commencer par connecter le câble positif (+) de la batterie à la borne positive (+) de la batterie (toutes deux de couleur rouge), en veillant à ce que le boulon soit bien serré.
- Ensuite, connecter le câble négatif (–) de la batterie (couleur noire) à la borne négative (–) de la batterie (couleur bleue) et serrer fermement le boulon.
- Vérifier que la bande de maintien de la batterie est bien serrée.
- Ne jamais faire fonctionner le générateur sans que la bande de maintien de la batterie soit en place, car cela peut entraîner une mauvaise performance du moteur et du générateur.

## 8.5 Mise à la terre (Fig. 1a)

Le carter doit être relié à la terre afin d'évacuer l'électricité statique.

- connecter l'une des extrémités d'un câble à la prise de terre (élément 6) du générateur,
- connecter l'autre extrémité du même câble à une terre externe (par exemple un piquet de terre).

### REMARQUE :

**Utilisez un câble de mise à la terre d'une capacité de courant suffisante.**

**Diamètre du fil de terre : 0,12 mm (0,005 po) par ampère - par exemple : 10 Ampères - 1,2 mm (0,055 pouces).**

## 8.6 Démarrage du moteur (démarreur à rappel)

Suivre les étapes suivantes pour démarrer le moteur avec la corde de traction :

Ne pas brancher l'outil électrique ou l'appareil avant d'avoir démarré le moteur.

- Ouvrir le robinet de carburant (Fig. 7a - élément 16) en le tournant vers le bas.
- Déplacer le démarreur électrique (Fig. 8 - élément 15) en position « ON ».
- Déplacer le levier de starter (Fig. 9a - élément 13) en position IØI.
- Démarrer le moteur à l'aide de la corde de traction (Fig. 10 - élément 14) en tirant vigoureusement sur la poignée. Si le moteur ne démarre pas, tirer à nouveau la poignée.
- Repousser le levier du starter (élément 13) après le démarrage du moteur (Fig. 9b).

### PRUDENCE :

**Portez des gants de protection lorsque vous commencez à utiliser la corde de traction. Le moteur peut reculer brusquement au démarrage, ce qui peut entraîner des blessures aux mains.**

### REMARQUE :

**Tirez toujours lentement sur la corde de traction jusqu'à ce que sentir la résistance initiale avant de la tirer rapidement pour faire démarrer le moteur.**

**Ne pas laisser la corde de traction revenir d'elle-même en arrière.**

## 8.7 Démarrage du moteur (démarreur électrique)

Suivre les étapes suivantes pour démarrer le moteur avec le démarreur électrique :

- Ne pas brancher d'outils électriques ou d'appareils avant d'avoir démarré le moteur.
- Vérifier la tension de la batterie. La tension ne doit pas être inférieure à 12 V. Si la tension de la batterie est inférieure à 12 V, recharger la batterie en conséquence avant de faire fonctionner le générateur.
- Déplacer le levier de starter (Fig. 9a - élément 13) en position IØI.
- Ouvrir le robinet de carburant (Fig. 7a - élément 16) en le tournant vers le bas.
- Tourner le démarreur électrique (élément 15) avec la clé en position « START » jusqu'à ce que le moteur démarre (Fig. 11a).
- Repousser le levier du starter (élément 13) après le démarrage du moteur (Fig. 9b).

### ATTENTION :

**Ne pas brancher d'outils électriques ou d'appareils avant d'avoir démarré le moteur.**

**N'utilisez jamais un générateur à l'intérieur ou dans des espaces clos tels que les garages, les vides sanitaires et les sous-sols.**

### ATTENTION :

**L'ouverture des fenêtres et des portes n'empêche PAS le CO (monoxyde de carbone) de s'accumuler lorsqu'un générateur se trouve dans un espace clos.**

**N'utilisez pas un générateur à l'extérieur si son placement près des portes, des fenêtres et des bouches d'aération pourrait permettre au CO de pénétrer et de s'accumuler dans les espaces occupés.**

### REMARQUE :

**Si vous ou d'autres personnes présentez des symptômes d'intoxication au monoxyde de carbone (CO) (ceux-ci peuvent être, mais ne sont pas limités à : vertiges, maux de tête, nausées, somnolence) :**

1) **Allez immédiatement à l'air frais et consultez un médecin.**
2) **Ne retournez pas dans la zone tant que le personnel formé et correctement équipé n'a pas déterminé qu'elle est sûre.**

## 8.8 Connexion d'outils ou d'appareils au générateur

- Brancher l'équipement à utiliser sur les prises (élément 3).
- Ces prises peuvent être chargées en continu (selon la valeur S1) et temporairement (selon la valeur S2).
- Vérifier les valeurs S1 et S2 dans les « Données techniques ».

### ATTENTION :

**Ne pas connecter le générateur au réseau électrique domestique, car cela pourrait endommager le générateur lui-même ou d'autres appareils électriques dans la maison.**

**Ne pas connecter le générateur en parallèle avec un autre générateur.**

### REMARQUE :

**Certains appareils électriques (scies sauteuses, perceuses, etc.) peuvent avoir une consommation d'énergie plus élevée lorsqu'ils sont utilisés dans des conditions difficiles.**

## 8.9 Bornes 12 V CC (uniquement pour SG 4200B)

Les bornes CC peuvent **UNIQUEMENT** être utilisées pour charger des batteries de type automobile de 12 volts.

Les bornes 12 V CC (élément 5) sont de couleur rouge pour identifier la borne positive (+) et noire pour identifier la borne négative (–).

### ATTENTION :

**Pour éviter de créer une étincelle à proximité de la batterie, connecter le câble de charge d'abord au générateur, puis à la batterie. Une fois l'utilisation terminée, déconnecter les cosses de câble en commençant par la batterie.**

**Avant de connecter les cosses du câble de charge à une batterie installée dans un véhicule, débrancher le câble de la batterie du véhicule. Rebrancher le câble de la batterie du véhicule une fois que les cosses du câble de charge ont été complètement retirées. Cette procédure permet d'éviter les risques de court-circuit et d'étincelles en cas de contact accidentel entre une borne de la batterie et le châssis ou la carrosserie du véhicule.**

**Pour charger une batterie de 12 V :**

- Brancher les câbles de charge (élément 22) aux bornes 12 V CC (élément 5) du générateur en respectant la polarité (positif de la batterie (+) à la borne rouge du générateur et négatif de la batterie (–) à la borne noire du générateur).
- Brancher les cosses sur la batterie à recharger en utilisant les mêmes couleurs de polarité que celles utilisées sur les connecteurs du générateur (positif de la batterie (+) à la cosse rouge et négatif de la batterie (–) à la cosse noire).
- Une fois l'utilisation terminée, **déconnecter les cosses de câble en commençant par la batterie**.

### PRUDENCE :

**Ne pas tenter de démarrer le moteur d'une voiture lorsque le générateur est encore connecté à la batterie. Cela pourrait endommager le générateur.**

### PRUDENCE :

**Brancher la borne positive de la batterie au câble de charge positif. Veiller à ne pas inverser les câbles de charge, car cela pourrait endommager gravement le générateur et la batterie.**

## 8.10 Arrêt du moteur

- Avant d'éteindre le générateur, le laisser fonctionner brièvement sans outils ni appareils afin qu'il puisse refroidir.
- Déplacer le démarreur électrique (élément 15) en position « OFF » (Fig. 11b).
- Fermer le robinet de carburant (Fig. 7b).

## 8.11 Coupe-circuit de surcharge pour les prises

**Important !** Le générateur est équipé d'un coupe-circuit de surcharge.

Il permet d'arrêter les prises (éléments 3/4). Il est possible de redémarrer les prises (éléments 3/4) en appuyant sur le coupe-circuit de surcharge (éléments 7a/7b).

**Important !** Si cela se produit, réduire la puissance électrique prélevée du générateur ou retirer tous les outils ou appareils défectueux branchés au générateur.

En cas de surcharge, la connexion 12 V est coupée (uniquement pour SG 4200B). En appuyant sur l'interrupteur de surcharge (élément 7c), la connexion 12 V peut être remise en service.

Si des réparations sont nécessaires, contacter le centre de service clientèle.

# 9. NETTOYAGE, ENTRETIEN ET STOCKAGE

Éteindre le générateur et débrancher l'outil ou les appareils avant d'effectuer toute maintenance ou tout entretien.

- Éteindre immédiatement le générateur et contacter le centre d'assistance :
  a) en cas de vibrations ou de bruits inhabituels ;
  b) si le moteur semble surchargé ou s'il a des ratés.

## 9.1 Nettoyage

Veiller à ce que l'ensemble du générateur soit aussi exempt de saleté et de poussière que possible.

Nettoyer le générateur après chaque utilisation (une fois qu'il a refroidi).

Nettoyer régulièrement l'équipement avec un chiffon humide et du savon doux. Ne pas utiliser de produits de nettoyage ou de solvants ; ces derniers pourraient endommager les parties en plastique de l'équipement. Veiller à ce que l'eau ne puisse pas s'infiltrer dans le générateur.

## 9.2 Filtre à air (Fig. 12)

Nettoyer le filtre à air à intervalles réguliers et le remplacer si nécessaire.

- Ouvrir les deux clips et retirer le couvercle du filtre à air.
- Retirer les éléments filtrants.
- Ne pas utiliser de produits de nettoyage abrasifs ou d'essence pour nettoyer les éléments.
- Nettoyer les éléments en les tapotant sur une surface plane. Si nécessaire, nettoyer d'abord avec de l'eau savonneuse, puis rincer à l'eau claire et sécher à l'air libre.
- Assembler dans l'ordre inverse.

**PRUDENCE :**

**Ne jamais faire tourner le moteur sans l'élément du filtre à air. L'usure rapide du moteur est due au fait que des contaminants, tels que la poussière et la saleté, sont aspirés dans le moteur par le carburateur.**

## 9.3 Bougie d'allumage (Fig. 13)

Après 20 heures de fonctionnement, vérifier que la bougie d'allumage (élément 26) n'est pas encrassée et la nettoyer si nécessaire à l'aide d'une brosse en fil de cuivre. Par la suite, la bougie doit être entretenue toutes les 100 heures de fonctionnement.

- Retirer le capuchon de la bougie d'allumage en le tournant.
- Retirer la bougie d'allumage à l'aide de la clé à bougie fournie.
- Assembler dans l'ordre inverse.

## 9.4 Vidange de l'huile (Fig. 14-17)

Il est préférable de vidanger l'huile moteur lorsque le moteur est à sa température de fonctionnement.

- Utiliser uniquement de l'huile moteur (15W40 et utiliser 5W30 si la température est inférieure à 0 °C).
- Placer le générateur sur une surface légèrement inclinée de manière à ce que le bouchon de vidange d'huile se trouve à l'extrémité inférieure.
- Ouvrir le bouchon de remplissage d'huile (élément 10).
- Ouvrir le bouchon de vidange d'huile (Fig. 14 - élément 9) et laisser l'huile moteur chaude s'écouler dans un bac de récupération (Fig. 15).
- Une fois que l'huile usagée s'est écoulée, refermer le bouchon de vidange d'huile (Fig. 16) et remettre le générateur sur une surface plane.
- Remplir d'huile moteur jusqu'au repère supérieur de la jauge d'huile (Fig. 17).
- Éliminer l'huile usagée de manière appropriée.

**REMARQUE :**

**Ne pas visser la jauge pour vérifier le niveau d'huile, l'insérer simplement jusqu'au filetage.**

Éliminer l'huile usagée de manière appropriée en la déposant dans un point de collecte. La plupart des stations-service, des garages de réparation et des centres de recyclage acceptent gratuitement les huiles usagées. Ne pas ajouter d'antigel ou de liquide de transmission à l'huile usagée. Conserver l'huile usagée hors de portée des enfants et à l'écart de toute source d'ignition.

## 9.5 Coupure en cas de manque d'huile

Le dispositif de coupure en cas de manque d'huile (élément 11) se déclenche s'il n'y a pas assez d'huile dans le moteur. Dans ce cas, il ne sera pas possible de démarrer le moteur ou celui-ci s'arrêtera automatiquement après un court laps de temps. Il ne peut être remis en marche qu'après avoir fait l'appoint d'huile moteur (voir le paragraphe « Vidange de l'huile »).

## 9.6 Remplacement de la batterie

Effectuer cette procédure avec le générateur éteint.

- Identifier le câble négatif de la batterie (–) de la batterie, marqué en noir, et le desserrer.
- Identifier le câble positif (+) de la batterie, marqué en rouge, et le desserrer également.

**ATTENTION :**

**Veiller à desserrer d'abord le négatif, puis le positif, afin d'éviter les chocs électriques.**

**Ne pas toucher simultanément les bornes positives et négatives de la batterie.**

- La bande de maintien de la batterie est équipée d'une ou deux vis qui la maintiennent en place, dévisser et retirer ces vis.
- Retirer la batterie déchargée et installer la nouvelle batterie, en prenant soin de la positionner comme la précédente.
- Brancher à nouveau les câbles de la batterie, en commençant cette fois par le positif, puis par le négatif.
- Fixer la nouvelle batterie à l'aide de la bande de maintien.
- Éliminer la batterie usagée dans un centre de collecte conformément aux réglementations locales. Ne pas jeter la batterie dans l'environnement (voir aussi le chapitre « Élimination et recyclage »).

**PRUDENCE :**

**La batterie contient de l'acide, à manipuler avec précaution.**

## 9.7 Stockage

Le stockage à long terme du générateur nécessitera des procédures préventives pour éviter toute détérioration.

- Éteindre le générateur.
- Vidanger tout le carburant du réservoir dans un récipient approprié et homologué.
- S'assurer que le robinet de carburant (élément 16) est en position « OFF » (voir Fig. 7b).
- Laisser le générateur refroidir.
- Retirer la bougie d'allumage.
- Stocker le générateur dans un lieu sûr, sec et ventilé, sous une bâche pour empêcher la poussière et les débris de se déposer sur le générateur.

**Important : Ne pas vider le réservoir de carburant dans des endroits fermés. Ne pas fumer ni utiliser des flammes nues pendant l'opération. Les vapeurs de carburant peuvent provoquer des explosions et des incendies.**

**IMPORTANT !**

Ne jamais stocker le générateur exposé à l'extérieur.

**ATTENTION :**

**Le carburant peut devenir extrêmement inflammable et explosif dans certaines conditions. Il est essentiel d'éviter de stocker du combustible à proximité de sources de chaleur.**

## 9.8 Commande de pièces de rechange :

Indiquer les données suivantes lors de la commande de pièces de rechange :

- Type de générateur.
- Numéro d'article du générateur.

## 10. ÉLIMINATION ET RECYCLAGE

F
R

L'appareil est livré dans un emballage destiné à éviter tout dommage pendant le transport. Cet emballage est une matière première et peut donc être réutilisé ou renvoyé dans le système des matières premières.

L'appareil et ses accessoires sont constitués de différents types de matériaux, tels que le métal et le plastique.



### INFORMATIONS AUX UTILISATEURS D'ÉQUIPEMENTS ÉLECTRIQUES ET ÉLECTRONIQUES (EEE).

Veuillez noter que ces informations sont fournies pour garantir la conformité avec les exigences légales de la directive DEEE et pour promouvoir des pratiques d'élimination responsables et respectueuses de l'environnement :

La présence du symbole de la poubelle barrée sur l'équipement ou son emballage signifie que le produit doit être collecté séparément des autres déchets à la fin de sa vie utile.




### INFORMATIONS SUR LA BATTERIE À L'INTENTION DES UTILISATEURS.

Veuillez noter que ces informations sont fournies pour garantir la conformité avec les exigences légales de la directive 2006/66/CE relative aux batteries et accumulateurs et aux déchets de batteries et d'accumulateurs, afin de promouvoir des pratiques de mise au rebut responsables et respectueuses de l'environnement.

La poubelle barrée sur les batteries indique qu'à la fin de sa vie utile, le produit doit être collecté séparément des autres déchets afin d'assurer un traitement et un recyclage adéquats. Pour les batteries, outre le symbole, les symboles chimiques des métaux respectifs sont indiqués : mercure (Hg), plomb (Pb) et cadmium (Cd), si la batterie contient plus de 0,0005 % de mercure, 0,004 % de plomb ou 0,002 % de cadmium.

- Les utilisateurs qui ont l'intention de se débarrasser de l'équipement doivent s'assurer qu'il est acheminé vers les installations de collecte séparée établies par les autorités locales ou suivre d'autres options conformément aux réglementations locales.
- L'élimination correcte de l'équipement contribue à prévenir les effets néfastes potentiels sur l'environnement et la santé humaine résultant d'un traitement inadéquat des déchets.
- Le recyclage des matériaux qui composent l'équipement favorise la conservation des ressources naturelles et réduit l'impact sur l'environnement.
- Les utilisateurs qui ne respectent pas les réglementations relatives à l'élimination de la directive DEEE et de la directive 2006/66/CE relative aux batteries et accumulateurs et aux déchets de batteries et d'accumulateurs peuvent faire l'objet de sanctions prévues par la législation nationale.

Pour de plus amples informations sur les systèmes de collecte sélective de la directive DEEE et de la directive 2006/66/CE sur les batteries et accumulateurs et les déchets de batteries et d'accumulateurs, se référer à l'autorité locale.

## 11. TRANSPORT

Suivre ces étapes pour le transport du générateur:

- Éteindre le générateur.
- Laisser le générateur refroidir.
- Fermer le robinet de carburant (Fig. 7b).

Pour assurer la sécurité du transport de ce générateur, veiller à ce qu'il y ait **au moins une personne assignée à chaque poignée de transport** (éléments 21).

### ATTENTION :

**Ne pas faire fonctionner le générateur lorsqu'il est sur un véhicule. Retirer le générateur du véhicule et l'utiliser dans un endroit bien ventilé.**

**Éviter de placer le générateur sur un véhicule en plein soleil. Le fait de laisser le générateur dans un véhicule fermé pendant une période prolongée peut entraîner la vaporisation du carburant en raison des températures élevées, ce qui peut conduire à une explosion.**

**Lors de l'utilisation de cordes ou de sangles d'arrimage pour sécuriser le générateur pour le transport, s'assurer de n'utiliser que les barres du cadre comme points d'attache. Ne pas attacher de cordes ou de sangles à une quelconque partie du corps du générateur ou de la poignée.**

## 12. DÉPANNAGE

| DÉFAUT | CAUSE | SOLUTION |
|---|---|---|
| Le moteur ne démarre pas | 1. Le dispositif de coupure en cas de manque d'huile n'a pas réagi<br>2. Bougie d'allumage encrassée<br>3. Pas de carburant<br>4. Tension de la batterie trop faible | 1. Vérifier le niveau d'huile, faire l'appoint d'huile moteur<br>2. Nettoyer ou remplacer la bougie d'allumage (espacement des électrodes 0,6-0,7 mm)<br>3. Faire le plein / vérifier le robinet de carburant<br>4. Charger la batterie |
| La tension du générateur est trop faible ou inexistante | 1. Contrôleur ou condensateur défectueux<br>2. La coupure pour surcharge s'est déclenchée<br>3. Filtre à air sale | 1. Contacter le revendeur<br>2. Actionner le disjoncteur et réduire la charge<br>3. Nettoyer ou remplacer le filtre |

## 13. CALENDRIER D'ENTRETIEN

Le but du calendrier d'entretien est de maintenir le générateur dans les meilleures conditions de fonctionnement.
Procéder à l'inspection ou à l'entretien comme prévu dans le tableau ci-dessous.

F
R

| Période d'entretien régulier. Effectuer cette opération tous les mois indiqués ou toutes les heures de fonctionnement, selon la première échéance. / ÉLÉMENT | | Chaque utilisation | Premier mois ou 20 heures. | Tous les 3 mois ou 50 heures. | Tous les 6 mois ou 100 heures. | Tous les ans ou 200 heures. |
|---|---|---|---|---|---|---|
| Huile moteur | Vérifier le niveau | ● | | | | |
| | Remplacer | | ● | | ● | |
| Filtre à air | Vérifier | ● | | | | |
| | Nettoyer | | | ● (1) | | |
| Bougie d'allumage | Contrô-ler-ajuster | | | | ● | |
| | Remplacer | | | | | ● |
| Pare-étincelles | Nettoyer | | | | ● | |
| Jeu des soupapes | Contrô-ler-ajuster | | | | | ● (2) |
| Chambre de combustion | Nettoyer | Après toutes les 300 heures. (2) | | | | |
| Réservoir et filtre à carburant | Nettoyer | | | | ● (2) | |
| Tube à carburant | Vérifier | Tous les 2 ans (remplacer si nécessaire) (2) | | | | |

**Remarque :**

(1) Entretien plus fréquent en cas d'utilisation dans des zones poussiéreuses.

(2) Ces éléments doivent être entretenus par le revendeur, voir le manuel pour les procédures d'entretien.

Le non-respect de ce calendrier d'entretien peut entraîner des défaillances non couvertes par la garantie.

## 1. IDENTIFIZIERUNG DER KOMPONENTEN

In der obigen Abbildung sind die wichtigsten Teile des Generators nummeriert.

1. Tankanzeige
2. Tankdeckel
3. 230V-Steckdosen
4. 400V-Steckdose
5. 12V DC Klemmen (nur SG 4200B)
6. Erdungsanschluss

7a. Überlastabschaltung für 230V
7b. Überlastabschaltung für 400V
7c. Überlastabschaltung für 12V (nur SG 4200B)

8. Voltmeter
9. Ölablassschraube
10. Öleinfüllschraube
11. Abschaltung bei niedrigem Ölstand
12. Schlüssel für Elektrostarter
13. Starterklappenhebel
14. Starterseil
15. Elektrostarter
16. Kraftstoffhahn
17. Räder
18. Tragegriff

18a. Tragegriff-Montagesatz

19. Gummifüße
20. Batterie
21. Transportgriffe
22. Adapterkabel für Gleichstromsteckdose (nur SG 4200)
23. Satz Zündkerzenschlüssel
24. Luftfiltersatz
25. Radmontagesatz
26. Zündkerze
27. Wahlschalter 230V / 400V
28. Schalldämpfer

## 2. EINLEITUNG

Bevor Sie den Generator verwenden, ist es wichtig, das ganze Handbuch zu lesen und zu verstehen. Es enthält wichtige Anweisungen und Sicherheitsrichtlinien, die Ihnen helfen, den Generator sicher zu betreiben und potenzielle Risiken oder Gefahren zu vermeiden.

Achten Sie besonders auf Hinweise, denen folgende Worte vorangestellt sind, da sie auf mögliche Gefahren hinweisen:

### ACHTUNG:

**Weist auf eine Gefahr hin, die zum Tod oder zu schweren Verletzungen führen kann, wenn die Anweisungen nicht befolgt werden.**

### VORSICHT:

**Weist auf eine Gefahr hin, die zu leichten Verletzungen oder Schäden an der Ausrüstung führen kann, wenn die Anweisungen nicht befolgt werden.**

### ANMERKUNG:

**Bietet zusätzliche Informationen, die für einen sicheren Betrieb nicht unbedingt erforderlich sind, aber hilfreich sein können.**

Denken Sie daran, dass dieses Handbuch ein wichtiger Teil des Generators ist und immer bei ihm aufbewahrt werden muss. Wenn Sie den Generator an jemand anderen übergeben, geben Sie auch dieses Handbuch weiter.

Kein Teil dieser Veröffentlichung darf ohne schriftliche Genehmigung vervielfältigt werden.

Ihre Sicherheit hat für uns oberste Priorität, daher befolgen Sie bitte genau alle Sicherheitshinweise in diesem Handbuch. Wir können nicht für Schäden oder Unfälle haftbar gemacht werden, die entstehen, wenn Sie diese Anweisungen nicht befolgen.

### ACHTUNG:

**Die Nichtbeachtung dieser Anweisungen kann zu schweren Verletzungen oder Schäden am Generator führen.**

# 3. SICHERHEITSETIKETTEN UND -ZEICHEN

**Sicherheitsetiketten:**

| Zeichen | Bezeichnung / Erläuterung |
|---|---|
|  | Sie müssen die Sicherheitshinweise lesen und verstehen, bevor Sie den Generator verwenden. |
|  | Tragen Sie einen Gehörschutz, wenn Sie den Generator verwenden. |
|  | Trennen Sie alle Geräte von den Steckdosen, wenn Sie Wartungsarbeiten durchführen oder wenn sie unbeaufsichtigt und ausgeschaltet bleiben. |
|  | Achtung: Kraftstoff ist leicht flüchtig, brennbar und explosiv. |
|  | Rauchen und offenes Feuer sind in der Nähe des Generators verboten. |
|   | Achtung: Während des Betriebs entstehen giftige Gase, z. B. Kohlenmonoxid (ein farb- und geruchloses Gas), das zum Ersticken führen kann. Betreiben Sie den Generator nur im Freien, um eine ausreichende Belüftung zu gewährleisten. |
|  | Achtung: Gefährliche Spannungen sind vorhanden, wenn der Generator in Betrieb ist.<br>Schalten Sie den Generator immer aus, bevor Sie Wartungarbeiten durchführen. |
|  | Der Generator darf nicht an die öffentliche Stromversorgung angeschlossen werden. Bei unsachgemäßem Anschluss besteht Brand- und Sachschadensgefahr bis hin zu Stromschlägen für Personen, die den Generator benutzen und an der öffentlichen Stromversorgung arbeiten. |
|  | Vorsicht: Verletzungsgefahr!<br>Schalten Sie vor Beginn der Wartung den Motor aus und ziehen Sie den Zündkerzenstecker ab. |

| Zeichen | Bezeichnung / Erläuterung |
|---|---|
|  | Der Auspuff wird während des Betriebs sehr heiß. Lassen Sie den Motor abkühlen, bevor Sie Wartungsarbeiten ausführen, den Generator einlagern oder betanken.<br>Berühren Sie nicht den Auspuff, um die Gefahr von Verbrennungen und Verletzungen zu vermeiden. |
|  | Schalten Sie den Motor aus und lassen Sie ihn abkühlen, bevor Sie den Generator betanken. Kraftstoff ist hochentzündlich und kann unter bestimmten Bedingungen explosiv sein.<br>Betanken Sie den Generator nur in gut belüfteten Räumen und stellen Sie sicher, dass keine offenen Flammen, Funken und Zigaretten vorhanden sind. Verschütteter Kraftstoff muss sofort beseitigt werden. |
|  | **MOTORÖLKONTROLLE**<br>Vergewissern Sie sich vor der Überprüfung oder dem Nachfüllen des Öls, dass der Generator bei ausgeschaltetem Motor auf einer stabilen und ebenen Fläche steht.<br>● Entfernen Sie den Öleinfülldeckel und prüfen Sie den Motorölstand.<br>● Wenn der Ölstand unter der unteren Füllstandslinie liegt, füllen Sie geeignetes Öl bis zur maximalen Füllstandslinie nach. Schrauben Sie den Öleinfülldeckel nicht ein, wenn Sie den Ölstand kontrollieren.<br>● Wechseln Sie das Öl, wenn es verunreinigt ist.<br>**⚠ Achtung!**<br>***Aus Sicherheitsgründen muss der Generator ausgeschaltet werden, wenn das Öl überprüft oder nachgefüllt wird. Die Nichtbeachtung dieser Anweisung kann zu gefährlichen Situationen führen, die im Extremfall sogar dazu führen können, dass der Generator Feuer fängt.*** |

**Symbole:**

 Erdungsanschluss

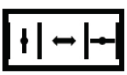 Starterklappenhebel

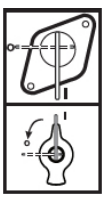 Kraftstoffhahn


Kraftstoffanzeige


Voltmeter

I / O
Ein/Aus


Wechselstrom (AC)


Überlastabschaltung


Gleichstrom (DC)
(nur SG 4200B)

400V
0
230V
Wahlschalter 400V~ / 230V~


Status der Zündschlüsselsperre


Vorbereitungsstatus wird gestartet


Drehrichtung für den Zündschlüssel


Positive DC-Klemme / Negative
DC-Klemme (nur SG 4200B)

L 1,2,3 AC 230V~
Entsprechend 230V~ Steckdose

AC 400V
Entsprechend 400V~ Steckdose

# 4. SICHERHEITSHINWEISE

Vielen Dank, dass Sie sich für unseren Generator entschieden haben. Dieser Generator wurde entwickelt, um verschiedene Anwendungen zuverlässig mit Energie zu versorgen. Bevor Sie den Generator in Betrieb nehmen, ist es wichtig, die in diesem Handbuch beschriebenen Sicherheitsvorkehrungen und -richtlinien zu verstehen. Machen Sie sich mit den Merkmalen und Funktionen des Generators vertraut, um einen sicheren und effizienten Betrieb zu gewährleisten.

## 4.1 Verantwortung des Nutzers

- Bewahren Sie alle Sicherheitsvorschriften und -anweisungen für zukünftiges Nachschlagen an einem sicheren Ort auf.
- Geben Sie dieses Handbuch an vorübergehende Benutzer des Generators weiter.
- Fehler bei der Befolgung der Sicherheitsvorschriften und -anweisungen können zu einem Stromschlag, einem Brand und/oder schweren Verletzungen führen.
- Lassen Sie alle Wartungsarbeiten am Generator von autorisiertem und qualifiziertem Wartungspersonal durchführen.
- Schalten Sie den Generator immer aus, bevor Sie ihn reinigen oder das Öl wechseln/nachfüllen, um Verletzungen durch versehentliches Starten zu vermeiden.
- Halten Sie den Generator von unbefugten Benutzern, Kindern und Haustieren fern.
- Der Generator ist nicht für die Verwendung durch Personen mit eingeschränkten körperlichen, sensorischen oder geistigen Fähigkeiten oder Mangel an Erfahrung und Wissen bestimmt.
- Halten Sie den Generator immer in einem guten technischen Betriebszustand. Dazu gehört die regelmäßige Überprüfung des Generators auf Beschädigungen und die Kontrolle aller Sicherheitseinrichtungen auf Funktionstüchtigkeit.
- Entfernen Sie nicht die Bedientafel und ändern Sie nicht die Verkabelung der Bedientafel.
- Tragen Sie geeignete Kleidung und verwenden Sie PSA (Persönliche Schutzausrüstung), je nach Art der Maßnahme (Schutzhandschuhe, isolierte Handschuhe, Brille, Ohrstöpsel).

## 4.2 Gefahren im Zusammenhang mit unbefugten Änderungen oder Manipulationen

- Entfernen Sie nicht die Schutzvorrichtungen.
- Für Wartung und Zubehör dürfen nur Originalteile verwendet werden.
- An den Einstellungen des Motors oder Generators dürfen keine Änderungen vorgenommen werden.
- Reparaturen und Einstellarbeiten dürfen nur von autorisiertem Fachpersonal durchgeführt werden.

### VORSICHT:

**Die Motordrehzahl wurde werkseitig eingestellt, um einen sicheren Betrieb zu gewährleisten.**

**Versuchen Sie nicht, die Drehzahlvoreinstellung zu ändern. Der Generator oder die angeschlossenen Geräte können beschädigt werden.**

## 4.3 Gefahren im Zusammenhang mit Abgasen

Die Abgase enthalten giftiges Kohlenmonoxid, ein farbloses, geruchloses Gas. Das Einatmen von Abgasen kann zu Bewusstlosigkeit und zum Tod führen.

### ACHTUNG:

**Betreiben Sie den Generator niemals in einem Haus, einer Garage, einem Keller, einem Kriechkeller, einem Fahrzeug, einem Anhänger oder Boot oder einem geschlossenen oder teilweise geschlossenen Raum.**

**Betreiben Sie den Generator niemals in der Nähe von offenen Türen, Fenstern, Lüftungsschlitzen oder Luken.**

## 4.4 Gefahren im Zusammenhang mit der Aufstellung und Stabilität

- Stellen Sie den Generator in einer sicheren, ebenen Position auf eine ebene, saubere, rutschfeste und stabile Oberfläche.
- Drehen, kippen oder verändern Sie die Position des Generators nicht, während er in Betrieb ist.
- Der Generator muss während des Betriebs stationär bleiben.

## 4.5 Gefahren im Zusammenhang mit dem Transport

- Sichern Sie den Generator gegen Verrutschen und Umkippen während des Transports.
- Betreiben Sie den Generator nicht, während er transportiert oder angehoben wird.
- Betreiben Sie den Generator nicht, wenn er gelagert ist.

D
E

## 4.6 Gefahren im Zusammenhang mit Feuer und Verbrennungen

- Stellen Sie den Generator während des Betriebs mindestens 1 Meter (3 Fuß) von Gebäuden, Fahrzeugen, Anhängern, Booten oder anderen Geräten entfernt auf.
- Ergreifen Sie vor dem Betrieb des Generators zusätzliche Maßnahmen zur Brand- und Explosionsvermeidung, wie z. B. die Bereitstellung geeigneter Feuerlöscher.
- Halten Sie brennbare Materialien vom Generator fern.
- Nicht mit entfernten Rädern und/oder Gummifüßen betreiben.

### ACHTUNG:

**Heiße Oberflächen. Der Verbrennungsmotor und der Schalldämpfer des Generators werden während des Betriebs heiß und können nach dem Abstellen des Motors noch eine Weile heiß bleiben. Berühren Sie diese Teile nicht, solange sie heiß sind, da sie Verbrennungen verursachen können.**

- Lassen Sie den Motor mindestens 30 Minuten abkühlen, bevor Sie den Generator in einem Raum abstellen.
- Verwenden Sie den Generator nicht in Bereichen mit hoher Brandgefahr.

## 4.7 Gefahr im Zusammenhang mit der mechanischen Sicherheit

- Berühren Sie keine mechanisch angetriebenen Teile.
- Entfernen Sie nicht die Schutzvorrichtungen.

## 4.8 Gefahren im Zusammenhang mit der elektrischen Sicherheit

- Schließen Sie den Generator nicht parallel zu anderen Generatoren an.

- Verwenden Sie bei Arbeiten im Freien nur Verlängerungskabel, die für den Außeneinsatz zugelassen und entsprechend gekennzeichnet sind (H07RN).
- Verwenden Sie niemals fehlerhafte oder beschädigte elektrische Geräte, einschließlich Verlängerungskabel und Steckverbindungen.
- Überprüfen Sie den Zustand der Verlängerungskabel, bevor Sie sie an den Generator anschließen. Verwenden Sie niemals fehlerhafte oder beschädigte Kabel.
- Die Gesamtlänge der verwendeten Verlängerungskabel oder mobilen Verteilernetze sollte 50 m für 1,5 $mm^2$ und 100 m für 2,5 $mm^2$ nicht überschreiten. Die Verwendung von Verlängerungen beliebiger Länge kann zu einem Leistungsabfall führen, der die Verwendung der angeschlossenen Werkzeuge oder Geräte beeinträchtigen kann.
- Fassen Sie den Generator niemals mit nassen Händen an.
- Betreiben Sie den Generator niemals bei Regen, Schnee, hoher Luftfeuchtigkeit, in der Nähe eines Schwimmbeckens oder einer Sprinkleranlage oder wenn Ihre Hände nass sind.

**ACHTUNG:**

**Die Erdung trägt dazu bei, elektrische Schläge und Stromschläge zu verhindern, indem sie den überschüssigen elektrischen Strom in die Erde ableitet.**

**Lesen Sie in diesem Handbuch nach, wie eine ordnungsgemäße Erdung herstellen.**

**Vergewissern Sie sich, dass der Generator richtig geerdet ist und die Erdungsanschlüsse fest sitzen.**

## 4.9 Gefahren im Zusammenhang mit Kraftstoff und Betankung

- Schalten Sie den Motor immer aus, wenn Sie den Generator auftanken.
- Kraftstoff und Kraftstoffdämpfe sind leicht brennbar oder explosiv.
- Tanken oder leeren Sie den Tank nicht in der Nähe von offenem Licht, Feuer oder Funken.
- Rauchen Sie nicht in der Nähe von Brennstoff und halten Sie andere Flammen und Funken fern.
- Achten Sie beim Betanken des Generators darauf, dass kein Kraftstoff auf den Motor oder das Auspuffrohr verschüttet wird.
- Überfüllen Sie den Kraftstofftank niemals.

## 4.10 Gefahren im Zusammenhang mit den Betriebsbedingungen

- Setzen Sie den Generator weder Feuchtigkeit noch Staub aus.
- Zulässige Umgebungstemperatur: -10 bis +40 °C, maximal zulässige Höhe über dem Meeresspiegel 1.000 m, maximal zulässige relative Luftfeuchtigkeit: 90 % (nicht kondensierend).
- Schützen Sie die elektrischen und elektronischen Komponenten vor Feuchtigkeit.
- Verwenden Sie den Generator nicht in explosionsgefährdeten Bereichen.
- Decken Sie den Generator niemals ab, wenn er in Betrieb ist.

## 4.11 Gefahren im Zusammenhang mit der Batterie

Batterien stellen aufgrund der Bildung von explosivem Wasserstoffgas ein Gefahrenpotenzial dar. Die Entzündung dieser Gase kann zu schweren Verletzungen oder Erblindung führen. Es ist wichtig, beim Laden auf eine ausreichende Belüftung zu achten.

Ein Funke oder eine Flamme kann dazu führen, dass der Akku mit genügend Wucht explodiert, um schwere Verletzungen zu verursachen.

Manipulieren Sie die Batterie nicht, sie enthält gefährliche Substanzen.

**ACHTUNG:**

**Batteriepole, Klemmen und zugehöriges Zubehör enthalten Blei und Bleiverbindungen.**

**Waschen Sie Ihre Hände gründlich, nachdem Sie sie angefasst haben.**

## 4.12 Restrisiken

Generatoren können auch bei sachgemäßer Verwendung Restrisiken bergen. Die Art und Bauart des Generators bergen die folgenden potentiellen Gefahren:

- **Stromschlag:** Der Kontakt mit elektrischen Anschlüssen oder Komponenten des Generators kann zu einem Stromschlag führen.
- **Gehörschäden:** Der Dauerbetrieb des Generators ohne Gehörschutz kann das Gehör schädigen.
- **Kohlenmonoxidvergiftung:** Das Einatmen von Abgasen aus dem Verbrennungsmotor kann zu einer Kohlenmonoxidvergiftung führen.
- **Hautverbrennungen:** Der Kontakt mit Kraftstoff kann zu Hautverbrennungen führen.
- **Heiße Teile:** Der Kontakt mit heißen Teilen kann zu Verletzungen oder Sachschäden führen.

Um diese Risiken zu minimieren, ist es wichtig, die folgenden Vorsichtsmaßnahmen zu treffen:

- Befolgen Sie immer diese Bedienungsanleitung.
- Tragen Sie einen Gehörschutz, wenn Sie den Generator über einen längeren Zeitraum betreiben.
- Lüften Sie den Bereich um den Generator herum ordnungsgemäß, um Kohlenmonoxidansammlungen zu vermeiden.
- Vermeiden Sie den Kontakt mit Kraftstoff.
- Vermeiden Sie den Kontakt mit heißen Oberflächen.

# 5. BESTIMMUNGSGEMÄSSE VERWENDUNG



- Der Generator ist für Anwendungen ausgelegt, die eine 230V und 400V Wechsel- oder 12V Gleichstromversorgung benötigen (12V DC nur SG 4200B).
- Der Generator wurde entwickelt, Elektrowerkzeuge oder -geräte mit Strom zu versorgen. Wenn Sie den Generator mit Werkzeugen oder Geräten verwenden, überprüfen Sie bitte anhand der jeweiligen Herstellerangaben, ob sie mit der vom Generator gelieferten Leistung kompatibel sind.
- Wenden Sie sich im Zweifelsfall an einen autorisierten Händler des jeweiligen Geräts. Der Generator darf nur für den vorgeschriebenen Zweck verwendet werden. Jede andere Verwendung gilt als Missbrauch.

## 5.1 Betriebsart S1 (Dauerbetrieb)

Der Generator kann mit der in den „Technische Daten“ angegebenen (S1) Leistung kontinuierlich betrieben werden.

## 5.2 Betriebsart S2 (temporärer Betrieb)

Der Generator kann mit der in den „Technische Daten“ angegebenen (S2) Leistung vorübergehend betrieben werden.

Danach muss der Generator für eine Zeit abgeschaltet werden, um eine Überhitzung zu verhindern.

## 6. TECHNISCHE DATEN

Siehe technisches Datenblatt (separates Dokument).

Die in den „Technischen Daten“ angegebenen Werte für Schallleistungspegel (LWA) und Schalldruckpegel (LpA) sind Emissionswerte und nicht unbedingt sichere Arbeitspegel. Es besteht zwar eine Korrelation zwischen den Emissions- und der Expositionswerte, aber daraus lässt sich nicht zuverlässig ableiten, ob weitere Vorsichtsmaßnahmen erforderlich sind oder nicht. Zu den Faktoren, die das tatsächliche Ausmaß der Exposition der Arbeitskräfte beeinflussen, gehören die Eigenschaften des Arbeitsraums, die anderen Lärmquellen usw., d. h. die Anzahl der Maschinen und anderer angrenzender Prozesse, sowie die Zeit, die ein Bediener dem Lärm ausgesetzt ist. Auch der zulässige Expositionspegel kann von Land zu Land variieren. Diese Informationen ermöglichen es dem Benutzer der Maschine jedoch, Gefahren und Risiken besser einzuschätzen.

Die technischen Daten können je nach Modell variieren und ohne vorherige Ankündigung geändert werden.

## 7. KONTROLLE VOR DEM BETRIEB

Entfernen Sie das Verpackungsmaterial und prüfen Sie, ob alle Elemente vorhanden sind. Stellen Sie den Generator auf eine feste, ebene Fläche in der Nähe der elektrischen Geräte und sorgen Sie für eine ausreichende Belüftung.

Bevor Sie den Generator in Betrieb nehmen, führen Sie jedes Mal diese Überprüfungen vor dem Betrieb durch:

### 7.1 Sichtprüfung

- Achten Sie darauf, den Generator auf einer ebenen Fläche bei abgestelltem Motor zu überprüfen.
- Trennen Sie alle elektrischen Geräte, die möglicherweise bereits an den Generator angeschlossen sind.
- Stellen Sie sicher, dass der Generator ausreichend belüftet ist und in sicherem Zustand betrieben werden kann (siehe Kapitel „Sicherheitshinweise“).
- Prüfen Sie, ob das Zündkabel fest an der Zündkerze befestigt ist.
- Führen Sie eine Sichtprüfung auf Beschädigungen durch.
- Stellen Sie sicher, dass alle Schutzvorrichtungen angebracht sind.
- Suchen Sie um und unter dem Motor nach Anzeichen von Öl- oder Kraftstofflecks.
- Stellen Sie sicher, dass die Batteriepole angeschlossen sind.



**ANMERKUNG:**

**Betreiben Sie diesen Generator nicht, wenn die Räder und/oder Gummifüße ausgebaut wurden. Prüfen Sie, ob die Gummifüße richtig montiert und die Räder an der Achse befestigt sind.**

### 7.2 Motoröl prüfen (Abb. 2)

- Prüfen Sie den Motorölstand über die Öleinfüllschraube (Pos. 10).
- Schrauben Sie den Öleinfülldeckel nicht ein, wenn Sie den Ölstand kontrollieren.
- Bei Bedarf bis zur Obergrenze mit dem empfohlenen Öl auffüllen.

**ANMERKUNG:**

**Wenn kein waschaktives Öl oder 2-Takt-Motoröl verwendet werden, kann die Lebensdauer des Motors beeinträchtigt werden.**

**Verwenden Sie nur reines 4-Takt-Motoröl (15W40 oder 5W30, wenn die Temperatur weniger als 0 °C beträgt).**

Entsorgen Sie gebrauchtes Motoröl auf umweltverträgliche Weise. Entsorgen Sie es in Übereinstimmung mit den örtlichen Vorschriften.

Werfen Sie es nicht in den Müll und schütten Sie es nicht auf den Boden.

### 7.3 Kraftstoffstand prüfen

- Den Kraftstoffstand an der Tankanzeige (Pos. 1) prüfen.
- Vor dem Betanken den Kraftstoffhahn (Pos. 16) schließen.
- Wenn der Kraftstoffstand niedrig ist, tanken Sie Kraftstoff nach.
- Ziehen Sie nach dem Tanken den Tankdeckel (Pos. 2) fest an.
- Wischen Sie verschütteten Kraftstoff gründlich ab, bevor Sie den Motor starten.

**VORSICHT:**

**Verwenden Sie nur *bleifreien Kraftstoff* (E10).**

**Verwenden Sie keine Mischung.**

**ACHTUNG:**

**Achten Sie darauf, dass kein Staub, Schmutz, Wasser oder andere Fremdkörper in den Kraftstoff gelangen.**

## 8. INBETRIEBNAHME

Der Generator wird Ihnen ohne Betriebsflüssigkeiten wie Kraftstoff oder Motoröl ausgeliefert.

Sie müssen den Motor vor dem ersten Start mit Öl füllen.

D
E

### 8.1 Radbaugruppe (Abb. 3)

- Nehmen Sie ein Ende der Schraube (Pos. 25) und stecken Sie sie durch das Loch im Rahmen.
- Sichern Sie die Schraube, indem Sie eine Mutter und eine Unterlegscheibe am anderen Ende anbringen.
- Schieben Sie die Stecknuss auf das verbleibende Ende der Schraube (Pos. 25).
- Setzen Sie das Rad auf den Anschluss.
- Setzen Sie eine Unterlegscheibe auf die Schraube und befestigen Sie sie mit einer Mutter.
- Wiederholen Sie den gleichen Vorgang, um das linke Rad anzubringen.

**ANMERKUNG:**

**Die Räder müssen aufgepumpt werden, da sie mit niedrigerem Druck (max. Manometerdruck 3 bar/0,3 MPa) ausgeliefert wurden.**

### 8.2 Montage der Gummifüße (Abb. 4)

- Halten Sie den Fuß (Pos. 19) wie auf dem Bild gezeigt gegen den Rahmen.
- Führe eine Schraube durch das Loch im Rahmen und das Loch im Fuß.
- Sichern Sie die Schraube, indem Sie eine Mutter anbringen.
- Wiederholen Sie den gleichen Vorgang für die anderen drei Schrauben und Muttern.

### 8.3 Montage des Transportgriffs (Abb. 5)

- Positionieren Sie den Tragegriff (Pos. 18) an der dafür vorgesehenen Stelle auf dem Rahmen.
- Befestigen Sie den Griff mit den Schrauben und zwei Unterlegscheiben am Rahmen, wie auf dem Bild gezeigt. 5.
- Der Benutzer kann die Position des Tragegriffs einstellen, indem er den Knopf loslässt und den Tragegriff (Pos. 18) in die horizontale Position dreht.

## 8.4 Batteriebaugruppe (Abb. 6)

### ACHTUNG:

**Batteriepole, Klemmen und zugehörige Komponenten enthalten Blei und Bleiverbindungen. Waschen Sie Ihre Hände gründlich, nachdem Sie sie angefasst haben.**

Die Batterie wurde für den Versand abgeklemmt. Führen Sie diesen Vorgang bei ausgeschaltetem Generator aus. Führen Sie die folgenden Schritte für die Installation der Batterie aus:

- Machen Sie die Batterie und das Halteband ausfindig. Das Halteband ist mit einer oder zwei Schrauben ausgestattet, um die Batterie an Ort und Stelle zu halten.
- Setzen Sie die Batterie ein, achten Sie darauf, sie richtig zu positionieren, und befestigen Sie sie mit dem Halteband.
- Verbinden Sie zunächst das Pluskabel (+) der Batterie mit dem Pluspol (+) der Batterie (beide rot) und stellen Sie sicher, dass die Schraube fest angezogen ist.
- Verbinden Sie dann das Minuskabel (– schwarz) der Batterie mit dem Minuspol (–) der Batterie (blau) und ziehen Sie die Schraube fest an.
- Überprüfen Sie, ob das Batteriehalteband festgezogen ist.
- Betreiben Sie den Generator niemals ohne angebrachtes Batteriehalteband, da dies zu einer schlechten Motor- und Generatorleistung führen kann.

## 8.5 Erdung (Abb. 1a)

Das Gehäuse muss geerdet werden, um statische Elektrizität abzuleiten.

- Verbinden Sie ein Ende eines Kabels mit dem Erdungsanschluss (Pos. 6) am Generator.
- Verbinden Sie das andere Ende desselben Kabels mit einer externen Erdung (z. B. einem Erdungsstab).

### ANMERKUNG:

**Verwenden Sie Erdungskabel mit ausreichender Stromkapazität.**

**Durchmesser des Erdungskabels: 0,12 mm (0,005 Zoll) pro Ampere - z. B.: 10 Ampere - 1,2 mm (0,055 Zoll).**

## 8.6 Starten des Motors (Seilzugstarter)

Gehen Sie folgendermaßen vor, um den Motor mit dem Starterseil zu starten:

Schließen Sie das Elektrowerkzeug oder Gerät nicht an, bevor Sie den Motor starten.

- Öffnen Sie den Kraftstoffhahn (Abb. 7a - Pos. 16), indem Sie ihn nach unten drehen.
- Stellen Sie den Elektrostarter (Abb. 8 - Pos. 15) auf „ON“.
- Stellen Sie den Starterklappenhebel (Abb. 9a - Pos. 13) auf IØI.
- Starten Sie den Motor mit dem Starterseil (Abb. 10 - Pos. 14) durch kräftiges Ziehen am Griff. Wenn der Motor nicht anspringt, ziehen Sie erneut am Griff.
- Schieben Sie den Starterklappenhebel (Pos. 13) nach dem Starten des Motors wieder zurück (Abb. 9b).

### VORSICHT:

**Tragen Sie Schutzhandschuhe, wenn Sie den Motor mit dem Seilzug starten. Der Motor kann beim Anlassen plötzlich zurückstoßen, was zu Handverletzungen führen kann.**

### ANMERKUNG:

**Ziehen Sie immer langsam am Starterseil, bis Sie den anfänglichen Widerstand spüren. Ziehen Sie es dann schnell, um den Motor anzulassen.**

**Lassen Sie das Starterseil nicht von selbst zurückschlagen.**

## 8.7 Starten des Motors (Elektrostarter)

Gehen Sie folgendermaßen vor, um den Motor mit dem Elektrostarter zu starten:

- Schließen Sie keine Elektrowerkzeuge oder Geräte an, bevor Sie den Motor starten.
- Überprüfen Sie die Batteriespannung. Die Spannung muss nicht weniger als 12 V betragen. Wenn die Batteriespannung weniger als 12 V beträgt, laden Sie die Batterie auf, bevor Sie den Generator in Betrieb nehmen.
- Stellen Sie den Starterklappenhebel (Abb. 9a - Pos. 13) auf IØI.
- Öffnen Sie den Kraftstoffhahn (Abb. 7a - Pos. 16), indem Sie ihn nach unten drehen.
- Drehen Sie den Elektrostarter (Pos. 15) mit dem Schlüssel in die Stellung „START“, bis der Motor gestartet ist (Abb. 11a).
- Schieben Sie den Starterklappenhebel (Pos. 13) nach dem Starten des Motors wieder zurück (Abb. 9b).

### ACHTUNG:

**Schließen Sie keine Elektrowerkzeuge oder Geräte an, bevor Sie den Motor starten.**

**Verwenden Sie einen Generator niemals in Innen- oder in geschlossenen Räumen wie Garagen, Kriechkellern und Kellern.**

### ACHTUNG:

**Offene Fenster und Türen verhindern möglicherweise NICHT, dass sich CO (Kohlenmonoxid) bildet, wenn sich ein Generator in einem geschlossenen Raum befindet.**

**Verwenden Sie einen Generator nicht im Freien in der Nähe von Türen, Fenstern und Lüftungsschlitzen, um ein Eindringen und Ansammeln von CO in bewohnten Räumen zu verhindern.**

### ANMERKUNG:

**Wenn Sie oder andere Personen Symptome einer Kohlenmonoxidvergiftung zeigen (unter anderem: Schwindel, Kopfschmerzen, Übelkeit, Schläfrigkeit):**

1) **Gehen Sie sofort an die frische Luft und suchen Sie einen Arzt auf.**
2) **Betreten Sie den Bereich erst wieder, wenn er von geschultem und ordnungsgemäß ausgerüstetem Personal als sicher eingestuft wurde.**



## 8.8 Werkzeuge oder Geräte an den Generator anschließen

- Schließen Sie das Gerät, das Sie verwenden möchten, an die Steckdosen an (Pos. 3).
- Diese Steckdosen können kontinuierlich (nach S1-Wert) und temporär (nach S2-Wert) belastet werden.
- Die S1- und S2-Werte sind in den „Technische Daten“ aufgeführt.

### ACHTUNG:

**Schließen Sie den Generator nicht an das Stromnetz an, da dies zu Schäden am Generator selbst oder an anderen Elektrogeräten in Ihrem Haus führen kann.**

**Schließen Sie den Generator nicht parallel zu einem anderen Generator an.**

### ANMERKUNG:

**Bestimmte Elektrogeräte (Stichsägen, Bohrmaschinen usw.) können einen höheren Stromverbrauch haben, wenn sie unter schwierigen Bedingungen verwendet werden.**

## 8.9 12V DC Klemmen (nur für SG 4200B)

Die Gleichstromklemmen dürfen **NUR** zum Laden von 12V-Kfz-Batterien verwendet werden.

Die 12V DC Klemmen (Pos. 5) sind rot gefärbt, um den Pluspol (+) zu kennzeichnen, und schwarz, um den Minuspol (–) zu kennzeichnen.

### ACHTUNG:

**Um zu verhindern, dass in der Nähe der Batterie Funken entstehen, schließen Sie das Ladekabel zuerst an den Generator und dann an die Batterie an. Wenn Sie fertig sind, lösen Sie die Kabelklemmen zuerst an der Batterie.**

**Bevor Sie Ladekabelklemmen an eine Batterie anschließen, die in einem Fahrzeug installiert ist, trennen Sie das Batteriekabel des Fahrzeugs. Schließen Sie das Batteriekabel des Fahrzeugs wieder an, nachdem die Ladekabelkabelklemmen vollständig getrennt wurden. Dieses Verfahren verhindert mögliche Kurzschlüsse oder Funkenbildung, wenn Sie versehentlich einen Batteriepol mit dem Rahmen oder der Karosserie des Fahrzeugs berühren.**

**So laden Sie eine 12V-Batterie auf:**

- Schließen Sie die Ladekabel (Pos. 22) an die 12V DC Klemmen (Pos. 5) des Generators mit der richtigen Polarität an (Batterieplus (+) an die rote Klemme des Generators und Batterieminus (–) an die schwarze Klemme des Generators).
- Schließen Sie die Klemmen an der zu ladenden Batterie mit der gleichen Polarität wie an den Generatoranschlüssen an (Batterieplus (+) an die rote Klemme und Batterieminus (–) an die schwarze Klemme).
- Wenn Sie fertig sind, **lösen Sie die Kabelklemmen zuerst an der Batterie**.

### VORSICHT:

**Versuchen Sie nicht, einen Fahrzeugmotor zu starten, während der Generator noch an die Batterie angeschlossen ist. Andernfalls kann der Generator beschädigt werden.**

### VORSICHT:

**Schließen Sie den Pluspol der Batterie an das Plus-Ladekabel an. Achten Sie darauf, die Ladekabel nicht zu vertauschen, da dies zu schweren Schäden sowohl am Generator als auch an der Batterie führen kann.**

## 8.10 Abstellen des Motors

- Bevor Sie den Generator ausschalten, lassen Sie ihn kurz ohne Werkzeug oder Geräte laufen, damit er abkühlen kann.
- Stellen Sie den Elektrostarter (Pos. 15) auf „OFF“ (Abb. 11b).
- Schließen Sie den Kraftstoffhahn (Abb. 7b).

## 8.11 Überlastabschaltung für Steckdosen

**Wichtig!** Der Generator ist mit einer Überlastabschaltung ausgestattet.

Dadurch werden die Steckdosen (Pos. 3/4) abgeschaltet. Sie können die Steckdosen (Art. 3/4) durch Drücken der Überlastabschaltung (Art. 7a/7b) neu starten.

**Wichtig!** Reduzieren Sie in diesem Fall die elektrische Leistung, die Sie dem Generator entnehmen, oder entfernen Sie fehlerhafte Werkzeuge oder Geräte, die an den Generator angeschlossen sind.

Bei Überlast wird der 12V-Anschluss abgeschaltet (nur bei SG 4200B). Durch Drücken des Überlastschalters (Pos. 7c) kann der 12V-Anschluss wieder in Betrieb genommen werden.

Wenn Reparaturen erforderlich sind, wenden Sie sich bitte an Ihr Kundendienstzentrum.

# 9. REINIGUNG, WARTUNG UND LAGERUNG

Schalten Sie den Generator aus und trennen Sie das Werkzeug oder die Geräte, bevor Sie Wartungs- oder Instandhaltungsarbeiten durchführen.

- Schalten Sie den Generator sofort aus und wenden Sie sich an Ihre Servicestelle:
  a) bei ungewöhnlichen Vibrationen oder Geräuschen;
  b) wenn der Motor überlastet zu sein scheint oder Fehlzündungen auftreten.

## 9.1 Reinigung

Halten Sie den gesamten Generator möglichst frei von Schmutz und Staub.

Reinigen Sie den Generator jedes Mal, wenn Sie ihn nicht mehr benutzen (nachdem er abgekühlt ist).

Reinigen Sie die Ausrüstung regelmäßig mit einem feuchten Tuch und etwas Schmierseife. Verwenden Sie keine Reinigungs- oder Lösungsmittel; diese könnten die Kunststoffteile der Ausrüstung beschädigen. Stellen Sie sicher, dass kein Wasser in den Generator gelangt.

## 9.2 Luftfilter (Abb. 12)

Reinigen Sie den Luftfilter in regelmäßigen Abständen und tauschen Sie ihn bei Bedarf aus.

- Öffnen Sie beide Clips und entfernen Sie die Luftfilterabdeckung.
- Entfernen Sie die Filterelemente.
- Verwenden Sie keine scheuernden Reinigungsmittel oder Benzin, um die Elemente zu reinigen.
- Reinigen Sie die Elemente, indem Sie sie auf eine ebene Fläche klopfen. Bei Bedarf zuerst mit Seifenwasser reinigen und dann mit klarem Wasser abspülen und an der Luft trocknen lassen.
- Der Zusammenbau erfolgt in umgekehrter Reihenfolge.

**VORSICHT:**

**Lassen Sie den Motor niemals ohne den Luftfiltereinsatz laufen. Verunreinigungen wie Staub und Schmutz, die durch den Vergaser in den Motor gelangen, können einen raschen Verschleiß des Motors verursachen.**

## 9.3 Zündkerze (Abb. 13)

Die Zündkerze (Pos. 26) nach 20 Stunden Betrieb auf Schmutz und Ablagerungen prüfen und ggf. mit einer Kupferdrahtbürste reinigen. Danach warten Sie die Zündkerze alle 100 Betriebsstunden.

- Ziehen Sie den Zündkerzenstecker mit einer Drehung ab.
- Entfernen Sie die Zündkerze mit dem mitgelieferten Zündkerzenschlüssel.
- Der Zusammenbau erfolgt in umgekehrter Reihenfolge.

## 9.4 Ölwechsel (Abb. 14-17)

Das Motoröl wird am besten gewechselt, wenn der Motor auf Betriebstemperatur ist.

- Verwenden Sie nur Motoröl (15W40 und 5W30), wenn die Temperatur weniger als 0 °C beträgt.
- Stellen Sie den Generator auf eine leicht geneigte Fläche, so dass sich die Ölablassschraube am unteren Ende befindet.
- Öffnen Sie die Öleinfüllschraube (Pos. 10).
- Öffnen Sie die Ölablassschraube (Abb. 14 - Pos. 9) und lassen Sie das heiße Motoröl in einen Sammelbehälter ablaufen (Abb. 15).
- Nachdem das alte Öl abgelassen ist, schließen Sie die Ölablassschraube (Abb. 16) und stellen Sie den Generator wieder auf eine ebene Fläche.
- Füllen Sie Motoröl bis zur obersten Füllmarke auf dem Ölmessstab ein (Abb. 17).
- Entsorgen Sie das Altöl ordnungsgemäß.

**ANMERKUNG:**

**Schrauben Sie den Ölmessstab nicht ein, um den Ölstand zu überprüfen, sondern führen Sie ihn einfach bis zum Gewinde ein.**

Entsorgen Sie das Altöl ordnungsgemäß, indem Sie es zu einer Sammelstelle bringen. Die meisten Tankstellen, Werkstätten und Recyclinghöfe nehmen Altöl kostenlos an. Fügen Sie dem Altöl kein Frostschutzmittel oder Getriebeöl hinzu. Bewahren Sie gebrauchtes Öl außerhalb der Reichweite von Kindern und von Zündquellen auf.

## 9.5 Abschaltung bei niedrigem Ölstand

Die Abschaltung bei niedrigem Ölstand (Pos. 11) wird aktiviert, wenn sich zu wenig Öl im Motor befindet. In diesem Fall kann der Motor nicht gestartet werden oder er schaltet sich nach kurzer Zeit automatisch ab. Es kann erst wieder gestartet werden, wenn das Motoröl nachgefüllt wurde (siehe Abschnitt „Ölwechsel“).

## 9.6 Batteriewechsel

Führen Sie diesen Vorgang bei ausgeschaltetem Generator aus.

- Machen Sie das schwarz markierte Minuskabel (–) der Batterie ausfindig, und lösen Sie es.
- Machen Sie das rot markierte Pluskabel (+) der Batterie ausfindig, und lösen Sie es ebenfalls.

### ACHTUNG:

**Achten Sie darauf, zuerst den Minus- und dann den Pluspol zu lösen, um Stromschläge zu vermeiden.**

**Berühren Sie nicht gleichzeitig die Plus- und Minuspole der Batterie.**

- Das Batteriehalteband ist mit einer oder zwei Schrauben ausgestattet, die es an Ort und Stelle halten. Schrauben Sie sie ab und entfernen Sie sie.
- Entfernen Sie die entladene Batterie und setzen Sie die neue ein. Setzen Sie die neue wie die alte ein.
- Schließen Sie die Batteriekabel erneut an, diesmal beginnend mit dem Plus- und dann mit dem Minuspol.
- Befestigen Sie die neue Batterie mit dem Halteband.
- Entsorgen Sie die alte Batterie in einer Sammelstelle, wie es die örtlichen Vorschriften vorschreiben. Entsorgen Sie die Batterie nicht in der Umwelt (siehe auch Kapitel „Entsorgung und Recycling“).

### VORSICHT:

**Die Batterie enthält Säure, gehen Sie vorsichtig damit um.**

## 9.7 Lagerung

Bei langfristiger Lagerung des Generators sind einige vorbeugende Maßnahmen erforderlich, um Schäden zu verhindern.

- Schalten Sie den Generator aus.
- Lassen Sie den Kraftstoff im Kraftstofftank vollständig in einen geeigneten zugelassenen Behälter ab.
- Stellen Sie sicher, dass sich der Kraftstoffhahn (Pos. 16) in der Position „OFF“ befindet (siehe Abb. 7b).
- Lassen Sie den Generator abkühlen.
- Entfernen Sie die Zündkerze.
- Lagern Sie den Motor an einem sicheren, trockenen und belüfteten Ort unter einer Abdeckung, um zu verhindern, dass sich Staub und Schmutz auf dem Generator ansammeln.

**Wichtig:** **Entleeren Sie den Kraftstofftank nicht in geschlossenen Räumen. Halten Sie Rauch oder offene Flammen während dem Vorgang fern. Kraftstoffdämpfe können Explosionen und Brände verursachen.**

### WICHTIG!

Lagern Sie den Generator niemals im Freien.

### ACHTUNG:

**Kraftstoff kann unter bestimmten Bedingungen leicht entzündlich und explosiv werden. Die Lagerung von Brennstoffen in unmittelbarer Nähe von Wärmequellen muss unbedingt vermieden werden.**

## 9.8 Bestellung von Ersatzteilen:

Bitte geben Sie bei der Bestellung von Ersatzteilen folgende Daten an:

- Generatormodell.
- Artikelnummer des Generators.

## 10. ENTSORGUNG UND RECYCLING

Das Gerät wird in einer Verpackung geliefert, um Transportschäden zu vermeiden. Diese Verpackung besteht aus Rohstoffen und kann daher wiederverwendet oder getrennt entsorgt werden.

Das Gerät und sein Zubehör bestehen aus verschiedenen Materialien, wie z. B. Metall und Kunststoff.





### INFORMATIONEN FÜR BENUTZER VON ELEKTRO- UND ELEKTRONIKGERÄTEN (EEE).

Bitte beachten Sie, dass diese Informationen zur Verfügung gestellt werden, um die Einhaltung der gesetzlichen Anforderungen der WEEE-Richtlinie sicherzustellen und eine verantwortungsvolle und umweltfreundliche Entsorgungspraxis zu fördern:

Das Vorhandensein des Symbols der durchgestrichenen Mülltonne auf dem Gerät oder seiner Verpackung bedeutet, dass das Produkt am Ende seiner Nutzungsdauer getrennt von anderen Abfällen gesammelt werden muss.




### INFORMATIONEN FÜR BENUTZER ÜBER DIE BATTERIE.

Bitte beachten Sie, dass diese Informationen zur Verfügung gestellt werden, um die Einhaltung der gesetzlichen Anforderungen der Richtlinie 2006/66/EG über Batterien und Akkumulatoren sowie Altbatterien und -akkumulatoren zu gewährleisten und verantwortungsvolle und umweltfreundliche Entsorgungspraktiken zu fördern.

Die durchgestrichene Mülltonne auf Rädern auf den Batterien weist darauf hin, dass das Produkt am Ende seiner Nutzungsdauer getrennt von anderen Abfällen gesammelt werden muss, um eine ordnungsgemäße Behandlung und Wiederverwertung zu gewährleisten. Bei Batterien sind neben dem Symbol auch die chemischen Symbole für die jeweiligen Metalle angegeben: Quecksilber (Hg), Blei (Pb) und Cadmium (Cd), wenn die Batterie mehr als 0,0005 % Quecksilber, 0,004 % Blei oder 0,002 % Cadmium enthält.

- Benutzer, die das Gerät entsorgen möchten, müssen sicherstellen, dass es an die von den örtlichen Behörden eingerichteten Stellen für die getrennte Sammlung geliefert wird, oder alternative Optionen gemäß den örtlichen Vorschriften nutzen.
- Die ordnungsgemäße Entsorgung der Geräte trägt dazu bei, mögliche negative Auswirkungen auf die Umwelt und die menschliche Gesundheit durch unsachgemäße Abfallbehandlung zu vermeiden.
- Das Recycling der Materialien, aus denen die Geräte bestehen, fördert die Schonung natürlicher Ressourcen und reduziert die Umweltbelastung.
- Benutzer, die die Vorschriften über die Entsorgung von Elektro- und Elektronik-Altgeräten und die Richtlinie 2006/66/EG über Batterien und Akkumulatoren sowie Altbatterien und -akkumulatoren nicht einhalten, können gemäß den nationalen Rechtsvorschriften mit Sanktionen belegt werden.

Weitere Informationen zu den getrennten Sammelsystemen für die WEEE-Richtlinie und die Richtlinie 2006/66/EG über Batterien und Akkumulatoren sowie Altbatterien und -akkumulatoren erhalten Sie bei Ihrer örtlichen Behörde.

## 11. TRANSPORT

Gehen Sie folgendermaßen vor, um den Generator zu transportieren:

- Schalten Sie den Generator aus.
- Lassen Sie den Generator abkühlen.
- Schließen Sie den Kraftstoffhahn (Abb. 7b).

Um einen sicheren Transport dieses Generators zu gewährleisten, stellen Sie sicher, dass **jedem Transportgriff mindestens eine Person zugewiesen ist** (Pos. 21).

### ACHTUNG:

**Schalten Sie den Generator nicht ein, wenn er sich in einem Fahrzeug befindet. Nehmen Sie den Generator aus dem Fahrzeug und verwenden Sie ihn an einem gut belüfteten Ort.**

**Vermeiden Sie es, den Generator auf einem Fahrzeug unter direkter Sonneneinstrahlung aufzustellen. Wenn der Generator über einen längeren Zeitraum in einem geschlossenen Fahrzeug belassen wird, kann dies aufgrund der hohen Temperaturen zu einer Verdampfung des Kraftstoffs führen, was Explosionen verursachen kann.**

**Wenn Sie Seile oder Zurrgurte verwenden, um den Generator für den Transport zu sichern, achten Sie darauf, dass Sie nur die Rahmenstangen als Befestigungspunkte verwenden. Befestigen Sie keine Seile oder Gurte an Teilen des Generatorgehäuses oder am Griff.**

## 12. FEHLERBEHEBUNG

| FAULT | URSACHE | ABHILFE |
|---|---|---|
| Motor springt nicht an | 1. Keine Abschaltung bei niedrigem Ölstand<br>2. Zündkerze verschmutzt<br>3. Kein Kraftstoff<br>4. Batteriespannung zu niedrig | 1. Ölstand prüfen, Motoröl nachfüllen<br>2. Zündkerze reinigen oder austauschen (Elektrodenabstand 0,6-0,7 mm)<br>3. Tanken / Tankhahn prüfen<br>4. Batterie aufladen |
| Zu niedrige oder keine Spannung des Generators | 1. Steuerung oder Kondensator fehlerhaft<br>2. Überlastabschaltung hat ausgelöst<br>3. Luftfilter verschmutzt | 1. Wenden Sie sich an Ihren Händler<br>2. Betätigen Sie den Leistungsschalter und reduzieren Sie die Last<br>3. Reinigen oder ersetzen Sie den Filter |

## 13. WARTUNGSPLAN

Der Zweck des Wartungsplans besteht darin, den Generator in bestem Betriebszustand zu halten.
Bitte überprüfen oder warten Sie die Geräte wie in der Tabelle unten angegeben.

| Regelmäßige Betriebszeit. Führen Sie den Service alle drei Monate oder nach jedem Betriebsstundenintervall durch, je nachdem, was zuerst eintritt. / BAUTEIL | | Jede Verwendung | Nach dem ersten Monat oder 20 Stunden. | Alle 3 Monate oder 50 Std. | Alle 6 Monate oder 100 Std. | Jährlich oder alle 200 Std. |
|---|---|---|---|---|---|---|
| Motoröl | Füllstands-kontrolle | ● | | | | |
| | Wechsel | | ● | | ● | |
| Luftfilter | Kontrolle | ● | | | | |
| | Reinigung | | | ● (1) | | |
| Zündkerze | Kontrolle/ Einstellung | | | | ● | |
| | Austausch | | | | | ● |
| Funkenfänger | Reinigung | | | | ● | |
| Ventilspiel | Kontrolle/ Einstellung | | | | | ● (2) |
| Brennkammer | Reinigung | Alle 300 Std. (2) | | | | |
| Kraftstofftank und Filter | Reinigung | | | | ● (2) | |
| Kraftstoffleitung | Kontrolle | Alle 2 Jahre (Bei Bedarf ersetzen) (2) | | | | |

**Hinweis:**

(1) Wartungsintervalle bei Verwendung in staubigen Bereichen verkürzen.

(2) Diese Teile müssen von Ihrem Händler gewartet werden, siehe Wartungshandbuch.

Die Nichteinhaltung dieses Wartungsplans kann zu Fehlern führen, die nicht von der Garantie gedeckt sind.

## 1. IDENTIFICACIÓN DE COMPONENTES

Consulte la figura anterior, donde están numeradas las partes principales del generador.

1. Indicador del depósito
2. Tapón de combustible
3. Tomas de corriente 230V
4. Toma de corriente 400V
5. Terminales de 12V CC (solo SG 4200B)
6. Conexión a tierra

7a. Dispositivo de desconexión por sobrecarga para 230V

7b. Dispositivo de desconexión sobrecarga para 400V

7c. Dispositivo de desconexión por sobrecarga para 12V (solo SG 4200B)

8. Voltímetro
9. MIN
10. Tapón de llenado de aceite
11. Corte por escasez de aceite
12. Llave de arranque eléctrico
13. Palanca del estrangulador
14. Cable de tracción
15. Arrancador eléctrico
16. Grifo de combustible
17. Ruedas
18. Asa de transporte

18a. Set de montaje de asa de transporte

19. Pies de goma
20. Batería
21. Asas de transporte
22. Cable adaptador de toma de CC (solo SG 4200)
23. Juego de llaves de bujías
24. Juego de filtro de aire
25. Juego de montaje de ruedas
26. Bujía de encendido
27. Interruptor de selección 230V / 400V
28. Silenciador

## 2. INTRODUCCIÓN

Antes de utilizar el generador, es imprescindible leer y comprender todo este manual. Contiene importantes instrucciones y directrices de seguridad que le ayudarán a utilizar el generador de forma segura y evitar posibles riesgos o peligros.

Preste mucha atención a las afirmaciones precedidas de las siguientes palabras, ya que indican peligros potenciales:



### ADVERTENCIA:

**Indica un peligro que puede provocar la muerte o lesiones graves si no se siguen las instrucciones.**

### PRECAUCIÓN:

**Indica un peligro que podría provocar lesiones menores o daños al equipo si no se siguen las instrucciones.**

### NOTA:

**Proporciona información adicional que no es esencial para un funcionamiento seguro, pero que puede ser útil.**

Recuerde, este manual es una parte crucial del generador y debe guardarse siempre con él. Si entrega el generador a otra persona, entréguele también este manual.

Prohibida la reproducción total o parcial de esta publicación sin autorización escrita.

Su seguridad es nuestra máxima prioridad, por lo que le rogamos que siga atentamente todas las directrices de seguridad que se facilitan en este manual. No nos hacemos responsables de los daños o accidentes que se produzcan si no sigues estas instrucciones.

### ADVERTENCIA:

**El incumplimiento de estas instrucciones puede provocar lesiones graves o daños en el generador.**

# 3. ETIQUETAS Y SÍMBOLOS DE SEGURIDAD

**Etiquetas de seguridad:**

| Símbolo | Designación / Explicación |
|---|---|
|  | Lea y comprenda las instrucciones de seguridad antes de utilizar el generador. |
|  | Lleve protección para los oídos cuando utilice el generador. |
|  | Desconecte todos los equipos de las tomas de corriente cuando realice tareas de mantenimiento o cuando los deje desatendidos y apagados. |
|  | Advertencia: el combustible es altamente volátil, inflamable y explosivo. |
|  | Está prohibido fumar y encender llamas cerca del generador. |
|  | Advertencia: durante el funcionamiento, se producen gases tóxicos, por ejemplo monóxido de carbono (que es un gas incoloro e inodoro) este gas puede provocar asfixia. Utilice el generador únicamente en el exterior para garantizar una ventilación adecuada. |
|  | Advertencia: existen tensiones peligrosas cuando el generador está en uso. Apague siempre el generador antes de realizar tareas de mantenimiento. |
|  | El generador no debe estar conectado a la red eléctrica pública. En caso de conexión incorrecta, existe riesgo de incendio y daños materiales, incluida la electrocución, para las personas que utilicen el generador y trabajen en la red eléctrica pública. |
|  | precaución: ¡Riesgo de lesiones! Antes de iniciar el mantenimiento, apague el motor y desconecte el conector de la bujía. |

| Símbolo | Designación / Explicación |
|---|---|
|  | El tubo de escape se calienta mucho durante el funcionamiento. Deje que el motor se enfríe antes de realizar el mantenimiento de almacenamiento y reabastecimiento de combustible.<br>No toque el tubo de escape para evitar el riesgo de quemaduras y lesiones. |
|  | Apague el motor y deje que se enfríe antes de repostar el generador. El combustible es extremadamente inflamable y, en determinadas condiciones, puede ser explosivo. Reposte el generador únicamente en zonas bien ventiladas, asegurándose de que no haya llamas abiertas, chispas ni cigarrillos. Cualquier derrame de combustible debe limpiarse inmediatamente. |
|  | **COMPROBAR EL ACEITE DEL MOTOR**<br>Antes de comprobar o rellenar el aceite, asegúrese de que el generador está colocado sobre una superficie estable y nivelada con el motor apagado.<br>• Retire el tapón de llenado de aceite y compruebe el nivel de aceite del motor.<br>• Si el nivel de aceite está por debajo de la línea de nivel inferior, rellene con aceite adecuado hasta la línea de nivel máximo. No enrosque el tapón de llenado de aceite cuando compruebe el nivel de aceite.<br>• Cambie el aceite si está contaminado.<br>**⚠ ¡Atención!**<br>***Por razones de seguridad, el generador debe estar apagado cuando se compruebe o rellene el aceite. El incumplimiento de esta indicación puede provocar situaciones de peligro que, como consecuencia extrema, podrían incluso causar el incendio del generador.*** |

**Símbolos:**

 Conexión a tierra

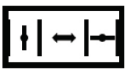 Palanca del estrangulador

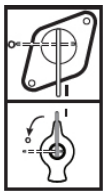 Grifo de combustible



Indicador de combustible



Voltímetro

I / 0

Encendido/Apagado



Corriente alterna (CA)



Desconexión por sobrecarga



Corriente continua (CC)
(solo SG 4200B)

400V

0

230V



Interruptor de selección 400V~ / 230V~



Estado de bloqueo de la llave de arranque



Inicio del estado de preparación



Sentido de giro de la llave para arrancar el motor



Terminal CC positivo / Terminal CC negativo (solo SG 4200B)

L 1,2,3 AC 230V~

Según toma de corriente ~230V

AC 400V

Según toma de corriente ~400V

# 4. INSTRUCCIONES DE SEGURIDAD

Gracias por elegir nuestro generador. Este generador está diseñado para proporcionar energía fiable a diversas aplicaciones. Antes de poner en funcionamiento el generador, es esencial comprender las precauciones y directrices de seguridad descritas en este manual. Familiarícese con las características y funciones del generador para garantizar un funcionamiento seguro y eficiente.



## 4.1 Responsabilidad del usuario

- Guarde todas las normas e instrucciones de seguridad en un lugar seguro para su uso futuro.
- Entregue este manual a los usuarios temporales del generador.
- Cualquier error cometido al seguir las normas e instrucciones de seguridad puede provocar una descarga eléctrica, un incendio y/o lesiones graves.
- Encargue todos los trabajos de mantenimiento del generador a personal de mantenimiento autorizado y cualificado.
- Apague siempre el generador antes de realizar cualquier operación de limpieza o sustitución/recarga de aceite para evitar lesiones por una puesta en marcha accidental.
- Mantenga el generador alejado de usuarios no autorizados, niños y animales domésticos.
- El generador no está destinado a ser utilizado por personas con capacidades físicas, sensoriales o mentales reducidas, o con falta de experiencia y conocimientos.
- Mantenga siempre el generador en buenas condiciones técnicas de funcionamiento. Esto incluye inspeccionar regularmente el generador en busca de daños y asegurarse de que todos los dispositivos de seguridad funcionan correctamente.
- No desmonte el panel de control ni modifique el cableado del mismo.
- Lleve ropa adecuada y haga uso de los EPI (Equipos de Protección Individual), según el tipo de intervención (guantes de protección, guantes aislantes, gafas, tapones para los oídos).

## 4.2 Peligros relacionados con modificaciones o manipulaciones no autorizadas

- No retire los protectores de seguridad.
- Para el mantenimiento y los accesorios solo pueden utilizarse piezas originales.
- No está permitido modificar los ajustes del motor o del generador.
- Las reparaciones y los trabajos de ajuste solo deben ser realizados por personal formado autorizado.

### PRECAUCIÓN:

**El régimen del motor ha sido ajustado en fábrica para proporcionar un funcionamiento seguro.**

**No intente cambiar la velocidad preestablecida. El generador o los equipos conectados pueden resultar dañados.**

## 4.3 Peligros relacionados con los gases de escape

Los gases de escape contienen monóxido de carbono venenoso, un gas incoloro e inodoro. La inhalación de gases de escape puede provocar la pérdida del conocimiento y causar la muerte.

### ADVERTENCIA:

**Nunca haga funcionar el generador dentro de una casa, garaje, sótano, semisótano, cualquier tipo de vehículo, remolque o barco, o cualquier espacio cerrado o parcialmente cerrado.**

**Nunca haga funcionar el generador cerca de puertas, ventanas, rejillas de ventilación o escotillas abiertas.**

## 4.4 Riesgos relacionados con la posición y la estabilidad

- Coloque el generador en una posición segura y nivelada, sobre una superficie plana, limpia, antideslizante y estable.
- No gire, incline ni cambie la posición del generador mientras esté funcionando.
- El generador debe permanecer parado mientras esté en funcionamiento.

## 4.5 Peligros relacionados con los gases de escape

- Asegure el generador para evitar que se mueva o vuelque durante el transporte.
- No haga funcionar el generador mientras esté siendo transportado o levantado.
- No haga funcionar el generador cuando esté almacenado.

## 4.6 Riesgos relacionados con el fuego y las quemaduras

- Coloque el generador a una distancia mínima de 1 metro (3 pies) de edificios y de cualquier tipo de vehículo, remolque, embarcación u otro equipo durante su funcionamiento.
- Antes de poner en funcionamiento el generador, tome medidas adicionales para evitar incendios y explosiones, como la provisión de extintores adecuados.
- Mantenga los materiales inflamables alejados del generador.
- No utilice sin las ruedas y/o los pies de goma.

### ADVERTENCIA:

**Superficies calientes. El motor de combustión interna y el silenciador del generador se calientan durante el funcionamiento y pueden permanecer calientes durante un tiempo después de parar el motor. No toque estas piezas cuando estén calientes, ya que pueden provocar quemaduras.**

- Deje que el motor se enfríe al menos 30 minutos antes de guardar el generador en un lugar cerrado.
- No utilice el generador en zonas con alto riesgo de incendio.

## 4.7 Peligro relacionado con la seguridad mecánica

- No toque ninguna pieza accionada mecánicamente.
- No retire los protectores de seguridad.

## 4.8 Peligros relacionados con la seguridad eléctrica

- No conecte el generador en paralelo con otros generadores.

- Cuando trabaje al aire libre, utilice únicamente cables alargadores homologados para uso en exteriores y que estén marcados en consecuencia (H07RN).
- No utilice nunca equipos eléctricos defectuosos o dañados, incluidos los cables alargadores y las conexiones de enchufe.
- Compruebe la perfecta integridad de los cables alargadores antes de enchufarlos al generador. No utilice nunca cables defectuosos o dañados.
- La longitud total de los cables de prolongación o de las redes de distribución móviles utilizadas no debe superar los 50 m para 1,5 mm $^2$ y los 100 m para 2,5 mm$^2$. El uso de alargadores de cualquier longitud puede provocar caídas de tensión que podrían afectar al uso de las herramientas o dispositivos conectados.
- No toque nunca el generador con las manos mojadas.
- Nunca haga funcionar el generador bajo la lluvia, nieve, condiciones de alta humedad o cerca de una piscina o sistema de aspersión, o cuando tenga las manos mojadas.



**ADVERTENCIA:**

**La conexión a tierra ayuda a evitar descargas eléctricas y electrocuciones al proporcionar una vía para que el exceso de corriente eléctrica fluya hacia el suelo.**

**Consulte este manual para conocer los métodos adecuados de conexión a tierra.**

**Asegúrese de que el generador está correctamente conectado a tierra y de que las conexiones a tierra están bien apretadas.**

## 4.9 Peligros relacionados con el combustible y el repostaje

- Apague siempre el motor cuando reposte el generador.
- El combustible y sus vapores son altamente combustibles o explosivos.
- No reposte ni vacíe el depósito cerca de luces abiertas, fuego o chispas.
- No fume cerca del combustible y mantenga alejadas otras llamas y chispas.
- Al repostar el generador, asegúrese de que no se derrama combustible sobre el motor o el tubo de escape.
- No llene nunca en exceso el depósito de combustible.

## 4.10 Peligros relacionados con las condiciones de funcionamiento

- No exponga el generador a la humedad ni al polvo.
- Temperatura ambiente admisible: – 10 a + 40°C, altitud máxima admisible sobre el nivel del mar 1000 m, humedad relativa máxima admisible: 90 % (sin condensación).
- Proteja los componentes eléctricos y electrónicos de la exposición a la humedad.
- No utilice el generador en atmósferas potencialmente explosivas.
- Nunca cubra el generador cuando esté en uso.



## 4.11 Peligros relacionados con la batería

Las baterías plantean riesgos potenciales debido a la producción de gas hidrógeno explosivo. La ignición de estos gases puede provocar lesiones graves o ceguera. Es importante garantizar una ventilación adecuada durante la carga.

Una chispa o una llama pueden hacer que la batería explote con fuerza suficiente para herirle gravemente.

No manipule la batería debido a las sustancias peligrosas que contiene en su interior.



**ADVERTENCIA:**

**Los bornes, terminales y accesorios asociados de las baterías contienen plomo y compuestos de plomo.**

**Lávese bien las manos después de manipularlos.**

### 4.12 Peligros residuales

Los generadores pueden plantear riesgos residuales incluso cuando se utilizan correctamente. Los siguientes peligros potenciales pueden derivarse del tipo y diseño del generador:

- **Descarga eléctrica:** El contacto con las conexiones eléctricas o los componentes del generador puede provocar una descarga eléctrica.
- **Daños auditivos:** El funcionamiento continuado del generador sin protección auditiva puede dañar el oído.
- **Intoxicación por monóxido de carbono:** La inhalación de los gases de escape del motor de combustión puede provocar intoxicación por monóxido de carbono.
- **Quemaduras cutáneas:** El contacto con el combustible puede causar quemaduras en la piel.
- **Piezas calientes:** El contacto con cualquier pieza caliente puede causar riesgo de lesiones o daños.

Para minimizar estos riesgos, es importante tomar las siguientes precauciones:

- Siga siempre este manual de instrucciones.
- Lleve protección auditiva cuando utilice el generador durante largos periodos de tiempo.
- Ventile adecuadamente la zona alrededor del generador para evitar la acumulación de monóxido de carbono.
- Evite el contacto con el combustible.
- Evite el contacto con cualquier superficie caliente.

## 5. USO ADECUADO

- El generador está diseñado para aplicaciones que requieren una alimentación de 230V y 400V CA o 12V CC (12V CC solo SG 4200B).
- El generador está destinado a suministrar electricidad a herramientas o dispositivos eléctricos. Cuando utilice el generador con herramientas o dispositivos, compruebe su compatibilidad con la potencia suministrada por el generador de acuerdo con las instrucciones del fabricante correspondiente.
- En caso de duda, consulte a un distribuidor autorizado del aparato correspondiente. El generador solo debe utilizarse para el fin prescrito. Cualquier otro uso se considera un caso de uso indebido.

### 5.1 Modo de funcionamiento S1 (funcionamiento continuo)

El generador puede funcionar de forma continua con la potencia de salida (S1) indicada en los "Datos técnicos".

### 5.2 Modo de funcionamiento S2 (funcionamiento temporal)

El generador puede funcionar temporalmente con la potencia de salida (S2) indicada en los "Datos técnicos".

Después hay que parar el generador durante un rato para evitar que se sobrecaliente.

## 6. DATOS TÉCNICOS

Véase la ficha técnica (documento aparte).

Las cifras indicadas en los "Datos técnicos" para el nivel de potencia acústica (LWA) y el nivel de presión acústica (LpA) son niveles de emisión y no necesariamente niveles de trabajo seguros. Aunque existe una correlación entre la emisión y los niveles de exposición, esta no puede utilizarse de forma fiable para determinar si se requieren o no precauciones adicionales. Entre los factores que influyen en el nivel real de exposición de la mano de obra se incluyen las características de la sala de trabajo, las demás fuentes de ruido, etc., es decir, el número de máquinas y otros procesos adyacentes, y el tiempo durante el cual un operario está expuesto al ruido. El nivel de exposición permitido también puede variar de un país a otro. No obstante, esta información permitirá al usuario de la máquina evaluar mejor el peligro y el riesgo.

Los datos técnicos pueden variar según los tipos y están sujetos a cambios sin previo aviso.

## 7. CONTROL PREVIO AL FUNCIONAMIENTO

Retire el material de embalaje y compruebe que se han suministrado todos los elementos. Coloque el generador sobre una superficie firme y plana cerca del equipo eléctrico y asegúrese de que haya una ventilación adecuada.

Antes de poner el generador en funcionamiento, realice estas comprobaciones previas cada vez:



### 7.1 Inspección visual

- Asegúrese de comprobar el generador en una superficie nivelada con el motor parado.
- Desconecte cualquier equipo eléctrico que pueda estar ya conectado al generador.
- Asegúrese de que el generador tiene suficiente ventilación y puede funcionar en condiciones seguras (consulte el capítulo "Instrucciones de seguridad").
- Compruebe que el cable de encendido está fijado a la bujía.
- Realice una inspección visual en busca de daños.
- Asegúrese de que todas las protecciones están colocadas.
- Mire alrededor y debajo del motor en busca de señales de fugas de aceite o combustible.
- Asegúrese de que los terminales de la batería estén conectados.



**NOTA:**

**No utilice este generador sin las ruedas y/o los pies de goma. Compruebe que los pies de goma estén correctamente instalados y las ruedas fijadas al eje.**

### 7.2 Compruebe el aceite del motor (Fig. 2)

- Compruebe el nivel de aceite del motor mediante el tapón de llenado de aceite (ref. 10).
- No enrosque el tapón de llenado de aceite cuando compruebe el nivel de aceite.
- Si es necesario, llene con el aceite recomendado hasta el límite superior.

**NOTA:**

**El uso de aceite no detergente o aceite para motores de 2 tiempos podría acortar la vida útil del motor.**

**Utilice únicamente aceite puro para motores de 4 tiempos (15W40 o 5W30 si la temperatura es inferior a 0°C).**

Elimine el aceite de motor usado de forma compatible con el medio ambiente. Elimínelo de conformidad con los métodos previstos por la normativa local.

No lo tire a la basura ni lo vierta en el suelo.

### 7.3 Compruebe el nivel del combustible

- Compruebe el nivel de combustible en el indicador del depósito (ref. 1).
- Cierre el grifo del combustible (ref. 16) antes del repostaje.
- Si el nivel de combustible es bajo, llene con combustible.
- Después de repostar, apriete bien el tapón del depósito de combustible (ref. 2).
- Limpie bien el combustible derramado antes de arrancar el motor.

**PRECAUCIÓN:**

**Utilice solo *gasolina sin plomo* (E10).**

**No utilice mezcla.**

**ADVERTENCIA:**

**Tenga cuidado de no introducir polvo, suciedad, agua u otros objetos extraños en el combustible.**

## 8. PUESTA EN SERVICIO

El generador se le entrega sin fluidos de funcionamiento como combustible o aceite de motor.

Debe llenar el motor con aceite antes de la primera puesta en marcha.

### 8.1 Montaje de la rueda (Fig. 3)

- Tome un extremo del perno (ref. 25) e introdúzcalo a través del orificio del bastidor.
- Asegure el tornillo colocando una tuerca y una arandela en el otro extremo.
- Deslice el casquillo en el extremo restante del perno (ref. 25).
- Coloque la rueda sobre el casquillo.
- Coloque una arandela en el tornillo y fíjalo con una tuerca.
- Repita el mismo procedimiento para montar la rueda del lado izquierdo.

**NOTA:**

**Las ruedas deben inflarse tal y como se han enviado con una presión más baja (presión manométrica máx. 3 bar/0,3 MPa).**

### 8.2 Montaje de pies de goma (Fig. 4)

- Sujete el pie (ref. 19) contra el bastidor como se muestra en la figura.
- Inserte un tornillo a través del orificio en el bastidor y el orificio en el pie.
- Asegure el tornillo colocando una tuerca.
- Repita el mismo procedimiento para los otros tres tornillos y tuercas.

### 8.3 Montaje del asa de transporte (Fig. 5)

- Coloque el asa de transporte (ref. 18) en el bastidor en el lugar designado.
- Fije el asa al bastidor con los tornillos y dos arandelas como se muestra en la fig. 5.
- El usuario puede ajustar la posición del asa de transporte soltando el pomo y girando el asa de transporte (ref. 18) hasta la posición horizontal.

## 8.4 Montaje de la batería (Fig. 6)

### ADVERTENCIA:

**Los bornes, terminales y componentes asociados de las baterías contienen plomo y compuestos de plomo. Lávese bien las manos después de manipularlos.**

La batería se ha desconectado para el envío. Realice este procedimiento con el generador apagado. Siga los pasos que se indican a continuación para instalar la batería:

- Identifique la ubicación de la batería y su banda de sujeción; la banda de sujeción está equipada con uno o dos tornillos para sujetar la batería.
- Instale la batería, teniendo cuidado de colocarla correctamente, fijándola mediante la banda de sujeción.
- Comience por conectar el cable positivo (+) de la batería al terminal positivo (+) de la batería (ambos de color rojo), asegurándose de que el tornillo esté bien apretado.
- A continuación, conecte el cable negativo de la batería (–) (color negro) al terminal negativo (–) de la batería (color azul) y apriete bien el tornillo.
- Compruebe que la banda de sujeción de la batería esté apretada.
- Nunca haga funcionar el generador sin la banda de sujeción de la batería colocada, ya que puede provocar un mal funcionamiento del motor y del generador.

## 8.5 Toma de tierra (Fig. 1a)

La carcasa debe conectarse a tierra para descargar la electricidad estática.

- conecte un extremo de un cable a la toma de tierra (ref. 6) del generador,
- conecte el otro extremo del mismo cable a una toma de tierra externa (por ejemplo, una barra de puesta a tierra).

### NOTA:

**Utilice un cable de masa (tierra) con suficiente capacidad de corriente.**

**Diámetro del cable de masa (tierra): 0,12mm (0,005 pulg.) por amperio, p. ej: 10 amperios - 1,2mm (0,055 pulgadas).**

## 8.6 Arranque del motor (arrancador de retroceso)

Siga estos pasos para arrancar el motor con el cable de tracción:

No conecte la herramienta eléctrica o dispositivo antes de arrancar el motor.

- Abra el grifo de combustible (fig. 7a - ref. 16) bajándolo.
- Mueva el arrancador eléctrico (fig. 8 - ref. 15) a la posición "ON".
- Mueva la palanca del estrangulador (fig. 9a - ref. 13) a la posición IØI.
- Arranque el motor con el cable de tracción (fig. 10 - ref. 14) tirando con fuerza de la palanca. Si el motor no arranca, vuelva a tirar de la palanca.
- Vuelva a empujar la palanca del estrangulador (ref. 13) una vez que el motor haya arrancado (fig. 9b).

### PRECAUCIÓN:

**Utilice guantes de protección al arrancar con el cable de tracción. El motor puede retroceder bruscamente al arrancar, provocando lesiones en las manos.**

### NOTA:

**Tire siempre del cable de tracción lentamente hasta sentir la resistencia inicial antes de tirar rápidamente para arrancar el motor.**

**No deje que el cable de tracción se enrolle por sí solo.**

## 8.7 Arranque del motor (arrancador eléctrico)

Siga estos pasos para arrancar el motor con el arrancador eléctrico:

- No conecte las herramientas eléctricas o dispositivos antes de arrancar el motor.
- Compruebe la tensión de la batería. La tensión no debe ser inferior a 12V. Si la tensión de la batería es inferior a 12V, cárguela adecuadamente antes de poner en funcionamiento el generador.
- Mueva la palanca del estrangulador (fig. 9a - ref. 13) a la posición IØI.
- Abra el grifo de combustible (fig. 7a - ref. 16) bajándolo.
- Gire el arrancador eléctrico (ref. 15) con la llave a la posición "START" hasta que el motor haya arrancado (fig. 11a).
- Vuelva a empujar la palanca del estrangulador (ref. 13) una vez que el motor haya arrancado (fig. 9b).

### ADVERTENCIA:

**No conecte las herramientas eléctricas o dispositivos antes de arrancar el motor.**

**Nunca utilice un generador en interiores ni en espacios cerrados, como garajes, sótanos o semisótanos.**

### ADVERTENCIA:

**Es posible que las ventanas y puertas abiertas NO impidan la acumulación de CO (monóxido de carbono) cuando un generador se encuentra en un espacio cerrado.**

**No utilice un generador en el exterior si su ubicación cerca de puertas, ventanas y respiraderos podría permitir la entrada y acumulación de CO en espacios ocupados.**

### NOTA:

**Si usted u otras personas muestran síntomas de intoxicación por monóxido de carbono (CO) (pueden ser, entre otros: mareos, dolores de cabeza, náuseas, somnolencia):**

1) **Salga inmediatamente a respirar aire fresco y busque atención médica.**
2) **No vuelva a entrar en la zona hasta que personal formado y debidamente equipado determine que es segura.**

## 8.8 Conexión de herramientas o dispositivos al generador

- Conecte el equipo que desee utilizar a las tomas (ref. 3).
- Estas tomas pueden cargarse de forma continua (según el valor S1) y temporal (según el valor S2).
- Compruebe en "Datos técnicos" los valores de S1 y S2.

### ADVERTENCIA:

**No conecte el generador a la red eléctrica doméstica, ya que esto podría provocar daños al propio generador o a otros aparatos eléctricos de su hogar.**

**No conecte el generador en paralelo con otros generadores.**

### NOTA:

**Algunos aparatos eléctricos (sierras eléctricas, taladros, etc.) pueden tener un mayor nivel de consumo de energía cuando se utilizan en condiciones difíciles.**

## 8.9 Terminales CC 12V (solo para SG 4200B)

Los terminales de CC pueden **SOLO** utilizarse para cargar baterías de 12 voltios de tipo automotriz.

Los terminales de 12V CC (ref. 5) son de color rojo para identificar el terminal positivo (+) y negro para identificar el terminal negativo (–).

### ADVERTENCIA:

**Para evitar la posibilidad de crear una chispa cerca de la batería, conecte el cable de carga primero al generador y luego a la batería. Cuando haya terminado, desconecte primero las abrazaderas de los cables en la batería.**

**Antes de conectar las pinzas del cable de carga a una batería instalada en un vehículo, desconecte el cable de la batería del vehículo. Vuelva a conectar el cable de la batería del vehículo después de haber retirado completamente las abrazaderas del cable de carga. Este procedimiento evitará la posibilidad de que se produzca un cortocircuito y chispas si hace contacto accidentalmente entre un terminal de la batería y el bastidor o la carrocería del vehículo.**

**Para cargar una batería de 12V:**

- Conecte los cables de carga (ref. 22) a los terminales de 12V CC (ref. 5) del generador con la polaridad adecuada (positivo de la batería (+) al terminal rojo del generador y negativo de la batería (–) al terminal negro del generador).
- Conecte las pinzas en la batería a cargar utilizando los mismos colores de polaridad en los conectores del generador (positivo de la batería (+) a la pinza roja y negativo de la batería (–) a la pinza negra).
- Cuando haya terminado, **desconecte primero las abrazaderas de los cables en la batería**.

### PRECAUCIÓN:

**No intente arrancar el motor de un coche mientras el generador esté conectado a la batería. Si lo hace, puede dañar el generador.**

### PRECAUCIÓN:

**Conecte el terminal positivo de la batería al cable de carga positivo. Asegúrese de no invertir los cables de carga, ya que podría dañar gravemente tanto el generador como la batería.**

ES

## 8.10 Apagado del motor

- Antes de apagar el generador, déjelo funcionar brevemente sin herramientas ni aparatos para que se enfríe.
- Coloque el arrancador eléctrico (ref. 15) en la posición "OFF" (fig. 11b).
- Cierre el grifo del combustible (fig. 7b).

## 8.11 Dispositivo de desconexión por sobrecarga para tomas

**¡Importante!** El generador está equipado con un dispositivo de desconexión por sobrecarga.

Este corta las tomas (ref. 3/4). Puede reiniciar las tomas de corriente (ref. 3/4) pulsando el dispositivo de desconexión por sobrecarga (ref. 7a/7b).

**¡Importante!** Si esto ocurre, reduzca la potencia eléctrica que toma del generador o retire cualquier herramienta o dispositivo defectuoso conectado al generador.

En caso de sobrecarga, la conexión de 12V se desconecta (solo para SG 4200B). Pulsando el interruptor de sobrecarga (ref. 7c), la conexión de 12V puede volver a ponerse en funcionamiento.

En caso de reparación, póngase en contacto con su centro de atención al cliente.

# 9. LIMPIEZA, MANTENIMIENTO Y ALMACENAMIENTO

Apague el generador y desconecte la herramienta o los dispositivos antes de realizar cualquier tarea de mantenimiento o revisión.

- Apague inmediatamente el generador y póngase en contacto con su estación de servicio:
  a) en caso de vibraciones o ruidos inusuales;
  b) si el motor parece estar sobrecargado o falla al encender.

## 9.1 Limpieza

Mantenga todo el generador tan libre de suciedad y polvo como sea posible.

Limpie el generador cada vez que termine de utilizarlo (después de que se haya enfriado).

Limpie el equipo regularmente con un paño húmedo y un poco de jabón suave. No utilice productos de limpieza ni disolventes; podrían dañar las piezas de plástico del equipo. Asegúrese de que no pueda filtrarse agua en el generador.

## 9.2 Filtro de aire (Fig. 12)

Limpie el filtro de aire a intervalos regulares y sustitúyalo si es necesario.

- Abra ambos clips y retire la tapa del filtro de aire.
- Retire los elementos filtrantes.
- No utilice limpiadores abrasivos ni gasolina para limpiar los elementos.
- Limpie los elementos golpeándolos contra una superficie plana. Si es necesario, limpie primero con agua jabonosa y, a continuación, aclare con agua limpia y deje secar al aire.
- Monte en orden inverso.

**PRECAUCIÓN:**

**Nunca haga funcionar el motor sin el elemento filtrante del aire. El rápido desgaste del motor se debe a los contaminantes, como el polvo y la suciedad, que se introducen en el motor a través del carburador.**

## 9.3 Bujía de encendido (Fig. 13)

Compruebe si la bujía (ref. 26) está sucia después de 20 horas de funcionamiento y, si es necesario, límpiela con un cepillo de alambre de cobre. A partir de entonces, revise la bujía cada 100 horas de funcionamiento.

- Retire la funda de la bujía con un giro.
- Retire la bujía con la llave de bujías suministrada.
- Monte en orden inverso.

## 9.4 Cambio del aceite (Fig. 14-17)

El aceite del motor se cambia mejor cuando el motor está a temperatura de funcionamiento.

- Utilice únicamente aceite de motor (15W40 y utilice 5W30 si la temperatura es inferior a 0 °C).
- Coloque el generador sobre una superficie ligeramente inclinada de forma que el tapón de vaciado de aceite quede en el extremo inferior.
- Abra el tapón de llenado de aceite (ref. 10).
- Abra el tapón de drenaje de aceite (fig. 14 - ref. 9) y deje que el aceite caliente del motor se vacíe en una bandeja de goteo (fig. 15).
- Una vez que haya salido el aceite usado, cierre el tapón de drenaje de aceite (fig. 16) y vuelva a colocar el generador sobre una superficie nivelada.
- Llene el aceite del motor hasta la marca superior de la varilla de nivel de aceite (fig. 17).
- Elimine correctamente el aceite usado.

**NOTA:**

**No enrosque la varilla para comprobar el nivel de aceite, simplemente introdúzcala hasta la rosca.**

Elimine el aceite usado correctamente llevándolo a un punto de recogida. La mayoría de las gasolineras, talleres y centros de reciclaje aceptan aceite usado gratuitamente. No añada anticongelante ni líquido de transmisión al aceite usado. Mantenga el aceite usado fuera del alcance de los niños y alejado de fuentes de ignición.

## 9.5 Corte por escasez de aceite

La desconexión por escasez de aceite (ref. 11) responde si hay muy poco aceite en el motor. En este caso no será posible arrancar el motor o este se apagará automáticamente al cabo de poco tiempo. No se puede volver a arrancar hasta que se haya llenado el aceite del motor (véase el apartado "Cambio del aceite").

## 9.6 Sustitución de la batería

Realice este procedimiento con el generador apagado.

- Identifique el cable negativo (–) de la batería, marcado en negro, y aflójelo.
- Identifique el cable positivo (+) de la batería, marcado en rojo, y aflójelo también.

### ADVERTENCIA:

**Tenga cuidado de aflojar primero el negativo y luego el positivo para evitar descargas eléctricas.**

**No toque simultáneamente los polos positivo y negativo de la batería.**

- La banda de sujeción de la batería está provista de uno o dos tornillos que la sujetan, desatorníllela y retírela.
- Retire la batería descargada e instale la nueva, teniendo cuidado de colocarla como la anterior.
- Conecte de nuevo los cables de la batería, esta vez empezando por el positivo y luego por el negativo.
- Fije la nueva batería mediante la banda de sujeción.
- Elimine la batería usada en un centro de recogida conforme a la normativa local. No tire la batería al medio ambiente (véase también el capítulo "Eliminación y reciclaje").

### PRECAUCIÓN:

**La batería contiene ácido, manipúlela con cuidado.**

## 9.7 Almacenamiento

El almacenamiento a largo plazo del generador requerirá algunos procedimientos preventivos para evitar su deterioro.

- Apague el generador.
- Vacíe todo el combustible del depósito en un recipiente homologado adecuado.
- Asegúrese de que el grifo de combustible (ref. 16) esté en la posición "OFF" (ver fig. 7b).
- Enfríe el generador.
- Retire la bujía.
- Guarde el motor en un lugar seguro, seco y ventilado, bajo una cubierta para evitar que el polvo y los residuos se depositen en el generador.

**Importante:** **No vacíe el depósito de combustible en lugares cerrados. Mantenga alejados el humo y las llamas durante el funcionamiento. Los vapores del combustible pueden provocar explosiones e incendios.**

### ¡IMPORTANTE!

Nunca almacene el generador expuesto al aire libre.

### ADVERTENCIA:

**El combustible es extremadamente inflamable y, en determinadas condiciones, puede ser explosivo. Es fundamental evitar almacenar combustible cerca de fuentes de calor.**

## 9.8 Pedir piezas de recambio:

Indique los siguientes datos cuando pida piezas de recambio:

- Tipo de generador.
- Número de artículo del generador.

## 10. ELIMINACIÓN Y RECICLAJE

La unidad se suministra embalada para evitar daños durante el transporte. Estos envases son materia prima y, por tanto, pueden reutilizarse o devolverse al sistema de materias primas.

La unidad y sus accesorios están hechos de varios tipos de materiales, como metal y plástico.





### INFORMACIÓN A LOS USUARIOS DE APARATOS ELÉCTRICOS Y ELECTRÓNICOS (EEE).

Tenga en cuenta que esta información se facilita para garantizar el cumplimiento de los requisitos legales de la Directiva RAEE y promover prácticas de eliminación responsables y respetuosas con el medio ambiente:

La presencia del símbolo del contenedor con ruedas tachado en el aparato o en su embalaje significa que el producto debe recogerse por separado de otros residuos al final de su vida útil.




### INFORMACIÓN A LOS USUARIOS SOBRE LA BATERÍA.

Tenga en cuenta que esta información se proporciona para garantizar el cumplimiento de los requisitos legales de la Directiva 2006/66/CE sobre baterías y acumuladores y residuos de baterías y acumuladores, para promover prácticas de eliminación responsables y respetuosas con el medio ambiente:.

El contenedor con ruedas tachado sobre las baterías indica que, al final de su vida útil, el producto debe recogerse por separado del resto de residuos para garantizar su correcto tratamiento y reciclaje. En el caso de las baterías, además del símbolo, se indican los símbolos químicos de los respectivos metales: mercurio (Hg), plomo (Pb), y cadmio (Cd); si la batería contiene más de 0,0005% de mercurio, 0,004% de plomo o 0,002% de cadmio.

- Los usuarios que pretendan deshacerse del equipo deben garantizar su entrega en las instalaciones de recogida selectiva establecidas por las autoridades locales o seguir opciones alternativas según la normativa local.
- La correcta eliminación de los equipos contribuye a evitar posibles efectos adversos sobre el medio ambiente y la salud humana derivados de un tratamiento inadecuado de los residuos.
- El reciclaje de los materiales de los que están compuestos los equipos favorece la conservación de los recursos naturales y reduce el impacto ambiental.
- Los usuarios que incumplan la normativa relativa a la eliminación de residuos de la Directiva RAEE y la Directiva 2006/66/CE relativa a las baterías y acumuladores y a los residuos de baterías y acumuladores, podrán ser objeto de las sanciones previstas en la legislación nacional.

Para más información sobre los sistemas de recogida selectiva de la Directiva RAEE y la Directiva 2006/66/CE relativa a las baterías y acumuladores y a los residuos de baterías y acumuladores, consulte a su autoridad local.

## 11. TRANSPORTE

Siga estos pasos para transportar el generador:

- Apague el generador.
- Deje que el generador se enfríe.
- Cierre el grifo del combustible (fig. 7b).

Para garantizar un transporte seguro de este generador, asegúrese de que haya **al menos una persona asignada a cada asa de transporte** (fig. 21).



### ADVERTENCIA:

**No haga funcionar el generador mientras esté sobre un vehículo. Retire el generador del vehículo y utilícelo en un lugar bien ventilado.**

**Evite colocar el generador sobre un vehículo expuesto a la luz solar directa. Deje el generador en un vehículo cerrado durante un período prolongado puede causar la vaporización del combustible debido a las altas temperaturas, lo que podría provocar una explosión.**

**Cuando utilice cuerdas o correas de amarre para asegurar el generador para su transporte, asegúrese de utilizar únicamente las barras del bastidor como puntos de sujeción. No sujete cuerdas o correas a ninguna parte del cuerpo del generador o del manillar.**

## 12. RESOLUCIÓN DE PROBLEMAS

| FALLO | CAUSA | SOLUCIÓN |
|---|---|---|
| El motor no arranca | 1. El corte por escasez de aceite no ha respondido<br>2. Bujía sucia<br>3. Sin combustible<br>4. Tensión de la batería demasiado baja | 1. Compruebe el nivel de aceite, rellene el aceite del motor<br>2. Limpie o cambie la bujía (distancia entre electrodos 0,6-0,7 mm)<br>3. Rellene / compruebe el grifo de combustible<br>4. Cargue la batería |
| El generador tiene muy poca o ninguna tensión | 1. Regulador o condensador defectuoso<br>2. Se ha disparado la desconexión por sobrecarga<br>3. Filtro de aire sucio | 1. Póngase en contacto con su distribuidor<br>2. Accione el disyuntor y reduzca la carga<br>3. Limpie o reemplace el filtro |

## 13. CALENDARIO DE MANTENIMIENTO

El objetivo del programa de mantenimiento es mantener el generador en las mejores condiciones de funcionamiento.

Por favor, inspeccione o revise según lo programado en la siguiente tabla.

| Periodo de mantenimiento ordinario. Realizarlo cada mes indicado o cada intervalo de horas de funcionamiento, lo que ocurra primero. / PUNTO | | Cada uso | Primer mes o 20 horas. | Cada 3 meses o 50 horas. | Cada 6 meses o 100 horas. | Cada año o 200 horas. |
|---|---|---|---|---|---|---|
| Aceite de motor | Compruebe el nivel | ● | | | | |
| | Cambio | | ● | | ● | |
| Filtro de aire | Control | ● | | | | |
| | Limpieza | | | ● (1) | | |
| Bujía de encendido | Control-ajuste | | | | ● | |
| | Sustitución | | | | | ● |
| Parachispas | Limpieza | | | | ● | |
| Juego de válvulas | Control-ajuste | | | | | ● (2) |
| Cámara de combustión | Limpieza | Después de cada 300 h. (2) | | | | |
| Depósito y filtro de combustible | Limpieza | | | | ● (2) | |
| Tubo de combustible | Control | Cada 2 años (sustituir si es necesario) (2) | | | | |

**Observación:**

(1) Mantenimiento más frecuente cuando se utiliza en zonas polvorientas.

(2) Estos puntos deben ser reparados por su distribuidor de servicio, consulte el manual para los procedimientos de servicio.

El incumplimiento de este programa de mantenimiento puede provocar averías no garantizadas.

## 1. IDENTIFICAÇÃO DE COMPONENTES

Consulte a figura acima, onde estão numeradas as partes principais do gerador.

1. Indicador do depósito
2. Tampão de combustível
3. Tomadas de 230 V
4. Tomada de 400 V
5. Terminais de 12 VCC (apenas SG 4200B)
6. Ligação à terra

7a. Corte de sobrecarga para 230 V

7b. Corte de sobrecarga para 400 V

7c. Corte de sobrecarga para 12 V (apenas SG 4200B)

8. Voltímetro
9. Bujão de drenagem do óleo
10. Bujão de abastecimento do óleo
11. Corte por falta de óleo
12. Chave de arranque elétrico
13. Alavanca do estrangulador
14. Cabo de tração
15. Arrancador elétrico
16. Torneira de combustível
17. Rodas
18. Manípulo de transporte

18a. Conjunto de montagem da pega de transporte

19. Pés de borracha
20. Bateria
21. Pegas de transporte
22. Cabo adaptador de tomada CC (apenas SG 4200)
23. Conjunto de chaves de velas de ignição
24. Conjunto de filtros de ar
25. Conjunto de montagem de rodas
26. Vela
27. Interruptor de seleção 230 V / 400 V
28. Silenciador

## 2. INTRODUÇÃO

Antes de utilizar o gerador, é essencial ler e compreender todo este manual. Contém instruções importantes e diretrizes de segurança que o ajudarão a operar o gerador em segurança e a evitar quaisquer riscos ou perigos potenciais.

Preste muita atenção às declarações precedidas das seguintes palavras, uma vez que indicam potenciais perigos:

### AVISO:

**Indica um perigo que pode provocar a morte ou ferimentos graves se as instruções não forem seguidas.**

### CUIDADO:

**Indica um perigo que pode provocar ferimentos menores ou danos ao equipamento se as instruções não forem seguidas.**

### NOTA:

**Fornece informações adicionais que não são essenciais para um funcionamento seguro, mas que podem ser úteis.**

Lembre-se que este manual é uma parte crucial do gerador e deve ser sempre guardado com ele. Se passar o gerador a outra pessoa, entregue também este manual.

Nenhuma parte desta publicação pode ser reproduzida sem autorização por escrito.

A sua segurança é a nossa principal prioridade, pelo que deve seguir cuidadosamente todas as diretrizes de segurança fornecidas neste manual. Não podemos ser responsabilizados por quaisquer danos ou acidentes que ocorram se não seguir estas instruções.

### AVISO:

**Ignorar estas instruções pode resultar em ferimentos graves ou danos no gerador.**

# 3. ETIQUETAS E SÍMBOLOS DE SEGURANÇA

**Etiquetas de segurança:**

| Símbolo | Designação / Explicação |
|---|---|
|  | Leia e compreenda as instruções de segurança antes de utilizar o gerador. |
|  | Use proteção para os ouvidos quando utilizar o gerador. |
|  | Desligue todos os equipamentos das tomadas de corrente quando se procede a operações de manutenção ou quando são deixados sem vigilância e desligados. |
|  | Aviso: O combustível é altamente volátil, inflamável e explosivo. |
|  | É proibido fumar e acender chamas perto do gerador. |
|  | Aviso: durante o funcionamento, são produzidos gases tóxicos, como por exemplo o monóxido de carbono (que é um gás incolor e inodoro), que pode provocar asfixia. Utilize o gerador apenas no exterior para garantir uma ventilação adequada. |
|  | Aviso: estão presentes tensões perigosas quando o gerador está a ser utilizado. Desligue sempre o gerador antes de efetuar a manutenção. |
|  | O gerador não deve ser ligado à rede elétrica pública. Em caso de ligação incorreta, existe o risco de incêndio e de danos materiais, incluindo eletrocussão, para as pessoas que utilizam o gerador e que trabalham na rede elétrica pública. |
|  | Cuidado: Risco de ferimentos!<br>Antes de iniciar a manutenção, desligue o motor e retire o conector da vela de ignição. |

| Símbolo | Designação / Explicação |
|---|---|
|  | O escape fica muito quente durante o funcionamento. Deixe arrefecer o motor antes de efetuar a manutenção, o armazenamento e o reabastecimento.<br>Não toque no escape para evitar o risco de queimaduras e ferimentos. |
|  | Desligue o motor e deixe-o arrefecer antes de reabastecer o gerador. O combustível é extremamente inflamável e, em determinadas condições, pode ser explosivo.<br>Reabasteça o gerador apenas em locais bem ventilados, de modo a evitar a presença de chamas, faíscas e cigarros. Qualquer derrame de combustível deve ser imediatamente limpo. |
|  | **VERIFIQUE O ÓLEO DO MOTOR**<br>Antes de verificar ou reabastecer o óleo, certifique-se de que o gerador é colocado numa superfície estável e nivelada com o motor desligado.<br>● Retire o tampão de enchimento do óleo e verifique o nível do óleo do motor.<br>● Se o nível de óleo estiver abaixo da linha de nível inferior, volte a encher com óleo adequado até à linha de nível máximo. Não rosqueie o tampão de enchimento de óleo ao verificar o nível de óleo.<br>● Troque o óleo se estiver contaminado.<br>**⚠ Atenção!**<br>***Por razões de segurança, o gerador deve ser desligado aquando da verificação ou do reabastecimento de óleo. O não cumprimento destas indicações pode resultar em situações perigosas que, como consequência extrema, podem mesmo provocar um incêndio no gerador.*** |

**Símbolos:**

 Ligação à terra

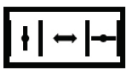 Alavanca do estrangulador

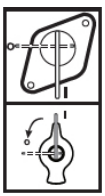 Torneira de combustível

P
T


Indicador de combustível


Voltímetro



On/Off


Corrente alternada (CA)


Corte de sobrecarga


Corrente direta (CC)
(apenas SG 4200B)

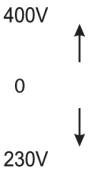

Interruptor de seleção ~400 V / ~230 V


Estado do bloqueio da chave de arranque


Início do estado de preparação


Direção de rotação da chave para ligar o motor


Terminal CC positivo / Terminal CC negativo (apenas SG 4200B)

L 1,2,3 AC 230V~ Conforme a tomada de ~230 V

AC 400V Conforme a tomada de ~400 V

# 4. INSTRUÇÕES DE SEGURANÇA

Obrigado por ter escolhido o nosso gerador. Este gerador foi concebido para fornecer energia fiável para várias aplicações. Antes de utilizar o gerador, é essencial compreender as precauções de segurança e as diretrizes descritas neste manual. Familiarize-se com as caraterísticas e funções do gerador para garantir um funcionamento seguro e eficiente.

## 4.1 Responsabilidade do utilizador

- Guarde todos os regulamentos e instruções de segurança num local seguro para utilização futura.
- Entregue este manual aos utilizadores temporários do gerador.
- Quaisquer erros cometidos no cumprimento dos regulamentos e instruções de segurança podem resultar em choque elétrico, incêndio e/ou ferimentos graves.
- Todos os trabalhos de manutenção do gerador devem ser efetuados por pessoal de manutenção autorizado e qualificado.
- Desligue sempre o gerador antes de efetuar qualquer limpeza ou substituição/reabastecimento de óleo, para evitar ferimentos provocados por um arranque acidental.
- Mantenha o gerador afastado de utilizadores não autorizados, crianças e animais de estimação.
- O gerador não se destina a ser utilizado por pessoas com capacidades físicas, sensoriais ou mentais reduzidas, ou com falta de experiência e conhecimentos.
- Mantenha sempre o gerador em boas condições técnicas de funcionamento. Isto inclui inspecionar regularmente o gerador para detetar danos e assegurar que todos os dispositivos de segurança estão a funcionar.
- Não retire o painel de controlo nem altere a cablagem do painel de controlo.
- Use vestuário adequado e utilize EPI (Equipamentos de Proteção Individual), de acordo com o tipo de intervenção (luvas de proteção, luvas isoladas, óculos, tampões para os ouvidos).

## 4.2 Perigos relacionados com modificações ou adulterações não autorizadas

- Não retire as proteções de segurança.
- Para a manutenção e os acessórios, só podem ser utilizadas peças originais.
- Não podem ser efetuadas quaisquer alterações aos ajustes do motor ou do gerador.
- As reparações e os trabalhos de ajuste só podem ser efetuados por pessoal qualificado autorizado.

**CUIDADO:**

**A velocidade do motor foi definida de fábrica para proporcionar um funcionamento seguro.**

**Não tente alterar a velocidade predefinida. O gerador ou o equipamento ligado pode ficar danificado.**

## 4.3 Riscos relacionados com os gases de escape

Os gases de escape contêm monóxido de carbono venenoso, um gás incolor e inodoro. Respirar os gases de escape pode causar perda de consciência e levar à morte.

**AVISO:**

**Nunca opere o gerador dentro de uma casa, garagem, cave, espaço de rastejamento, qualquer tipo de veículo, atrelado ou barco, ou qualquer espaço fechado ou parcialmente fechado.**

**Nunca opere o gerador perto de portas, janelas, aberturas de ventilação ou escotilhas abertas.**

## 4.4 Riscos relacionados com o posicionamento e a estabilidade

- Coloque o gerador numa posição segura e nivelada, numa superfície plana, limpa, antiderrapante e estável.
- Não rode, incline ou mude a posição do gerador enquanto este estiver a funcionar.
- O gerador deve permanecer estacionário durante o funcionamento.

## 4.5 Riscos relacionados com o transporte

- Proteja o gerador contra deslocações e quedas durante o transporte.
- Não opere o gerador enquanto este estiver a ser transportado ou levantado.
- Não opere o gerador quando este estiver armazenado.

## 4.6 Riscos relacionados com incêndios e queimaduras

- Coloque o gerador a pelo menos 1 metro (3 pés) de distância de edifícios e de qualquer tipo de veículo, atrelado, barco ou outro equipamento durante o funcionamento.
- Antes de colocar o gerador em funcionamento, tome medidas adicionais para evitar incêndios e explosões, tais como a instalação de extintores de incêndio adequados.
- Mantenha os materiais inflamáveis afastados do gerador.
- Não opere com as rodas e/ou pés de borracha removidos.

**AVISO:**

**Superfícies quentes. O motor de combustão interna e o silenciador do gerador aquecem durante o funcionamento e podem permanecer quentes durante algum tempo após a paragem do motor. Não toque nestas peças enquanto estiverem quentes, pois podem provocar queimaduras.**

- Deixe o motor arrefecer durante pelo menos 30 minutos antes de guardar o gerador no interior.
- Não utilize o gerador em áreas com elevado risco de incêndio.

## 4.7 Perigo relacionado com a segurança mecânica

- Não toque nas peças acionadas mecanicamente.
- Não retire as proteções de segurança.

## 4.8 Riscos relacionados com a segurança elétrica

- Não ligue o gerador em paralelo com outros geradores.

- Quando trabalhar no exterior, utilize apenas cabos de extensão aprovados para utilização no exterior e que estejam marcados em conformidade (H07RN).
- Nunca utilize equipamento elétrico defeituoso ou danificado, incluindo cabos de extensão e ligações de fichas.
- Verifique a perfeita integridade dos cabos de extensão antes de os ligar ao gerador. Nunca utilize cabos defeituosos ou danificados.
- O comprimento total dos cabos de extensão ou das redes de distribuição móveis utilizadas não deve exceder 50 m para 1,5 $mm^2$ e 100 m para 2,5 $mm^2$. A utilização de qualquer comprimento de extensão pode levar a uma queda de energia que pode afetar a utilização de ferramentas ou dispositivos ligados.
- Nunca toque no gerador com as mãos molhadas.
- Nunca opere o gerador à chuva, neve, condições de humidade elevada ou perto de uma piscina ou sistema de aspersão, ou quando as suas mãos estiverem molhadas.



**AVISO:**

**A ligação à terra ajuda a evitar choques elétricos e eletrocussão, proporcionando um caminho para o excesso de corrente elétrica fluir para o solo.**

**Consulte este manual para obter informações sobre os métodos de ligação à terra adequados.**

**Certifique-se de que o gerador está corretamente ligado à terra e que as ligações à terra estão bem apertadas.**

## 4.9 Perigos relacionados com o combustível e o reabastecimento

- Desligue sempre o motor quando reabastecer o gerador.
- O combustível e os fumos de combustível são altamente combustíveis ou explosivos.
- Não reabasteça ou esvazie o depósito perto de chamas abertas, fogo ou faíscas.
- Não fume perto do combustível e mantenha outras chamas e faíscas afastadas.
- Ao reabastecer o gerador, certifique-se de que não há derrame de combustível no motor ou no tubo de escape.
- Nunca encha demasiado o depósito de combustível.

## 4.10 Riscos relacionados com as condições de funcionamento

- Não exponha o gerador à humidade ou ao pó.
- Temperatura ambiente admissível: -10 a +40°C, altitude máxima permitida acima do nível do mar 1000 m, humidade relativa máxima permitida: 90% (sem condensação).
- Proteja os componentes elétricos e eletrónicos da exposição à humidade.
- Não utilize o gerador em atmosferas potencialmente explosivas.
- Nunca cubra o gerador quando estiver a ser utilizado.

## 4.11 Riscos relacionados à bateria

As baterias representam um perigo potencial devido à produção de gás hidrogénio explosivo. A ignição destes gases pode provocar ferimentos graves ou cegueira. É importante assegurar uma ventilação adequada durante o carregamento.

Uma faísca ou chama pode provocar a explosão da bateria com força suficiente para o ferir gravemente.

Não adultere a bateria devido às substâncias perigosas contidas no seu interior.

**AVISO:**

**Os polos, terminais e acessórios associados da bateria contêm chumbo e compostos de chumbo.**

**Lave bem as mãos depois de os manusear.**

## 4.12 Riscos residuais

Os geradores podem apresentar riscos residuais, mesmo quando utilizados corretamente. Os seguintes riscos potenciais podem ser derivados do tipo e da conceção do gerador:

- **Choque elétrico:** O contacto com ligações elétricas ou componentes do gerador pode provocar choques elétricos.
- **Lesões auditivas:** O funcionamento contínuo do gerador sem proteção auditiva pode danificar a audição.
- **Envenenamento por monóxido de carbono:** A inalação dos gases de escape do motor de combustão pode levar ao envenenamento por monóxido de carbono.
- **Queimaduras na pele:** O contacto com o combustível pode provocar queimaduras na pele.
- **Peças quentes:** O contacto com quaisquer peças quentes pode causar risco de ferimentos ou danos.

Para minimizar estes riscos, é importante tomar as seguintes precauções:

- Siga sempre este manual de instruções.
- Utilize proteção auditiva quando operar o gerador durante longos períodos.
- Ventile corretamente a área em redor do gerador para evitar a acumulação de monóxido de carbono.
- Evite o contacto com o combustível.
- Evite o contacto com qualquer superfície quente.

# 5. UTILIZAÇÃO CORRETA

- O gerador foi concebido para aplicações que requerem uma alimentação de 230 V e 400 VCA ou 12 VCC (12 VCC apenas SG 4200B).
- O gerador destina-se a fornecer eletricidade a ferramentas ou dispositivos elétricos. Ao utilizar o gerador com ferramentas ou dispositivos, verifique a sua compatibilidade com a potência fornecida pelo gerador, de acordo com as instruções do respetivo fabricante.
- Em caso de dúvida, contacte um concessionário autorizado do respetivo dispositivo. O gerador deve ser utilizado apenas para o fim a que se destina. Qualquer outra utilização é considerada um caso de utilização indevida.



## 5.1 Modo de funcionamento S1 (funcionamento contínuo)

O gerador pode ser operado continuamente com a saída de potência indicada (S1) nos "Dados técnicos".

## 5.2 Modo de funcionamento S2 (funcionamento temporário)

O gerador pode ser operado temporariamente com a saída de potência indicada (S2) nos "Dados técnicos".

Em seguida, o gerador deve ser parado durante algum tempo para evitar o seu sobreaquecimento.

## 6. DADOS TÉCNICOS

Consulte a ficha técnica (documento separado).

Os valores indicados nos "Dados técnicos" para o nível de potência sonora (LWA) e o nível de pressão sonora (LpA) são níveis de emissão e não são necessariamente níveis de trabalho seguros. Embora exista uma correlação entre os níveis de emissão e de exposição, esta não pode ser utilizada de forma fiável para determinar se são ou não necessárias precauções adicionais. Os factores que influenciam o nível real de exposição da força de trabalho incluem as caraterísticas da sala de trabalho, as outras fontes de ruído etc., ou seja, o número de máquinas e outros processos adjacentes, e o período de tempo durante o qual um operador está exposto ao ruído. O nível de exposição admissível pode também variar de país para país. No entanto, estas informações permitirão ao utilizador da máquina avaliar melhor o perigo e o risco.

Os dados técnicos podem variar consoante os tipos e estão sujeitos a alterações sem aviso prévio.

## 7. CONTROLO PRÉ-OPERAÇÃO

Retire o material de embalagem e verifique se todos os artigos foram fornecidos. Coloque o gerador numa superfície firme e plana perto do equipamento elétrico e assegure uma ventilação adequada.

Antes de colocar o gerador em funcionamento, efetue sempre estes controlos pré-operação:

### 7.1 Inspeção visual

- Certifique-se de verificar o gerador numa superfície plana com o motor parado.
- Desligue qualquer equipamento elétrico que possa já estar ligado ao gerador.
- Certifique-se de que o gerador tem ventilação suficiente e pode funcionar em condições de segurança (consulte o capítulo "Instruções de segurança").
- Verifique se o cabo de ignição está fixo à vela de ignição.
- Efetue uma inspeção visual para detetar danos.
- Certifique-se de que todas as proteções estão no lugar.
- Procure à volta e por baixo do motor sinais de fugas de óleo ou combustível.
- Certifique-se de que os terminais da bateria estão ligados.



**NOTA:**

**Não opere este gerador com as rodas e/ou os pés de borracha removidos. Verifique se os pés de borracha estão corretamente instalados e se as rodas estão fixas ao eixo.**

### 7.2 Verifique o óleo do motor (Fig. 2)

- Verifique o nível do óleo do motor utilizando o bujão de enchimento de óleo (Ref. 10).
- Não rosqueie o tampão de enchimento de óleo ao verificar o nível de óleo.
- Se necessário, encha com o óleo recomendado até ao limite superior.

**NOTA:**

**A utilização de óleo não detergente ou de óleo de motor a 2 tempos pode reduzir a vida útil do motor.**

**Utilize apenas óleo de motor a 4 tempos puro (15W40 ou 5W30 se a temperatura for inferior a 0°C).**

Elimine o óleo de motor usado de uma forma compatível com o ambiente. Elimine em conformidade com os métodos previstos pela regulamentação local.

Não deite o produto no lixo nem o deite no chão.

### 7.3 Verifique o nível de combustível

- Verifique o nível de combustível no indicador do depósito (Ref. 1).
- Feche a torneira de combustível (Ref. 16) antes de reabastecer.
- Se o nível de combustível for baixo, reabasteça com combustível.
- Após o reabastecimento, aperte bem a tampa do depósito de combustível (Ref. 2).
- Limpe bem o combustível derramado antes de ligar o motor.

**CUIDADO:**

**Utilize apenas *combustível sem chumbo* (E10).**

**Não utilize misturas.**

**AVISO:**

**Tenha cuidado para não deixar entrar pó, sujidade, água ou outros objetos estranhos no combustível.**

## 8. COLOCAÇÃO EM SERVIÇO

O gerador é-lhe entregue sem fluidos de funcionamento, como combustível ou óleo de motor.

É necessário encher o motor com óleo antes do arranque inicial.

### 8.1 Conjunto da roda (Fig. 3)

- Pegue numa extremidade do parafuso (Ref. 25) e insira-a através do orifício na estrutura.
- Fixe o parafuso, colocando uma porca e uma anilha na outra extremidade.
- Introduza o soquete na extremidade restante do parafuso (Ref. 25).
- Coloque a roda sobre o soquete.
- Coloque uma anilha no parafuso e fixe-o com uma porca.
- Repita o mesmo procedimento para montar a roda do lado esquerdo.

**NOTA:**

**As rodas devem ser cheias, tal como foram expedidas, com uma pressão mais baixa (pressão manométrica máxima de 3 bar/0,3 MPa).**

### 8.2 Conjunto de pés de borracha (Fig. 4)

- Segure o pé (Ref. 19) contra a estrutura, como mostra a figura.
- Introduza um parafuso através do orifício da estrutura e do orifício do pé.
- Fixe o parafuso com uma porca.
- Repita o mesmo procedimento para os outros três parafusos e porcas.

### 8.3 Conjunto da pega de transporte (Fig. 5)

- Coloque a pega de transporte (Ref. 18) na estrutura no local designado.
- Fixe a pega à estrutura com os parafusos e as duas anilhas, como mostra a fig. 5.
- O utilizador pode ajustar a posição da pega de transporte soltando o botão e rodando a pega de transporte (Ref. 18) para a posição horizontal.

## 8.4 Conjunto da bateria (Fig. 6)

**AVISO:**

**Os polos, terminais e componentes associados da bateria contêm chumbo e compostos de chumbo. Lave bem as mãos depois de os manusear.**

A bateria foi desligada para o transporte. Efetue este procedimento com o gerador desligado. Siga os passos abaixo para instalar a bateria:

- Identifique a localização da bateria e a sua banda de suporte; a banda de suporte está equipada com um ou dois parafusos para manter a bateria no sítio.
- Instale a bateria, tendo o cuidado de a posicionar corretamente, fixando-a por meio da banda de suporte.
- Comece por ligar o cabo positivo (+) da bateria ao terminal positivo (+) da bateria (ambos na cor vermelha), certificando-se de que o parafuso está bem apertado.
- Em seguida, ligue o cabo negativo da bateria (–) (cor preta) ao terminal negativo (–) da bateria (de cor azul) e aperte bem o parafuso.
- Verifique se a banda do suporte da bateria está apertada.
- Nunca opere o gerador sem a banda de suporte da bateria no lugar, pois isso pode levar a um mau desempenho do motor e do gerador.

## 8.5 Ligação à terra (Fig. 1a)

A carcaça deve ser ligada à terra para descarregar a eletricidade estática.

- ligue uma extremidade de um cabo à ligação à terra (Ref. 6) do gerador,
- ligue a outra extremidade do mesmo cabo a uma ligação à terra externa (por exemplo, uma barra de ligação à terra).

**NOTA:**

**Utilize um cabo de ligação à terra com capacidade de corrente suficiente.**

**Diâmetro do cabo de ligação à terra: 0,12 mm (0,005 pol.) por ampere - por exemplo: 10 Amperes - 1,2 mm (0,055 polegadas).**

## 8.6 Arranque do motor (motor de arranque de recuo)

Siga estes passos para ligar o motor com o cabo de tração:

Não ligue a ferramenta elétrica ou dispositivo antes de arrancar o motor.

- Abra a torneira de combustível (Fig. 7a - Ref. 16), rodando-a para baixo.
- Desloque o arrancador elétrico (fig. 8 - Ref. 15) para a posição “ON”.
- Mova a alavanca do estrangulador (fig. 9a - Ref. 13) para a posição IØI.
- Ligue o motor com o cabo de tração (fig. 10 - Ref. 14) puxando a pega com força. Se o motor não arrancar, puxe novamente o manípulo.
- Empurre novamente a alavanca do estrangulador (Ref. 13) para trás depois de o motor ter arrancado (fig. 9b).

**CUIDADO:**

**Utilize luvas de proteção ao iniciar a utilização do cabo de tração. O motor pode recuar subitamente ao arrancar, provocando ferimentos nas mãos.**

**NOTA:**

**Puxe sempre o cabo de tração lentamente até sentir a resistência inicial antes de o puxar rapidamente para ligar o motor.**

**Não deixe que o cabo de tração se volte para trás por si próprio.**

## 8.7 Arranque do motor (arrancador elétrico)

Siga estes passos para ligar o motor com o arrancador elétrico:

- Não ligue ferramentas elétricas ou dispositivos antes de arrancar o motor.
- Verifique a tensão da bateria. A tensão não deve ser inferior a 12 V. Se a tensão da bateria for inferior a 12 V, carregue-a em conformidade antes de utilizar o gerador.
- Mova a alavanca do estrangulador (fig. 9a - Ref. 13) para a posição IØI.
- Abra a torneira de combustível (Fig. 7a - Ref. 16), rodando-a para baixo.
- Rode o arrancador elétrico (Ref. 15) com a chave na posição "START" até o motor arrancar (fig. 11a).
- Empurre novamente a alavanca do estrangulador (Ref. 13) para trás depois de o motor ter arrancado (fig. 9b).

### AVISO:

**Não ligue ferramentas elétricas ou dispositivos antes de arrancar o motor.**

**Nunca utilize um gerador dentro de casa ou em espaços fechados, como garagens, espaços de rastejamento e caves.**

### AVISO:

**As janelas e portas abertas NÃO podem impedir a acumulação de CO (monóxido de carbono) quando um gerador está localizado num espaço fechado.**

**Não utilize um gerador no exterior se a sua colocação perto de portas, janelas e aberturas de ventilação possa permitir a entrada e acumulação de CO nos espaços ocupados.**

### NOTA:

**Se você ou outras pessoas apresentarem sintomas de envenenamento por monóxido de carbono (CO) (estes podem ser, mas não estão limitados a: tonturas, dores de cabeça, náuseas, sonolência):**

1) **Saia ao ar fresco imediatamente e procure assistência médica.**
2) **Não volte a entrar na área até que seja determinado que é seguro por pessoal treinado e devidamente equipado.**

PT

## 8.8 Ligação de ferramentas ou dispositivos ao gerador

- Ligue o equipamento que pretende utilizar às tomadas (Ref. 3).
- Estas tomadas podem ser carregadas continuamente (de acordo com o valor S1) e temporariamente (de acordo com o valor S2).
- Veja os "Dados técnicos" para os valores S1 e S2.

### AVISO:

**Não ligue o gerador à rede elétrica doméstica, pois isso pode provocar danos no próprio gerador ou noutros dispositivos elétricos da sua casa.**

**Não ligue o gerador em paralelo com outros geradores.**

### NOTA:

**Alguns dispositivos elétricos (serras tico-tico, brocas etc.) podem ter um consumo de energia mais elevado quando utilizados em condições difíceis.**

## 8.9 Terminais de 12 VCC (apenas SG 4200B)

Os terminais CC podem ser utilizados **APENAS** para carregar baterias de 12 volts de tipo automóvel.

Os terminais de 12 VCC (Ref. 5) são de cor vermelha para identificar o terminal positivo (+) e de cor preta para identificar o terminal negativo (–).



### AVISO:

**Para evitar a possibilidade de criar uma faísca perto da bateria, ligue o cabo de carregamento primeiro ao gerador e depois à bateria. Quando terminar, desligue os grampos dos cabos primeiro na bateria.**

**Antes de ligar os grampos do cabo de carregamento a uma bateria instalada num veículo, desligue o cabo da bateria do veículo. Volte a ligar o cabo da bateria do veículo depois de os grampos do cabo de carregamento terem sido completamente removidos. Este procedimento evitará a possibilidade de um curto-circuito e de faíscas se houver um contacto acidental entre um terminal da bateria e a estrutura ou carroçaria do veículo.**

**Para carregar uma bateria de 12V:**

- Ligue os cabos de carregamento (Ref. 22) aos terminais de 12 VCC (Ref. 5) no gerador com a polaridade correta (positivo da bateria (+) ao terminal vermelho do gerador e negativo da bateria (–) ao terminal preto do gerador).
- Ligue os grampos na bateria a carregar utilizando as mesmas cores de polaridade usadas nos conectores do gerador (positivo da bateria (+) no grampo vermelho e o negativo da bateria (–) no grampo preto).
- Quando terminar, **desligue os grampos dos cabos primeiro na bateria**.

### CUIDADO:

**Não tente ligar um motor de automóvel enquanto o gerador ainda estiver ligado à bateria. Se o fizer, pode causar danos no gerador.**

### CUIDADO:

**Ligue o terminal positivo da bateria ao cabo de carga positivo. Certifique-se de que não inverte os cabos de carregamento, uma vez que isso pode resultar em danos graves tanto no gerador como na bateria.**

## 8.10 Desligamento do motor

- Antes de desligar o gerador, deixe-o funcionar por breves instantes sem ferramentas ou dispositivos, para que possa arrefecer.
- Desloque o arrancador elétrico (Ref. 15) para a posição "OFF" (fig. 11b).
- Feche a torneira de combustível (fig. 7b).

## 8.11 Corte de sobrecarga para soquetes

**Importante!** Este gerador está equipado com um corte de sobrecarga.

Isto desliga as tomadas (Refs. 3/4). É possível reiniciar as tomadas (Refs. 3/4) premindo o corte de sobrecarga (Refs. 7a/7b).

**Importante!** Se isto acontecer, reduza a potência elétrica que está a receber do gerador ou retire a ferramenta ou dispositivo com defeito do gerador.

Em caso de sobrecarga, a ligação de 12 V é desligada (apenas para SG 4200B). Ao premir o interruptor de sobrecarga (Ref. 7c), a ligação de 12 V pode ser colocada novamente em funcionamento.

Se forem necessárias reparações, contacte o seu centro de assistência ao cliente.

# 9. LIMPEZA, MANUTENÇÃO E ARMAZENAMENTO

Desligue o gerador e desfaça a ligação da ferramenta ou dos dispositivos antes de efetuar qualquer manutenção ou assistência técnica.

- Desligue imediatamente o gerador e contacte a sua estação de serviço:
  a) em caso de vibrações ou ruídos anormais;
  b) se o motor parecer estar sobrecarregado ou apresentar falhas de ignição.

## 9.1 Limpeza

Mantenha todo o gerador o mais livre possível de sujidade e pó.

Limpe o gerador sempre que acabar de o utilizar (depois de ter arrefecido).

Limpe regularmente o equipamento com um pano húmido e um pouco de sabão suave. Não utilize produtos de limpeza ou solventes; podem danificar as peças de plástico do equipamento. Certifique-se de que não há infiltrações de água no gerador.

## 9.2 Filtro de ar (Fig. 12)

Limpe o filtro de ar em intervalos regulares e substitua-o se necessário.

- Abra os dois clipes e retire a tampa do filtro de ar.
- Retire os elementos filtrantes.
- Não utilize produtos de limpeza abrasivos ou gasolina para limpar os elementos.
- Limpe os elementos batendo-os numa superfície plana. Se necessário, limpe primeiro com água e sabão, depois enxague com água limpa e seque ao ar.
- Monte pela ordem inversa.

**CUIDADO:**

**Nunca ponha o motor a trabalhar sem o elemento do filtro de ar. O desgaste rápido do motor resulta do arrastamento de contaminantes, como pó e sujidade, através do carburador para o motor.**

## 9.3 Vela de ignição (Fig. 13)

Verifique a vela de ignição (Ref. 26) quanto a impurezas e sujidade após 20 horas de funcionamento e, se necessário, limpe com uma escova de arame de cobre. Em seguida, efetue a manutenção da vela de ignição após cada 100 horas de funcionamento.

- Puxe a vela de ignição com uma torção.
- Retire a vela de ignição com a chave de velas fornecida.
- Monte pela ordem inversa.



## 9.4 Troca de óleo (Figs. 14-17)

É preferível trocar o óleo do motor quando o motor está à temperatura de funcionamento.

- Utilize apenas óleo de motor (15W40 e 5W30 se a temperatura for inferior a 0°C).
- Coloque o gerador numa superfície ligeiramente inclinada, de modo que o bujão de drenagem de óleo fique na extremidade inferior.
- Abra o bujão de enchimento de óleo (Ref. 10).
- Abra o bujão de drenagem de óleo (fig. 14 - Ref. 9) e deixe escorrer o óleo quente do motor para um tabuleiro de recolha (fig. 15).
- Depois de o óleo antigo ter sido drenado, feche o bujão de drenagem de óleo (fig. 16) e coloque novamente o gerador numa superfície plana.
- Encha o óleo do motor até à marca superior da vareta de medição do óleo (fig. 17).
- Elimine corretamente o óleo usado.

**NOTA:**

**Não enrosque a vareta de medição para verificar o nível de óleo, basta introduzi-la até à rosca.**

Elimine corretamente o óleo usado, levando-o a um ponto de recolha. A maioria das estações de serviço, oficinas de reparação e centros de reciclagem aceitam óleo usado gratuitamente. Não adicione anticongelante ou fluido de transmissão ao óleo usado. Mantenha o óleo usado fora do alcance das crianças e afastado de fontes de ignição.

## 9.5 Corte por falta de óleo

O corte por falta de óleo (Ref. 11) responde se houver muito pouco óleo no motor. Neste caso, não será possível ligar o motor ou este desligar-se-á automaticamente após um curto período. O motor só pode ser posto em funcionamento depois de o óleo do motor ter sido atestado (ver parágrafo “Troca de óleo”).



## 9.6 Substituição da bateria

Efetue este procedimento com o gerador desligado.

- Identifique o cabo negativo da bateria (–) da bateria, marcado a preto, e desaperte-o.
- Identifique o cabo positivo (+) da bateria, marcado a vermelho, e desaperte-o também.

### AVISO:

**Tenha o cuidado de desapertar primeiro o negativo e depois o positivo, para evitar choques elétricos.**

**Não toque simultaneamente nos polos positivo e negativo da bateria.**

- A banda de suporte da bateria está equipada com um ou dois parafusos que a seguram no lugar, desaperte-os e retire-os.
- Retire a bateria descarregada e instale a nova, tendo o cuidado de a posicionar como a anterior.
- Ligue novamente os cabos da bateria, desta vez começando pelo positivo e depois pelo negativo.
- Fixe a nova bateria com a banda de suporte.
- Elimine a bateria usada num centro de recolha, conforme exigido pelos regulamentos locais. Não elimine a bateria no meio ambiente (ver também o capítulo “Eliminação e reciclagem”).

### CUIDADO:

**A bateria contém ácido, deve ser manuseada com cuidado.**

## 9.7 Armazenamento

O armazenamento a longo prazo do gerador exigirá alguns procedimentos preventivos para evitar a sua deterioração.

- Desligue o gerador
- Drene todo o combustível do depósito para um recipiente adequado aprovado.
- Certifique-se de que a torneira de combustível (Ref. 16) está na posição "OFF" (ver fig. 7b).
- Resfrie o gerador.
- Retire a vela de ignição.
- Guarde o motor num local seguro, seco e ventilado, debaixo de uma cobertura para evitar que o pó e os detritos se depositem no gerador.

**Importante: Não esvazie o depósito de combustível em áreas fechadas. Mantenha afastado o fumo e as chamas abertas durante o funcionamento. Os fumos de combustível podem provocar explosões e incêndios.**

### IMPORTANTE!

Nunca guarde o gerador exposto ao ar livre.

### AVISO:

**O combustível é extremamente inflamável e, em determinadas condições, pode ser explosivo. É fundamental evitar armazenar combustível na proximidade de fontes de calor.**

## 9.8 Encomenda de peças de substituição:

Para encomendar peças de substituição, é favor indicar os seguintes dados:

- Tipo de gerador.
- Número do artigo do gerador.

## 10. DESCARTE E RECICLAGEM

A unidade é fornecida numa embalagem para evitar danos durante o transporte. Estas embalagens são matérias-primas e podem, portanto, ser reutilizadas ou devolvidas ao sistema de matérias-primas.

A unidade e os seus acessórios são feitos de vários tipos de materiais, como metal e plástico.





### INFORMAÇÃO AOS UTILIZADORES DE EQUIPAMENTOS ELÉTRICOS E ELETRÓNICOS (EEE).

Note-se que esta informação é fornecida para garantir a conformidade com os requisitos legais da Diretiva WEEE e para promover práticas de eliminação responsáveis e amigas do ambiente:

A presença do símbolo do contentor de lixo com rodas barrado com uma cruz no equipamento ou na sua embalagem indica que o produto deve ser recolhido separadamente de outros resíduos no final da sua vida útil.



### Pb INFORMAÇÃO AOS UTILIZADORES SOBRE A BATERIA.

Note-se que esta informação é fornecida para garantir a conformidade com os requisitos legais da Diretiva 2006/66/EC sobre baterias e acumuladores e como eliminá-los para promover práticas de eliminação responsáveis e amigas do ambiente.

O contentor de lixo com rodas barrado com uma cruz nas pilhas indica que, no final da sua vida útil, o produto deve ser recolhido separadamente dos outros resíduos para garantir um tratamento e uma reciclagem adequados. Para as pilhas, para além do símbolo, são indicados os símbolos químicos dos respetivos metais: mercúrio (Hg), chumbo (Pb) e cádmio (Cd), se a pilha contiver mais de 0,0005% de mercúrio, 0,004% de chumbo ou 0,002% de cádmio.

- Os utilizadores que pretendam eliminar o equipamento devem assegurar a sua entrega nas instalações de recolha seletiva estabelecidas pelas autoridades locais ou seguir opções alternativas de acordo com a regulamentação local.
- A eliminação correta do equipamento contribui para evitar potenciais efeitos adversos no ambiente e na saúde humana resultantes de um tratamento inadequado dos resíduos.
- A reciclagem dos materiais de que o equipamento é composto promove a conservação dos recursos naturais e reduz o impacto ambiental.
- Os utilizadores que não cumpram os regulamentos relativos à eliminação da Diretiva WEEE e da Diretiva 2006/66/CE sobre pilhas e acumuladores e resíduos destes podem ser sujeitos a sanções, tal como previsto na legislação nacional.

Para obter informações adicionais sobre os sistemas de recolha selectiva da Diretiva WEEE e da Diretiva 2006/66/CE relativa a pilhas e acumuladores e resíduos destes, consulte a sua autoridade local.

## 11. TRANSPORTE

Siga estes passos para transportar o gerador:

- Desligue o gerador.
- Deixe o gerador arrefecer.
- Feche a torneira de combustível (fig. 7b).

Para garantir o transporte seguro deste gerador, certifique-se de que existe **pelo menos uma pessoa em cada pega de transporte** (Refs. 21).



### AVISO:

**Não opere o gerador enquanto este estiver num veículo. Retire o gerador do veículo e utilize-o num local bem ventilado.**

**Evite colocar o gerador sobre um veículo exposto à luz solar direta. Deixar o gerador num veículo fechado durante um período de tempo prolongado pode causar a vaporização do combustível devido às altas temperaturas, podendo levar a uma explosão.**

**Quando utilizar cordas ou correias de fixação para prender o gerador para transporte, certifique-se de que utiliza apenas as barras da estrutura como pontos de fixação. Não prenda cordas ou correias a qualquer parte do corpo do gerador ou do guiador.**

## 12. SOLUÇÃO DE PROBLEMAS

| FALHA | CAUSA | SOLUÇÃO |
|---|---|---|
| O motor não arranca | 1. O corte por falta de petróleo não respondeu<br>2. Vela de ignição suja<br>3. Sem combustível<br>4. Tensão da bateria demasiado baixa | 1. Verifique o nível de óleo, ateste o óleo do motor<br>2. Limpe ou substitua a vela de ignição (espaçamento dos elétrodos 0,6-0,7 mm)<br>3. Reabasteça / verifique a torneira de combustível<br>4. Carregue a bateria |
| O gerador tem muito pouca ou nenhuma tensão | 1. Controlador ou condensador com defeito<br>2. O corte de sobrecarga foi acionado<br>3. Filtro de ar sujo | 1. Contacte o seu concessionário<br>2. Acione o disjuntor e reduza a carga<br>3. Limpe ou substitua o filtro |

## 13. AGENDAMENTO DE MANUTENÇÃO

O objetivo do agendamento de manutenção é manter o gerador nas melhores condições de funcionamento.
Por favor, inspecione ou faça a manutenção conforme previsto na tabela abaixo.

| Período de manutenção regular. Efetue a cada mês indicado ou a cada intervalo de horas de funcionamento, consoante o que ocorrer primeiro. / ITEM | | A cada utilização | Primeiro mês ou 20 horas. | A cada 3 meses ou 50 horas. | A cada 6 meses ou 100 horas. | A cada ano ou 200 horas. |
|---|---|---|---|---|---|---|
| Óleo do motor | Verifique o nível | ● | | | | |
| | Troca | | ● | | ● | |
| Purificador de ar | Verificação | ● | | | | |
| | Limpe | | | ● (1) | | |
| Vela | Verifique-ajuste | | | | ● | |
| | Substitua | | | | | ● |
| Supressor de faíscas | Limpe | | | | ● | |
| Folga da válvula | Verifique-ajuste | | | | | ● (2) |
| Câmara de combustão | Limpe | Após cada 300 horas. (2) | | | | |
| Depósito e filtro de combustível | Limpe | | | | ● (2) | |
| Tubo de combustível | Verificação | A cada 2 anos (substitua se necessário) (2) | | | | |

**Comentário:**

(1) Manutenção mais frequente quando utilizado em zonas com muito pó.

(2) A manutenção destes itens deve ser efetuada pelo seu concessionário; consulte o manual para obter informações sobre os procedimentos de manutenção.

O não cumprimento deste agendamento de manutenção pode resultar em avarias não cobertas pela garantia.

## 1. IDENTIFICATIE VAN ONDERDELEN

Raadpleeg de bovenstaande afbeelding waarin de belangrijkste onderdelen van de generator zijn genummerd.

1. Tankindicator
2. Brandstofdop
3. 230V uitgangen
4. 400V stroomuitgang
5. 12 V gelijkstroomaansluitingen (alleen SG 4200B)
6. Aardverbinding

7a. Overbelastingsbeveiliging voor 230V

7b. Overbelastingsbeveiliging voor 400V

7c. Overbelastingsbeveiliging voor 12V (alleen SG 4200B)

8. Voltmeter
9. Olieaftapplug
10. Olievulplug
11. Uitschakeling door laag oliepeil
12. Sleutel elektrische start
13. Chokehendel
14. Trekkoord
15. Elektrische starter
16. Brandstofkraan
17. Wielen
18. Handgreep

18a. Montageset voor handgreep

19. Rubberen voetjes
20. Accu
21. Transportgrepen
22. Gelijkstroomadapterkabel (alleen SG 4200)
23. Bougiesleutelset
24. Luchtfilterset
25. Wielmontageset
26. Bougie
27. Keuzeschakelaar 230V / 400V
28. Geluiddemper

## 2. INLEIDING

Voordat u de generator gebruikt, is het essentieel dat u deze hele handleiding leest en begrijpt. De handleiding bevat belangrijke instructies en veiligheidsrichtlijnen die u helpen de generator veilig te gebruiken en mogelijke risico's of gevaren te vermijden.

Let goed op de delen van de tekst die worden aangeduid door de volgende woorden die potentiële gevaren aangeven:



### WAARSCHUWING:

**Geeft een gevaar aan dat kan leiden tot ernstig of dodelijk letsel als de instructies niet worden opgevolgd.**

### OPGELET:

**Geeft een gevaar aan dat kan leiden tot licht letsel of schade aan apparatuur als de instructies niet worden opgevolgd.**

### OPMERKING:

**Geeft aanvullende informatie die niet essentieel is voor een veilige werking, maar wel nuttig kan zijn.**

Deze handleiding is een cruciaal onderdeel van de generator en moet altijd bij de generator worden bewaard. Als u de generator aan iemand anders doorgeeft, geef dan ook deze handleiding door.

Niets uit deze uitgave mag worden gereproduceerd zonder schriftelijke toestemming.

Uw veiligheid is onze topprioriteit, dus volg alle veiligheidsrichtlijnen in deze handleiding zorgvuldig op. We kunnen niet verantwoordelijk worden gehouden voor schade of ongelukken die gebeuren als u deze instructies niet opvolgt.

### WAARSCHUWING:

**Het negeren van deze instructies kan leiden tot ernstig letsel of schade aan de generator.**

# 3. VEILIGHEIDSLABELS EN SYMBOLEN

## Veiligheidslabels:

| Symbool | Benaming / Uitleg |
|---|---|
|  | Lees en begrijp de veiligheidsinstructies voordat u de generator gebruikt. |
|  | Draag gehoorbescherming tijdens het gebruik van de generator. |
|  | Koppel alle apparatuur los van de aansluitingen wanneer u onderhoud uitvoert of wanneer u het apparaat onbeheerd achterlaat, en schakel het apparaat uit. |
|  | Waarschuwing: brandstof is zeer vluchtig, ontvlambaar en explosief. |
|  | Roken en open vuur zijn verboden in de buurt van de generator. |
| <br> | Waarschuwing: tijdens de werking worden giftige gassen geproduceerd, zoals koolmonoxide (een kleurloos en reukloos gas dat kan leiden tot verstikking). Gebruik de generator alleen buiten voor voldoende ventilatie. |
|  | Waarschuwing: gevaarlijke spanningen zijn aanwezig wanneer de generator in gebruik is.<br>Schakel de generator altijd uit voordat u onderhoud uitvoert. |
|  | De generator mag niet worden aangesloten op het openbare elektriciteitsnet. Bij een onjuiste aansluiting bestaat er een risico op brand, materiële schade en elektrocutie van personen die de generator gebruiken en aan de openbare stroomvoorziening werken. |
|  | OPGELET: Gevaar voor letsel!<br>Schakel voor onderhoud de motor uit en trek de bougiedop naar buiten. |

| Symbool | Benaming / Uitleg |
|---|---|
|  | De uitlaat wordt erg heet tijdens het gebruik. Laat de motor afkoelen voordat u onderhoud uitvoert, brandstof tankt of het apparaat opbergt.<br>Raak de uitlaat niet aan om het risico op brandwonden en verwonding te vermijden. |
|  | Schakel de motor uit en laat hem afkoelen voordat u de generator bijtankt. Brandstof is uiterst brandbaar en kan onder bepaalde omstandigheden explosief zijn.<br>Tank de generator alleen bij in goed geventileerde ruimten, zorg ervoor dat er geen open vuur, vonken of sigaretten aanwezig zijn. Gemorste brandstof moet onmiddellijk worden opgeruimd. |
|  | **CONTROLE MOTOROLIE**<br>Voordat u de olie controleert of olie bijvult, moet u ervoor zorgen dat de generator op een stabiele en vlakke ondergrond staat en de motor uit is.<br>● Verwijder de olievuldop en controleer het motoroliepeil.<br>● Wanneer het oliepeil onder de onderste niveaulijn staat moet u de juiste olie tot de maximale niveaulijn bijvullen. Schroef de olievuldop niet aan bij het controleren van het oliepeil.<br>● Ververs de olie als deze vervuild is.<br>**⚠ Opgelet!**<br>***Om veiligheidsredenen moet de generator worden uitgeschakeld wanneer de olie wordt gecontroleerd of bijgevuld. Niet-naleving van deze indicatie kan leiden tot gevaarlijke situaties met als extreme consequentie het eventueel vlam vatten van de generator.*** |

## Symbolen:

 Aardverbinding

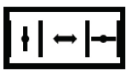 Chokehendel

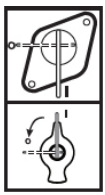 Brandstofkraan


Brandstofmeter


Voltmeter

I / O

Aan/Uit


Wisselstroom (AC)


Overbelastingsbeveiliging


Gelijkstroom (DC)
(alleen SG 4200B)

400V



0

Keuzeschakelaar 400V~ / 230V~



230V


Status startblokkering


Voorbereiding status starten


Draairichting van de sleutel om de motor te starten


Positieve gelijkstroomaansluiting /
Negatieve gelijkstroomaansluiting
(alleen SG 4200B)

L 1,2,3 AC 230V~

Volgens 230V~ uitgang

AC 400V

Volgens 400V~ uitgang

# 4. VEILIGHEIDSINSTRUCTIES

Hartelijk dank dat u onze generator heeft gekozen. Deze generator is ontworpen om betrouwbare stroom te leveren voor verschillende toepassingen. Voordat u de generator gebruikt, is het essentieel dat u de veiligheidsmaatregelen en richtlijnen in deze handleiding begrijpt. Maak uzelf vertrouwd met de kenmerken en functies van de generator om het apparaat veilig en efficiënt te laten werken.



## 4.1 Verantwoordelijkheid van de gebruiker

- Bewaar alle veiligheidsvoorschriften en instructies op een veilige plaats voor toekomstig gebruik.
- Geef deze handleiding door aan tijdelijke gebruikers van de generator.
- Fouten bij het opvolgen van de veiligheidsvoorschriften en instructies kunnen leiden tot een elektrische schok, brand en/of ernstig letsel.
- Laat alle onderhoudswerkzaamheden aan de generator uitvoeren door bevoegd en gekwalificeerd onderhoudspersoneel.
- Schakel de generator altijd uit voordat u hem reinigt, de olie ververst of bijvult om letsel door onbedoeld opstarten te voorkomen.
- Houd de generator uit de buurt van onbevoegde gebruikers, kinderen en huisdieren.
- De generator is niet bedoeld voor gebruik door personen met verminderde fysieke, zintuiglijke of mentale vermogens of een gebrek aan ervaring en kennis.
- Houd de generator altijd in goede technische staat. Dit houdt ook in dat de generator regelmatig moet worden geïnspecteerd op schade en dat alle veiligheidsvoorzieningen in orde moeten zijn.
- Verwijder het bedieningspaneel niet en wijzig de bedrading van het bedieningspaneel niet.
- Draag geschikte kleding en maak gebruik van persoonlijke beschermingsmiddelen (PBM), afhankelijk van het type werkzaamheid (beschermende handschoenen, geïsoleerde handschoenen, veiligheidsbril, oordoppen).

## 4.2 Gevaren door ongeoorloofde wijzigingen of knoeien

- Verwijder de veiligheidsafschermingen niet.
- Voor onderhoud en accessoires mogen alleen originele onderdelen worden gebruikt.
- Er mogen geen wijzigingen worden aangebracht aan de instellingen van de motor of generator.
- Reparaties en afstellingen mogen alleen worden uitgevoerd door bevoegd en getraind personeel.

### OPGELET:

**Het motortoerental is in de fabriek ingesteld voor een veilige werking.**

**Probeer het vooraf ingestelde toerental niet te wijzigen. De generator of aangesloten apparatuur kan beschadigd raken.**

## 4.3 Gevaren in verband met uitlaatgassen

Uitlaatgassen bevatten het giftige koolmonoxide, een kleurloos en reukloos gas. Het inademen van uitlaatgassen kan leiden tot bewustzijnsverlies en kan de dood tot gevolg hebben.

### WAARSCHUWING:

**Gebruik de generator nooit in een huis, garage, kelder, kruipruimte, voertuig, trailer of boot, of in een afgesloten of gedeeltelijk afgesloten ruimte.**

**Gebruik de generator nooit in de buurt van open deuren, ramen, ventilatieopeningen of luiken.**

## 4.4 Gevaren met betrekking tot plaatsing en stabiliteit

- Plaats de generator in een veilige, horizontale positie op een vlakke, schone, slipvrije en stabiele ondergrond.
- Draai, kantel of verander de positie van de generator niet terwijl hij werkt.
- De generator moet tijdens bedrijf stil blijven staan.

## 4.5 Gevaren in verband met vervoer

- Beveilig de generator tegen verschuiven en omvallen tijdens vervoer.
- Gebruik de generator niet terwijl deze wordt vervoerd of opgetild.
- Gebruik de generator niet wanneer deze is opgeslagen.

## 4.6 Gevaren voor brand en brandwonden

- Plaats de generator op minstens 1 meter afstand van gebouwen en elk type voertuig, aanhanger, boot of andere apparatuur tijdens het gebruik.
- Neem voordat u de generator in gebruik neemt extra maatregelen om brand en explosies te voorkomen, zoals het plaatsen van geschikte brandblussers.
- Houd brandbare materialen uit de buurt van de generator.
- Niet gebruiken als de wielen en/of rubberen voetjes verwijderd zijn.

### WAARSCHUWING:

**Hete oppervlakken. De verbrandingsmotor en de uitlaatdemper van de generator worden heet tijdens gebruik en kunnen na het stoppen van de motor nog enige tijd heet blijven. Raak deze onderdelen niet aan als ze heet zijn, ze kunnen brandwonden veroorzaken.**

- Laat de motor minstens 30 minuten afkoelen voordat u de generator binnen opbergt.
- Gebruik de generator niet op plaatsen met een hoog brandrisico.

## 4.7 Gevaar gerelateerd aan mechanische veiligheid

- Raak geen mechanisch aangedreven onderdelen aan.
- Verwijder de veiligheidsafschermingen niet.

## 4.8 Gevaren in verband met elektrische veiligheid

- Sluit de generator niet parallel aan op andere generatoren.

- Gebruik bij buitenwerkzaamheden alleen verlengkabels die zijn goedgekeurd voor gebruik buitenshuis en als zodanig zijn gemarkeerd (H07RN).
- Gebruik nooit defecte of beschadigde elektrische apparatuur, waaronder verlengkabels en stekkerverbindingen.
- Controleer of de verlengkabels in perfecte staat verkeren voordat u ze op de generator aansluit. Gebruik nooit defecte of beschadigde kabels.
- De gebruikte verlengkabels of mobiele distributienetwerken mogen niet langer zijn dan 50 m voor 1,5 $mm^2$ en 100 m voor 2,5 $mm^2$. Het gebruik van een verlengkabel van welke lengte dan ook kan het vermogen verlagen, wat het gebruik van aangesloten gereedschap of apparaten kan beïnvloeden.
- Raak de generator nooit aan met natte handen.
- Gebruik de generator nooit in de regen, sneeuw, bij een hoge luchtvochtigheid, in de buurt van een zwembad of irrigatiesysteem of als uw handen nat zijn.

**WAARSCHUWING:**

**Aarding helpt elektrische schokken en elektrocutie voorkomen door overtollige elektrische stroom naar de grond te leiden.**

**Raadpleeg deze handleiding voor de juiste aardingsmethoden.**

**Zorg ervoor dat de generator goed is geaard en dat de aardverbindingen goed vastzitten.**

## 4.9 Gevaren gerelateerd aan brandstof en tanken

- Schakel de motor altijd uit als u de generator bijtankt.
- Brandstof en brandstofdampen zijn zeer brandbaar of explosief.
- Niet tanken of de tank legen in de buurt van open verlichting, vuur of vonken.
- Rook niet in de buurt van brandstof en houd vlammen en vonken uit de buurt.
- Zorg er bij het tanken van de generator voor dat er geen brandstof op de motor of uitlaatpijp terechtkomt.
- Doe nooit te veel brandstof in de tank.

## 4.10 Gevaren gerelateerd aan bedrijfsomstandigheden

- Stel de generator niet bloot aan vocht of stof.
- Toegestane omgevingstemperatuur: - 10 tot + 40 °C, maximaal toelaatbare hoogte boven zeeniveau 1.000 m, maximaal toelaatbare relatieve vochtigheid: 90% (geen condensatie).
- Bescherm de elektrische en elektronische onderdelen tegen blootstelling aan vocht.
- Gebruik de generator niet in omgevingen met explosiegevaar.
- Dek de generator nooit af als hij in gebruik is.



## 4.11 Gevaren in verband met de accu

Accu's vormen een potentieel gevaar door de productie van explosief waterstofgas. Ontsteking van dit gas kan leiden tot ernstig letsel of blindheid. Het is belangrijk om te zorgen voor voldoende ventilatie tijdens het opladen.

Een vonk of vlam kan de accu met voldoende kracht doen ontploffen om ernstige verwonding te veroorzaken.

Knoei niet met de accu vanwege de gevaarlijke stoffen in de accu.

**WAARSCHUWING:**

**Accupolen, aansluitklemmen en bijbehorende accessoires bevatten lood en loodverbindingen.**

**Was uw handen grondig nadat u ze hebt aangeraakt.**

### 4.12 Overige gevaren

Generatoren kunnen restrisico's met zich meebrengen, zelfs als ze correct worden gebruikt. De volgende potentiële gevaren zijn het gevolg van het type en ontwerp van de generator:

- **Elektrische schok:** Contact met elektrische aansluitingen of onderdelen van de generator kan elektrische schokken veroorzaken.
- **Gehoorbeschadiging:** Voortdurend gebruik van de generator zonder gehoorbescherming kan het gehoor beschadigen.
- **Koolmonoxidevergiftiging:** Het inademen van uitlaatgassen van de verbrandingsmotor kan leiden tot koolmonoxidevergiftiging.
- **Brandwonden op de huid:** Contact met brandstof kan brandwonden op de huid veroorzaken.
- **Hete onderdelen:** Contact met hete onderdelen kan letsel of schade veroorzaken.

Om deze risico's te minimaliseren, is het belangrijk om de volgende voorzorgsmaatregelen te nemen:

- Volg altijd deze gebruiksaanwijzing.
- Draag gehoorbescherming als u de generator langere tijd gebruikt.
- Ventileer het gebied rond de generator goed om koolmonoxidevorming te voorkomen.
- Vermijd contact met brandstof.
- Vermijd contact met hete oppervlakken.

## 5. CORRECT GEBRUIK

- De generator is ontworpen voor toepassingen die een 230V en 400V AC of 12V DC voeding nodig hebben (12V DC alleen SG 4200B).
- De generator is bedoeld om elektrisch gereedschap of elektrische apparaten van elektriciteit te voorzien. Als u de generator gebruikt met gereedschappen of andere apparaten, controleer dan of deze compatibel zijn met het geleverde vermogen van de generator, controleer de aanwijzingen van de fabrikant.
- Neem in geval van twijfel contact op met een erkende dealer van het betreffende apparaat. De generator mag alleen worden gebruikt voor het voorgeschreven doel. Elk ander gebruik wordt beschouwd als oneigenlijk.

### 5.1 Bedrijfsmodus S1 (continue werking)

De generator kan continu worden gebruikt met het opgegeven uitgangsvermogen (S1) in de "Technische gegevens".

### 5.2 Bedrijfsmodus S2 (tijdelijke werking)

De generator kan tijdelijk worden gebruikt met het opgegeven uitgangsvermogen (S2) in de “Technische gegevens”.

Na gebruik moet de generator enige tijd worden stopgezet om oververhitting te voorkomen.

## 6. TECHNISCHE GEGEVENS

Zie blad met technische gegevens (apart document).

De waarden in de "Technische gegevens" voor geluidsvermogen (LWA) en geluidsdruk (LpA) zijn emissieniveaus en zijn niet noodzakelijk veilige werkniveaus. Hoewel er een correlatie bestaat tussen de emissie en de blootstellingsniveaus, kan deze niet betrouwbaar worden gebruikt om te bepalen of verdere voorzorgsmaatregelen al dan niet nodig zijn. Factoren die van invloed zijn op het feitelijke blootstellingsniveau van werknemers zijn onder andere de kenmerken van de werkruimte, andere bronnen van lawaai zoals het aantal machines en andere aangrenzende processen, en de tijd dat een gebruiker wordt blootgesteld aan het lawaai. Het toegestane blootstellingsniveau kan van land tot land verschillen. Met deze informatie kan de gebruiker van de machine het gevaar en risico echter beter inschatten.

Technische gegevens kunnen per type verschillen en kunnen zonder voorafgaande kennisgeving worden gewijzigd.

## 7. CONTROLE VÓÓR GEBRUIK

Verwijder het verpakkingsmateriaal en controleer of alle onderdelen geleverd zijn. Plaats de generator op een stevige, vlakke ondergrond in de buurt van de elektrische apparatuur en zorg voor goede ventilatie.

Voer deze controles altijd uit voordat u de generator in gebruik neemt:



### 7.1 Visuele inspectie

- Controleer de generator op een vlakke ondergrond met uitgeschakelde motor.
- Koppel elektrische apparatuur los die mogelijk al op de generator is aangesloten.
- Zorg voor voldoende ventilatie rond de generator en zorg voor veilige omstandigheden (zie hoofdstuk "Veiligheidsinstructies").
- Controleer of de bougiekabel goed vastzit aan de bougie.
- Voer een visuele inspectie uit op schade.
- Zorg ervoor dat alle afschermingen op hun plaats zitten.
- Kijk rond en onder de motor of er geen olie of brandstof lekt.
- Controleer of de accupolen zijn aangesloten.



**OPMERKING:**

**Gebruik deze generator niet als de wielen en/of rubberen voetjes verwijderd zijn. Controleer of de rubberen voetjes goed zijn aangebracht en of de wielen goed op de as zijn bevestigd.**

### 7.2 Controle motorolie (Afb. 2)

- Controleer het motoroliepeil met behulp van de olievulplug (item 10).
- Schroef de olievuldop niet aan bij het controleren van het oliepeil.
- Vul indien nodig bij met de aanbevolen olie tot de bovengrens.

**OPMERKING:**

**Het gebruik van nietzuiverende olie of olie voor tweetaktmotoren kan de levensduur van de motor verkorten.**

**Gebruik alleen zuivere olie voor viertaktmotoren (15W40 of 5W30 voor temperaturen beneden 0 °C).**

Voer gebruikte motorolie af op een manier die niet schadelijk is voor het milieu. Voer af volgens de plaatselijke voorschriften.

Gooi de olie niet met het huishoudelijk afval weg en laat het niet weglopen.



### 7.3 Brandstofpeil controleren

- Controleer het brandstofpeil op de tankindicator (item 1).
- Sluit de brandstofkraan (item 16) voordat u gaat tanken.
- Als het brandstofpeil laag is, vul dan brandstof bij.
- Draai na het tanken de tankdop (item 2) stevig vast.
- Verwijder gemorste brandstof goed voordat u de motor start.

**OPGELET:**

**Gebruik alleen *loodvrije benzine* (E10).**

**Gebruik geen mengsel.**

**WAARSCHUWING:**

**Zorg dat er geen stof, vuil, water of andere vreemde voorwerpen in de brandstof terechtkomen.**

## 8. INBEDRIJFSTELLING

De generator wordt geleverd zonder bedrijfsvloeistoffen zoals brandstof of motorolie.

U moet de motor met olie vullen voordat u deze voor de eerste keer start.

### 8.1 Wielmontage (Afb. 3)

- Neem een uiteinde van de bout (item 25) en steek deze door het gat in het frame.
- Zet de bout vast door een moer en sluitring aan het andere uiteinde te bevestigen.
- Schuif de inbus op het andere uiteinde van de bout (item 25).
- Plaats het wiel over de inbus.
- Plaats een sluitring op de bout en zet hem vast met een moer.
- Herhaal deze stappen om het linkerwiel te monteren.

**OPMERKING:**

**De banden moeten worden opgepompt omdat ze zijn verzonden met een lagere druk (max. overdruk 3 bar/0,3 MPa).**

### 8.2 Montage rubberen voetjes (Afb. 4)

- Houd het voetje (item 19) tegen het frame zoals weergegeven in de afbeelding.
- Steek een bout door het gat in het frame en het gat in het voetje.
- Zet de bout vast met een moer.
- Herhaal deze stappen voor de andere drie bouten en moeren.

### 8.3 Montage transportgreep (Afb. 5)

- Plaats de handgreep (item 18) op het frame op de aangegeven plaats.
- Bevestig de handgreep aan het frame met de bouten en twee sluitringen, zie Afb. 5.
- De gebruiker kan de positie van de handgreep aanpassen door de knop vrij te geven en de handgreep (item 18) in horizontale positie te draaien.

## 8.4 Montage van de accu (Afb. 6)

**WAARSCHUWING:**

**Accupolen, aansluitklemmen en bijbehorende accessoires bevatten lood en loodverbindingen. Was uw handen grondig nadat u ze hebt aangeraakt.**

De accu is losgekoppeld voor verzending. Voer deze procedure uit terwijl de generator is uitgeschakeld. Volg de onderstaande stappen voor het installeren van de accu:

- Zoek de locatie van de accu en de bevestigingsriem; de bevestigingsriem is uitgerust met een of twee schroeven om de accu op zijn plaats te houden.
- Installeer de accu op de juiste plaats en zet hem vast met de bevestigingsriem.
- Sluit eerst de pluskabel (+) van de accu aan op de pluspool (+) van de accu (beide rood gekleurd) en zorg dat de bout goed vastzit.
- Sluit vervolgens de minkabel (–) van de accu (zwart) aan op de minpool (–) van de accu (blauw) en draai de bout stevig vast.
- Controleer of de bevestigingsriem goed vastzit.
- Gebruik de generator nooit als de bevestigingsriem niet op zijn plaats zit, dit kan leiden tot slechte prestaties van de motor en de generator.

## 8.5 Aarding (Afb. 1a)

De behuizing moet worden verbonden met aarde om statische elektriciteit te ontladen.

- sluit het ene uiteinde van een kabel aan op de aardaansluiting (item 6) op de generator,
- sluit het andere uiteinde van dezelfde kabel aan op een externe aarding (bijvoorbeeld een aardingsstaaf).

**OPMERKING:**

**Gebruik een aardingsdraad met voldoende stroomcapaciteit.**

**Diameter aardingsdraad: 0,12 mm (0,005 in) per ampère - bijv: 10 ampère - 1,2 mm (0,055 inch).**

## 8.6 De motor starten (startkoord)

Volg deze stappen om de motor te starten met het startkoord:

Sluit het elektrische gereedschap of apparaat niet aan voordat de motor is gestart.

- Open de brandstofkraan (Afb. 7a - item 16) door hem omlaag te draaien.
- Zet de elektrische starter (Afb. 8 - item 15) in stand "ON".
- Zet de chokehendel (Afb. 9a - item 13) in stand IØI.
- Start de motor met het trekkoord (Afb. 10 - item 14) door krachtig aan de handgreep te trekken. Als de motor niet start, trek dan nogmaals aan de hendel.
- Duw de chokehendel (item 13) weer terug nadat de motor is gestart (Afb. 9b).

**OPGELET:**

**Draag beschermende handschoenen om aan het startkoord te trekken. De motor kan bij het opstarten plotseling terugslaan, wat kan leiden tot verwondingen aan de handen.**

**OPMERKING:**

**Trek altijd langzaam aan het trekkoord totdat u de eerste weerstand voelt, trek vervolgens snel om de motor te starten.**

**Laat het trekkoord niet uit zichzelf terugzwiepen.**

## 8.7 De motor starten (elektrische starter)

Volg deze stappen om de motor te starten met de elektrische starter:

- Sluit elektrische gereedschappen of apparaten niet aan voordat de motor is gestart.
- Controleer de accuspanning. De spanning mag niet lager zijn dan 12V. Als de accuspanning lager is dan 12V, moet u de accu opladen voordat u de generator gebruikt.
- Zet de chokehendel (Afb. 9a - item 13) in stand IØI.
- Open de brandstofkraan (Afb. 7a - item 16) door hem omlaag te draaien.
- Draai de elektrische starter (item 15) met de sleutel in de "START"-stand totdat de motor is gestart (Afb. 11a).
- Duw de chokehendel (item 13) weer terug nadat de motor is gestart (Afb. 9b).

### WAARSCHUWING:

**Sluit elektrische gereedschappen of apparaten niet aan voordat de motor is gestart.**

**Gebruik een generator nooit binnenshuis of in gesloten ruimtes zoals garages, kruipruimtes en kelders.**

### WAARSCHUWING:

**Open ramen en deuren kunnen de vorming van CO (koolmonoxide) NIET voorkomen wanneer een generator zich in een gesloten ruimte bevindt.**

**Gebruik een generator buitenshuis niet in de buurt van deuren, ramen en ventilatieopeningen. Hierdoor kan CO binnendringen en zich kan ophopen in bewoonde ruimten.**

### OPMERKING:

**Als u of anderen symptomen vertonen van koolmonoxidevergiftiging (onder andere: duizeligheid, hoofdpijn, misselijkheid, slaperigheid):**

1) **Zoek onmiddellijk frisse lucht en roep medische hulp in.**
2) **Betreed het gebied pas weer als het veilig is bevonden door getraind en goed uitgerust personeel.**

## 8.8 Gereedschap of apparaten aansluiten op de generator

- Sluit het apparaat dat u wilt gebruiken aan op de aansluitingen (item 3).
- Deze aansluitingen kunnen continu (volgens S1 waarde) en tijdelijk (volgens S2 waarde) worden belast.
- Raadpleeg "Technische gegevens" voor de waarden van S1 en S2.

### WAARSCHUWING:

**Sluit de generator niet aan op het elektriciteitsnet in huis. Dit kan leiden tot schade aan de generator of aan andere elektrische apparaten in uw huis.**

**Sluit de generator niet parallel aan op andere generatoren.**

### OPMERKING:

**Sommige elektrische apparaten (decoupeerzagen, boormachines, enz.) kunnen een hoger energieverbruik hebben wanneer ze zwaar worden belast.**

## 8.9 12 V DC-aansluitingen (alleen SG 4200B)

De DC-aansluitingen mogen **ALLEEN** gebruikt worden voor het opladen van 12 V accu's voor voertuigen.

De 12V DC-aansluitingen (item 5) zijn rood gekleurd om de positieve (+) aansluiting aan te geven, en zwart om de negatieve (–) aansluiting aan te geven.

### WAARSCHUWING:

**Om te voorkomen dat er een vonk in de buurt van de accu ontstaat, sluit u de laadkabel eerst aan op de generator en daarna op de accu. Als u klaar bent, maak dan eerst de kabelklemmen los van de accu.**

**Voordat u laadkabelklemmen aansluit op een accu in een voertuig, moet u de accukabel van het voertuig loskoppelen. Sluit de accukabel van het voertuig weer aan nadat de laadkabelklemmen volledig zijn verwijderd. Deze procedure voorkomt kortsluiting en vonken als u per ongeluk contact maakt tussen een accupool en het chassis of de carrosserie van het voertuig.**

**Een 12V-accu opladen:**

- Sluit de laadkabels (item 22) aan op de 12V DC aansluitklemmen (item 5) op de generator. Sluit de positieve accuklem (+) aan op de rode klem van de generator en negatieve accuklem (–) aan de zwarte klem van de generator).
- Sluit de klemmen op de accu aan om op te laden met dezelfde kleuren als op de connectoren van de generator (accu positief (+) op de rode klem en accu negatief (–) op de zwarte klem).
- Als u klaar bent, **maak dan eerst de kabelklemmen los van de accu**.

### OPGELET:

**Probeer de motor van het voertuig niet te starten terwijl de generator nog op de accu is aangesloten. Hierdoor kan de generator beschadigd raken.**

### OPGELET:

**Sluit de positieve accupool aan op de positieve laadkabel. Zorg ervoor dat u de laadkabels niet verwisselt, dit kan leiden tot ernstige schade aan zowel de generator als de accu.**

N
L

## 8.10 De motor uitschakelen

- Laat de generator vóór het uitschakelen even draaien zonder aangesloten gereedschap of apparaten, zodat hij kan afkoelen.
- Zet de elektrische starter (item 15) op "OFF" (Afb. 11b).
- Sluit de brandstofkraan (Afb. 7b).

## 8.11 Overbelastingsbeveiliging voor aansluitingen

**Belangrijk!** De generator is uitgerust met een overbelastingsbeveiliging.

Hierdoor worden de aansluitingen afgesloten (item 3/4). U kunt de stroomuitgangen weer inschakelen (item 3/4) door op de overbelastingsbeveiliging te drukken (item 7a/7b).

**Belangrijk!** Als dit gebeurt, verlaag dan de stroom die u van de generator afneemt of verwijder defecte aangesloten apparaten of gereedschappen.

Bij overbelasting wordt de 12V-aansluiting uitgeschakeld (alleen voor SG 4200B). Door op de overbelastingsschakelaar (item 7c) te drukken, kan de 12V-aansluiting weer in gebruik worden genomen.

Neem contact op met de klantenservice voor eventuele reparaties.

## 9. REINIGING, ONDERHOUD EN OPSLAG

Schakel de generator uit en koppel het gereedschap of de apparaten los voordat u onderhoud of reparaties uitvoert.

- Schakel de generator onmiddellijk uit en neem contact op met de klantenservice:
  a) bij ongewone trillingen of lawaai;
  b) als de motor overbelast lijkt of hapert.



### 9.1 Reinigen

Houd de hele generator zoveel mogelijk vrij van vuil en stof.

Reinig de generator na elk gebruik (nadat hij is afgekoeld).

Maak het apparaat regelmatig schoon met een vochtige doek en wat zachte zeep. Gebruik geen reinigingsmiddelen of oplosmiddelen; deze kunnen de kunststof onderdelen van het apparaat beschadigen. Zorg ervoor dat er geen water in de generator kan lekken.

### 9.2 Luchtfilter (Afb. 12)

Reinig het luchtfilter regelmatig en vervang het indien nodig.

- Open beide klemmen en verwijder het luchtfilterdeksel.
- Verwijder de filterelementen.
- Gebruik geen schurende schoonmaakmiddelen of benzine om de elementen te reinigen.
- Reinig de elementen door ze op een plat oppervlak te tikken. Reinig indien nodig met zeepwater, daarna afspoelen met schoon water en aan de lucht laten drogen.
- Monteer in omgekeerde volgorde.

**OPGELET:**

**Laat de motor nooit draaien zonder luchtfilterelement. Snelle motorslijtage is het gevolg van verontreinigingen zoals stof en vuil die door de carburateur in de motor worden gezogen.**

### 9.3 Bougie (Afb. 13)

Controleer na 20 bedrijfsuren of de bougie (item 26) vuil is en maak deze indien nodig schoon met een koperdraadborstel. Onderhoud de bougie vervolgens na elke 100 bedrijfsuren.

- Trek de bougie met een draaibeweging los.
- Verwijder de bougie met de meegeleverde bougiesleutel.
- Monteer in omgekeerde volgorde.

### 9.4 Olie verversen (Afb. 14-17)

De motorolie kan het best worden ververst wanneer de motor op bedrijfstemperatuur is.

- Gebruik alleen motorolie (15W40 en 5W30 voor temperaturen beneden 0 °C).
- Plaats de generator op een licht hellend oppervlak zodat de olieaftapplug zich aan de onderkant bevindt.
- Open de olievulplug (item 10).
- Open de olieaftapplug (Afb. 14 - item 9) en laat de hete motorolie weglopen in een lekbak (Afb. 15).
- Nadat de oude olie is afgetapt, sluit u de olieaftapplug (Afb. 16) en plaatst u de generator weer op een vlakke ondergrond.
- Vul motorolie bij tot de bovenste markering op de oliepeilstok (Afb. 17).
- Voer de afgewerkte olie op de juiste manier af.

**OPMERKING:**

**Draai de peilstok niet in om het oliepeil te controleren, maar steek hem alleen tot aan de schroefdraad in.**

Voer afgewerkte olie op de juiste manier af door deze naar een inzamelpunt te brengen. De meeste benzinestations, garages en recyclingcentra accepteren afgewerkte olie zonder kosten te rekenen. Voeg geen antivriesmiddel of transmissievloeistof toe aan de afgewerkte olie. Houd afgewerkte olie buiten het bereik van kinderen en uit de buurt van ontstekingsbronnen.

## 9.5 Uitschakeling door laag oliepeil

De olietekortbeveiliging (item 11) reageert als er te weinig olie in de motor zit. In dit geval is het niet mogelijk om de motor te starten of zal deze na korte tijd automatisch afslaan. De motor kan pas weer worden gestart nadat de motorolie is bijgevuld (zie de paragraaf "Olie verversen").

## 9.6 De accu vervangen

Voer deze procedure uit terwijl de generator is uitgeschakeld.

- Zoek de minkabel (–) van de accu, gemarkeerd met zwart, en maak deze los.
- Zoek de pluskabel (+) van de accu, gemarkeerd met rood, en maak deze ook los.

### WAARSCHUWING:

**Maak eerst de min los en dan de plus om elektrische schokken te voorkomen.**

**Raak de positieve en negatieve pool van de accu niet tegelijkertijd aan.**

- De bevestigingsriem van de accu heeft één of twee schroeven die hem op zijn plaats houden.
- Verwijder de lege accu en installeer de nieuwe. Plaats de nieuwe accu op dezelfde manier als de vorige.
- Sluit de accukabels weer aan, eerst de positieve en dan de negatieve.
- Zet de nieuwe accu vast met de bevestigingsriem.
- Voer de gebruikte accu af door deze naar een inzamelpunt te brengen volgens de plaatselijke voorschriften. Gooi de accu niet weg in het milieu (zie ook het hoofdstuk "Verwijdering en recycling").

### OPGELET:

**De accu bevat zuur, ga er voorzichtig mee om.**

## 9.7 Opslag

Langdurige opslag van de generator vereist enkele preventieve procedures om achteruitgang te voorkomen.

- Schakel de generator uit
- Tap alle brandstof uit de brandstoftank af in een geschikte goedgekeurde bak.
- Zorg ervoor dat de brandstofkraan (item 16) op "OFF" staat (zie Afb. 7b).
- Laat de generator afkoelen.
- Verwijder de bougie.
- Sla de generator op in een veilige, droge en geventileerde ruimte, onder een afdekking om ophoping van stof en vuil te voorkomen.



**Belangrijk: Leeg de brandstoftank niet in een afgesloten ruimte. Houd sigaretten en open vuur uit de buurt tijdens de handeling. Brandstofdampen kunnen explosies en brand veroorzaken.**

### BELANGRIJK!

Sla de generator nooit onbeschermd buiten op.

### WAARSCHUWING:

**Brandstof kan onder bepaalde omstandigheden licht ontvlambaar en explosief worden. Het is uiterst belangrijk om brandstof uit de buurt van warmtebronnen te bewaren.**

## 9.8 Vervangende onderdelen bestellen:

Vermeld de volgende gegevens wanneer u vervangende onderdelen bestelt:

- Type generator.
- Artikelnummer van de generator.

## 10. VERWIJDERING EN RECYCLING

Het apparaat wordt geleverd in een verpakking om schade tijdens transport te voorkomen. Deze verpakking is grondstof en kan dus worden hergebruikt of worden teruggevoerd naar het grondstofsysteem.

Het apparaat en de accessoires zijn gemaakt van verschillende soorten materiaal, zoals metaal en kunststof.

N
L



### INFORMATIE VOOR GEBRUIKERS VAN ELEKTRISCHE EN ELEKTRONISCHE APPARATUUR (EEE).

Deze informatie wordt verstrekt om te voldoen aan de wettelijke vereisten van de WEEE-richtlijn en om verantwoorde en milieuvriendelijke verwijderingspraktijken te bevorderen:

Het symbool van de doorgekruiste vuilnisbak op de apparatuur of de verpakking betekent dat het product aan het einde van zijn levensduur gescheiden van ander afval moet worden ingezameld.




### INFORMATIE AAN GEBRUIKERS OVER DE ACCU.

Deze informatie wordt verstrekt om te voldoen aan de wettelijke vereisten van Richtlijn 2006/66/EG inzake batterijen en accu's, evenals afgedankte batterijen en accu's, ter bevordering van verantwoorde en milieuvriendelijke verwijderingspraktijken.

De doorgekruiste vuilnisbak op accu's geeft aan dat het product aan het einde van zijn levensduur gescheiden van ander afval moet worden ingezameld voor een goede verwerking en recycling. Voor accu's worden naast het symbool ook de chemische symbolen voor de gebruikte metalen aangegeven: kwik (Hg), lood (Pb) en cadmium (Cd), als de accu meer dan 0,0005% kwik, 0,004% lood of 0,002% cadmium bevat.

- Bij afvoer moet het apparaat worden afgeleverd bij een centrum voor gescheiden inzameling of moeten alternatieven worden gezocht die voldoen aan de plaatselijke voorschriften.
- Een correcte verwijdering van het apparaat draagt bij aan het voorkomen van mogelijke negatieve effecten op het milieu en de menselijke gezondheid als gevolg van onjuiste afvalverwerking.
- Het recyclen van de materialen waaruit het apparaat is gemaakt, bevordert het behoud van natuurlijke hulpbronnen en vermindert de impact op het milieu.
- Gebruikers die zich niet houden aan de voorschriften met betrekking tot de verwijdering van de WEEE-richtlijn en Richtlijn 2006/66/EG inzake batterijen en accu's, evenals afgedankte batterijen en accu's, kunnen worden onderworpen aan sancties zoals voorgeschreven door de nationale wetgeving.

Voor aanvullende informatie over de gescheiden inzamelingssystemen voor de WEEE-richtlijn en Richtlijn 2006/66/EG inzake batterijen en accu's, evenals afgedankte batterijen en accu's, verwijzen wij u naar uw lokale overheid.

## 11. VERVOER

Volg deze stappen om de generator te vervoeren:

- Schakel de generator uit.
- Laat de generator afkoelen.
- Sluit de brandstofkraan (Afb. 7b).

Voor een veilig transport moet deze generator worden gedragen door **ten minste één persoon aan elke transportgreep** (item 21).



### WAARSCHUWING:

**Gebruik de generator niet terwijl hij op een voertuig staat. Haal de generator uit het voertuig en gebruik hem op een goed geventileerde plaats.**

**Plaats de generator niet op een voertuig in direct zonlicht. Als de generator langere tijd in een afgesloten voertuig wordt achtergelaten, kan de brandstof verdampen als gevolg van de hoge temperaturen, wat tot een explosie kan leiden.**

**Als u touwen of spanbanden gebruikt om de generator voor het vervoer vast te zetten, zorg er dan voor dat u alleen de framestaven als bevestigingspunten gebruikt. Maak geen touwen of riemen vast aan de behuizing of de handgreep van de generator.**

## 12. PROBLEMEN OPLOSSEN

| PROBLEEM | OORZAAK | OPLOSSING |
|---|---|---|
| Motor start niet | 1. Uitschakeling door olietekort<br>2. Bougie vervuild<br>3. Geen brandstof<br>4. Accuspanning te laag | 1. Oliepeil controleren, motorolie bijvullen<br>2. Bougie reinigen of vervangen (elektrodeafstand 0,6 - 0,7 mm)<br>3. Vul brandstof bij / controleer de brandstofkraan<br>4. Laad de accu op |
| Generator levert te weinig of geen spanning | 1. Regelaar of condensator defect<br>2. Overbelastingsbeveiliging is geactiveerd<br>3. Luchtfilter is vuil | 1. Neem contact op met uw dealer<br>2. Schakel de stroomonderbreker in en verminder de belasting<br>3. Reinig of vervang het filter |

## 13. ONDERHOUDSSCHEMA

Het doel van het onderhoudsschema is om de generator in de beste bedrijfsconditie te houden.
Inspecteer of onderhoud het apparaat zoals aangegeven in de onderstaande tabel.

| Periodiek onderhoud. Uitvoeren na het aangegeven maanden of bedrijfsuren, wat het eerst komt. / ITEM | | Elk gebruik | Eerste maand of 20 uur. | Om de 3 maanden of 50 uur. | Om de 6 maanden of 100 uur. | Elk jaar of 200 uur. |
|---|---|---|---|---|---|---|
| Motorolie | Peil controleren | ● | | | | |
| | Verversen | | ● | | ● | |
| Luchtfilter | Controleren | ● | | | | |
| | Reinigen | | | ● (1) | | |
| Bougie | Controleren-afstellen | | | | ● | |
| | Vervangen | | | | | ● |
| Vonkenvanger | Reinigen | | | | ● | |
| Klepspeling | Controleren-afstellen | | | | | ● (2) |
| Verbrandingskamer | Reinigen | Na elke 300 uur. (2) | | | | |
| Brandstoftank en filter | Reinigen | | | | ● (2) | |
| Brandstofleiding | Controleren | Om de 2 jaar (vervangen indien nodig) (2) | | | | |

**Opmerking:**

(1) Vaker in stoffige omgevingen.

(2) Deze items moeten worden onderhouden door uw dealer, raadpleeg de handleiding voor de onderhoudsprocedures.

Het niet volgen van dit onderhoudsschema kan leiden tot storingen die niet door de garantie worden gedekt.

## 1. IDENTIFIKATION AF KOMPONENTER

Se figuren ovenfor, hvor generatorens hoveddele er nummereret.

1. Tankindikator
2. Brændstofdæksel
3. 230 V-stikkontakter
4. 400 V-stikkontakt
5. 12V DC-terminaler (kun SG 4200B)
6. Stelforbindelse

7a. Overbelastningsafbryder til 230 V

7b. Overbelastningsafbryder til 400 V

7c. Overbelastningsafbryder til 12 V (kun SG 4200B)

8. Voltmeter
9. Olieaftapningsprop
10. Oliepåfyldningsprop
11. Automatisk olieafbrydelse
12. Elektrisk startnøgle
13. Choke-greb
14. Træksnor
15. Elektrisk starter
16. Brændstofhane
17. Hjul
18. Bærehåndtag

18a. Monteringssæt til bærehåndtag

19. Gummifødder
20. Batteri
21. Transporthåndtag
22. Adapterkabel til jævnstrømsudtag (kun SG 4200)
23. Nøglesæt til tændrør
24. Luftfiltersæt
25. Sæt til samling af hjul
26. Tændrør
27. Valgafbryder 230 V / 400 V
28. Lyddæmper



## 2. INTRODUKTION

Før generatoren tages i brug, er det vigtigt at læse og forstå den fulde vejledning. Den indeholder vigtige instruktioner og sikkerhedsretningslinjer, som vil hjælpe dig med at betjene generatoren sikkert og undgå potentielle risici eller farer.

Vær opmærksom på udsagn, der indledes med følgende ord, da de angiver potentielle farer:

### ADVARSEL:

**Angiver en fare, der kan føre til dødsfald eller alvorlig personskade, hvis instruktionerne ikke følges.**

### OBS:

**Angiver en fare, der kan føre til mindre skader eller skade på udstyr, hvis instruktionerne ikke følges.**

### Bemærk:

**Giver yderligere oplysninger, som ikke er afgørende for sikker drift, men som kan være nyttige.**

Husk, at denne vejledning er en vigtig del af generatoren og altid skal opbevares sammen med den. Hvis du giver generatoren videre til en anden person, skal du også udlevere denne vejledning.

Ingen del af denne publikation må gengives uden skriftlig tilladelse.

Din sikkerhed er vores højeste prioritet, så følg omhyggeligt alle sikkerhedsretningslinjerne i denne vejledning. Vi kan ikke holdes ansvarlige for eventuelle skader eller ulykker, der opstår, hvis du ikke følger disse instruktioner.

### ADVARSEL:

**Hvis du ignorerer disse instruktioner, kan det resultere i alvorlig personskade eller beskadigelse af generatoren.**

## 3. SIKKERHEDSMÆRKATER OG -SYMBOLER

### Sikkerhedsmærkater:

| Symbol | Betegnelse/forklaring |
|---|---|
|  | Læs og forstå sikkerhedsinstruktionerne, før du bruger generatoren. |
|  | Brug høreværn, når du bruger generatoren. |
|  | Frakobl alt udstyr fra stikkontakterne, når der udføres vedligeholdelse, eller når det efterlades uden opsyn og er slukket. |
|  | Advarsel: brændstoffet er særdeles flygtigt, brandfarligt og eksplosivt. |
|  | Rygning og åben ild er forbudt i nærheden af generatoren. |
|  | Advarsel: under drift dannes der giftige gasser, f.eks. kulilte (som er en farveløs og lugtfri gas), og denne gas kan føre til kvælning. Brug kun generatoren udendørs for at sikre tilstrækkelig ventilation. |
|  | Advarsel: der er farlige spændinger til stede, når generatoren er i brug.<br>Sluk altid for generatoren, før du udfører vedligeholdelse. |
|  | Generatoren må ikke tilsluttes det offentlige elnet. I tilfælde af forkert tilslutning er der risiko for brand og materielle skader, herunder elektrisk stød for personer, der bruger generatoren og arbejder på den offentlige elnet. |
|  | OBS: Risiko for personskade!<br>Sluk for motoren, og træk tændrørsstikket ud, før servicearbejdet påbegyndes. |

| Symbol | Betegnelse/forklaring |
|---|---|
|  | Udstødningen bliver særdeles varm under drift. Lad motoren køle af, før du udfører vedligeholdelse, opbevaring og tankning.<br>Rør ikke ved udstødningen for at undgå risikoen for forbrændinger og skader. |
|  | Sluk for motoren, og lad den køle af, før du fylder brændstof på generatoren.<br>Brændstof er ekstremt brandfarligt og kan under visse forhold være eksplosivt.<br>Tank kun generatoren i velventilerede områder og sørg for, at der ikke er åben ild, gnister eller cigaretter til stede. Ethvert spild af brændstof skal omgående tørres op. |
|  | **KONTROLLÉR MOTOROLIE**<br>Før du kontrollerer eller påfylder olie, skal du sørge for, at generatoren står på et stabilt og plant underlag med slukket motor.<br>● Fjern oliepåfyldningsdækslet, og kontroller motoroliestanden.<br>● Hvis olieniveauet er under den nederste linje, skal der fyldes op med passende olie til den øverste linje. Skru ikke oliepåfyldningsdækslet i, når du kontrollerer oliestanden.<br>● Skift olie, hvis den er forurenet.<br>**⚠ Pas på!**<br>***Af sikkerhedsmæssige årsager skal generatoren være slukket, når olien kontrolleres eller påfyldes. Manglende overholdelse af disse anvisninger kan resultere i farlige situationer, som i yderste konsekvens kan få generatoren til at bryde i brand.*** |

### Symboler:

 Stelforbindelse

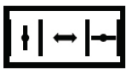 Choke-greb

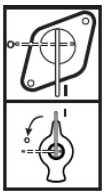 Brændstofhane

D
K


Brændstofmåler


Voltmeter


On/Off


Vekselstrøm (AC)


Overbelastningsafbryder


Jævnstrøm (DC)
(kun SG 4200B)

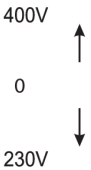

Valgafbryder 400 V~ / 230 V~


Status for startnøglelås


Forberedelsesstatus starter


Drejeretning for nøgle til at starte motoren


Positiv DC-terminal / negativ DC-terminal (kun SG 4200B)

L 1,2,3 AC 230V~ I henhold til 230 V~ stikkontakt

AC 400V I henhold til 400 V~ stikkontakt

# 4. SIKKERHEDSINSTRUKTIONER

Tak, fordi du valgte vores generator. Denne generator er designet til at levere pålidelig strøm til forskellige anvendelser. Før generatoren tages i brug, er det vigtigt at forstå de sikkerhedsforanstaltninger og retningslinjer, der er beskrevet i denne vejledning. Gør dig fortrolig med generatorens egenskaber og funktioner for at sikre en sikker og effektiv drift.

## 4.1 Brugernes ansvar

- Opbevar alle sikkerhedsforskrifter og instruktioner på et sikkert sted til senere brug.
- Udlever denne vejledning til midlertidige brugere af generatoren.
- Hvis man ikke følger sikkerhedsforskrifterne og instruktionerne, kan det resultere i elektrisk stød, brand og/eller alvorlig personskade.
- Få alt vedligeholdelsesarbejde på generatoren udført af autoriseret og kvalificeret vedligeholdelsespersonale.
- Sluk altid for generatoren før rengøring eller udskiftning/påfyldning af olie for at undgå skader som følge af utilsigtet opstart.
- Hold generatoren væk fra uautoriserede brugere, børn og kæledyr.
- Generatoren er ikke beregnet til at blive brugt af personer med nedsatte fysiske, sensoriske eller mentale evner eller manglende erfaring og viden.
- Hold altid generatoren i god teknisk driftstilstand. Det betyder, at man regelmæssigt skal inspicere generatoren for skader og sikre, at alle sikkerhedsanordninger er i orden.
- Fjern ikke betjeningspanelet, og skift ikke ledninger til betjeningspanelet.
- Bær passende tøj og brug personlige værnemidler (PPE) alt efter typen af indgreb (beskyttelseshandsker, isolerede handsker, briller, øreprop per).

## 4.2 Farer i forbindelse med uautoriserede ændringer eller indgreb

- Fjern ikke sikkerhedsafskærmningerne.
- Der må kun bruges originale dele til vedligeholdelse og tilbehør.
- Der må ikke foretages ændringer i motorens eller generatorens indstillinger.
- Reparationer og justeringer må kun udføres af autoriseret, uddannet personale.

### OBS:

**Motorhastigheden er fabriksindstillet til at garantere en sikker drift.**

**Forsøg ikke at ændre den forudindstillede hastighed. Generatoren eller det tilsluttede udstyr kan blive beskadiget.**

## 4.3 Farer i forbindelse med udstødning

Udstødningen indeholder giftig kulilte, en farveløs og lugtfri gas. Indånding af udstødning kan medføre bevidstløshed og kan føre til døden.

### ADVARSEL:

**Brug aldrig generatoren i et hus, en garage, en kælder, en krybekælder, et køretøj, en anhænger eller en båd eller i et lukket eller delvist lukket rum.**

**Brug aldrig generatoren i nærheden af åbne døre, vinduer, ventilationskanaler eller luger.**

## 4.4 Farer i forbindelse med positionering og stabilitet

- Anbring generatoren i en sikker, jævn position på en flad, ren, skridsikker og stabil overflade.
- Du må ikke dreje, tippe eller ændre generatorens position, mens den arbejder.
- Generatoren skal stå stille, mens den er i drift.

## 4.5 Farer i forbindelse med transport

- Sørg for, at generatoren ikke kan forskubbe sig og vælte under transport.
- Betjen ikke generatoren, mens den transporteres eller løftes.
- Brug ikke generatoren, når den er opmagasineret.

## 4.6 Farer i forbindelse med brand og forbrændinger

- Placer generatoren mindst 1 meter væk fra bygninger og enhver form for køretøj, anhænger, båd eller andet udstyr under drift.
- Før generatoren tages i brug, skal der træffes yderligere foranstaltninger for at forhindre brand og eksplosioner, f.eks. ved at sørge for passende brandslukkere.
- Hold brændbare materialer væk fra generatoren.
- Brug ikke med afmonterede hjul og/eller gummifødder.

### ADVARSEL:

**Varme overflader. Forbrændingsmotoren og lyddæmperen på generatoren bliver varme under drift og kan forblive varme i et stykke tid, efter at motoren er stoppet. Rør ikke ved disse dele, mens de er varme, da de kan forårsage forbrændinger.**

- Lad motoren køle i mindst 30 minutter, før du opbevarer generatoren indendørs.
- Brug ikke generatoren i områder med stor risiko for brand.

## 4.7 Fare relateret til mekanisk sikkerhed

- Rør ikke ved nogen mekanisk drevne dele.
- Fjern ikke sikkerhedsafskærmningerne.

## 4.8 Farer i forbindelse med elektrisk sikkerhed

- Tilslut ikke generatoren parallelt med andre generatorer.

- Når du arbejder udendørs, må du kun bruge forlængerledninger, der er godkendt til udendørs brug, og som er mærket i overensstemmelse hermed (H07RN).
- Brug aldrig defekt eller beskadiget elektrisk udstyr, inklusive forlængerledninger og stikforbindelser.
- Kontrollér, at forlængerkablerne er intakte, før de tilsluttes generatoren. Brug aldrig defekte eller beskadigede kabler.
- Den samlede længde af de anvendte forlængerkabler eller mobile distributionsnet må ikke overstige 50 m for 1,5 $mm^2$ og 100 m for 2,5 $mm^2$. Hvis du bruger en længere forlængerledning, kan det føre til strømsvigt, som kan påvirke brugen af tilsluttede værktøjer eller enheder.
- Rør aldrig ved generatoren med våde hænder.
- Betjen aldrig generatoren i regn, sne, høj luftfugtighed eller i nærheden af en swinningpool eller et sprinklersystem, eller når du har våde hænder.



**ADVARSEL:**

**Stelforbindelse hjælper med at forhindre elektriske stød og elektrisk stød ved at skabe en vej for overskydende elektrisk strøm til at flyde ned i jorden.**

**Se denne vejledning for korrekte jordingsmetoder.**

**Sørg for, at generatoren er korrekt jordet, og at stelforbindelserne er tætte.**

## 4.9 Farer i forbindelse med brændstof og tankning

- Sluk altid for motoren, når du fylder brændstof på generatoren.
- Brændstof og brændstofdampe er særdeles brændbare eller eksplosive.
- Fyld ikke brændstof på, og tøm ikke tanken i nærheden af åbent lys, ild eller gnister.
- Ryg ikke i nærheden af brændstof, og hold andre flammer og gnister væk.
- Når du tanker generatoren, skal du sørge for, at der ikke spildes brændstof på motoren eller udstødningsrøret.
- Overfyld aldrig brændstoftanken.

## 4.10 Farer i forbindelse med driftsforhold

- Udsæt ikke generatoren for fugt eller støv.
- Tilladt omgivelsestemperatur: - 10 til + 40 °C, maks. tilladt højde over havets overflade 1000 m, maks. tilladt relativ luftfugtighed: 90 % (ikke-kondenserende).
- Beskyt de elektriske og elektroniske komponenter mod udsættelse af fugt.
- Brug ikke generatoren i potentielt eksplosive atmosfærer.
- Dæk aldrig generatoren til, når den er i brug.

## 4.11 Farer i forbindelse med batteri

Batterier udgør en potentiel fare på grund af produktionen af eksplosiv brintgas. Antændelse af disse gasser kan medføre alvorlig personskade eller blindhed. Det er vigtigt at sørge for tilstrækkelig ventilation under opladning.

En gnist eller flamme kan få batteriet til at eksplodere med tilstrækkelig kraft til at skade dig alvorligt.

Der må ikke pilles ved batteriet på grund af de farlige stoffer, der findes indeni.

**ADVARSEL:**

**Batteripoler, terminaler og tilhørende tilbehør indeholder bly og blyforbindelser.**

**Vask dine hænder grundigt, når du har håndteret dem.**

### 4.12 Resterende farer

Generatorer kan udgøre en restrisiko, selv når de bruges korrekt. Følgende potentielle farer kan udledes af generatorens type og design:

- **Elektrisk stød:** Kontakt med elektriske forbindelser eller komponenter i generatoren kan resultere i elektrisk stød.
- **Skader på hørelsen:** Kontinuerlig brug af generatoren uden høreværn kan skade hørelsen.
- **Kulilteforgiftning:** Indånding af udstødningsgasser fra forbrændingsmotoren kan føre til kulilteforgiftning.
- **Forbrændinger af huden:** Kontakt med brændstof kan give forbrændinger på huden.
- **Varme dele:** Kontakt med varme dele kan medføre risiko for personskade eller beskadigelse.

For at minimere disse risici er det vigtigt at tage følgende forholdsregler:

- Følg altid denne brugsanvisning.
- Brug høreværn, når du betjener generatoren i længere tid ad gangen.
- Ventilér området omkring generatoren ordentligt for at forhindre ophobning af kulilte.
- Undgå kontakt med brændstof.
- Undgå kontakt med varme overflader.

## 5. KORREKT BRUG

- Generatoren er designet til applikationer, der kræver 230 V og 400 V AC eller 12 V DC forsyning (12 V DC kun SG 4200B).
- Generatoren er beregnet til at forsyne elektrisk værktøj eller udstyr med strøm. Når du bruger generatoren med værktøj eller apparater, skal du kontrollere, at de er kompatible med generatorens strømforsyning i overensstemmelse med den relevante producents anvisninger.
- I tvivlstilfælde skal du henvende dig til en autoriseret forhandler af det pågældende apparat. Generatoren må kun bruges til det foreskrevne formål. Enhver anden brug anses for at være et tilfælde af misbrug.

DK

### 5.1 Driftstilstand S1 (kontinuerlig drift)

Generatoren kan drives kontinuerligt med den (S1) effekt som er angivet under "Tekniske data".

### 5.2 Driftstilstand S2 (midlertidig drift)

Generatoren kan drives midlertidigt med den (S2) effekt som er angivet under "Tekniske data".

Efterfølgende skal generatoren stoppes i en tidsperiode for at forhindre, at den bliver overophedet.

## 6. TEKNISKE DATA

Se det tekniske ark (separat dokument).

De tal, der er angivet i "Tekniske data" for lydeffektniveau (LWA) og lydtrykniveau (LpA), er emissionsniveauer og ikke nødvendigvis sikre arbejdsniveauer. Selv om der er en sammenhæng mellem emission og eksponeringsniveauer, kan dette ikke bruges pålideligt til at afgøre, om der er behov for yderligere forholdsregler eller ej. Faktorer, der påvirker det faktiske eksponeringsniveau for arbejdsstyrken, omfatter arbejdsrummets karakteristika, andre støjkilder osv., dvs. antallet af maskiner og andre tilstødende processer, og hvor lang tid en operatør er udsat for støj. Det tilladte eksponeringsniveau kan også variere fra land til land. Disse oplysninger vil dog gøre det muligt for brugeren af maskinen at foretage en bedre vurdering af faren og risikoen.

Tekniske data kan variere afhængigt af typen og kan ændres uden varsel.



## 7. KONTROL FØR DRIFT

Fjern emballagematerialet, og kontroller, at alle dele er leveret. Placer generatoren på en fast, flad overflade i nærheden af det elektriske udstyr, og sørg for korrekt ventilation.

Før du tager generatoren i brug, skal disse kontroller inden drift udføres:

### 7.1 Visuel inspektion

- Sørg for at kontrollere generatoren på en plan overflade med motoren stoppet.
- Frakobl alt elektrisk udstyr, som allerede er tilsluttet generatoren.
- Sørg for, at generatoren har tilstrækkelig ventilation og kan fungere under sikre forhold (se kapitlet "Sikkerhedsinstruktioner").
- Kontrollér, at tændkablet er fastgjort til tændrøret.
- Foretag en visuel inspektion for skader.
- Sørg for, at alle afskærmninger er på plads.
- Kig rundt om og under motoren efter tegn på olie- eller brændstoflækager.
- Sørg for, at batteripolerne er tilsluttet.



**Bemærk:**

**Brug ikke denne generator med afmonterede hjul og/eller gummifødder. Kontrollér, at gummifødderne er korrekt monteret, og at hjulene er fastgjort til akslen.**

### 7.2 Kontrollér motorolie (billede 2)

- Kontrollér motoroliestanden ved hjælp af oliepåfyldningsproppen (punkt 10).
- Skru ikke oliepåfyldningsdækslet i, når du kontrollerer oliestanden.
- Påfyld om nødvendigt den anbefalede olie til den øvre grænse.

**Bemærk:**

**Brug af ikke rensende olie eller 2-takts motorolie kan forkorte motorens levetid.**

**Brug kun ren 4-takts motorolie (15W40 eller 5W30, hvis temperaturen er under 0 °C).**

Bortskaf brugt motorolie på en måde, der er forenelig med miljøet. Bortskaf det i overensstemmelse med de metoder, der er fastsat i de lokale bestemmelser.

Du må ikke smide det i skraldespanden eller hælde det ud på jorden.

### 7.3 Kontrollér brændstofniveau

- Kontrollér brændstofniveauet på tankindikatoren (punkt 1).
- Luk brændstofhanen (punkt 16) før der påfyldes igen.
- Hvis brændstofniveauet er lavt, skal du fylde brændstof på.
- Stram tankdækslet (punkt 2) godt efter påfyldning af brændstof.
- Tør spildt brændstof grundigt af, før du starter motoren.

**OBS:**

**Brug kun *blyfri benzin* (E10).**

**Brug ikke blandinger.**

**ADVARSEL:**

**Pas på, at der ikke kommer støv, snavs, vand eller andre fremmedlegemer i brændstoffet.**

## 8. IBRUGTAGNING

Generatoren leveres til dig uden driftsvæsker som brændstof eller motorolie.

Du skal fylde olie på motoren før første opstart.

### 8.1 Hjulsamling (billede 3)

- Tag den ene ende af bolten (punkt 25), og stik den gennem hullet i rammen.
- Fastgør bolten ved at sætte en møtrik og en spændskive på den anden ende.
- Skub fatningen på den resterende ende af bolten (punkt 25).
- Placér hjulet over soklen.
- Sæt en spændskive på bolten, og fastgør den med en møtrik.
- Gentag samme procedure for at samle venstre hjul.

**Bemærk:**

**Hjulene skal pumpes, eftersom de sendes med et lavere tryk (maks. måletryk 3 bar/0,3 MPa).**

### 8.2 Samling af gummifødder (billede 4)

- Hold foden (punkt 19) mod rammen som vist på billedet.
- Sæt en bolt ind gennem hullet i rammen og hullet i foden.
- Fastgør bolten ved at sætte en møtrik på.
- Gentag samme procedure for de tre andre bolte og møtrikker.

### 8.3 Samling af transporthåndtag (billede 5)

- Placer bærehåndtaget (punkt 18) på rammen på det angivne sted.
- Fastgør håndtaget til rammen med boltene og de to spændskiver som vist på billede 5.
- Brugeren kan justere bærehåndtagets position ved at løsne knappen og dreje bærehåndtaget (punkt 18) til vandret position.

## 8.4 Batterisamling (billede 6)

**ADVARSEL:**

**Batteripoler, terminaler og tilhørende tilbehør indeholder bly og blyforbindelser.Vask dine hænder grundigt, når du har håndteret dem.**

Batteriet er blevet frakoblet i forbindelse med forsendelse. Udfør denne procedure, mens generatoren er slukket. Følg nedenstående trin for at installere batteriet:

- Identificer batteriets placering og dets holderbånd; holderbåndet er udstyret med en eller to skruer til at holde batteriet på plads.
- Installér batteriet, sørg for at placere det korrekt, og fastgør det ved hjælp af holderbåndet.
- Begynd med at forbinde batteriets positive (+) kabel til batteriets positive (+) pol (begge røde), og sørg for, at bolten er fastspændt.
- Tilslut derefter batteriets negative (–) kabel (sort farve) til batteriets negative (–) pol på batteriet (blå farve), og fastspænd bolten.
- Kontrollér, at batteriets holderbånd er spændt.
- Brug aldrig generatoren uden batteriets holderbånd, da det kan føre til dårlig motor- og generatorydelse.

## 8.5 Stelforbindelse (billede 1a)

Huset skal have en stelforbindelse for at aflede statisk elektricitet.

- tilslut den ene ende af et kabel til stelforbindelsen (punkt 6) på generatoren,
- tilslut den anden ende af det samme kabel til en ekstern stelforbindelse (f.eks. en jordstang).

**Bemærk:**

**Brug en stelledning med tilstrækkelig strømkapacitet.**

**Stelledningsdiameter: 0,12 mm (0,005 tommer) pr. ampere – f.eks: 10 ampere – 1,2 mm (0,055 tommer).**

## 8.6 Start af motoren (rekylstarter)

Følg disse trin for at starte motoren med træksnoren:

Tilslut ikke elværktøjet eller enheden, før motoren er startet.

- Åbn brændstofhanen (billede 7a - punkt 16) ved at skrue ned for den.
- Flyt den elektriske starter (billede 8a - punkt 15) til position "ON".
- Flyt chokerhåndtaget (billede 9a - punkt 13) til position lØl.
- Start motoren med træksnoren (billede 10 – punkt 14) ved at trække kraftigt i håndtaget. Hvis motoren ikke starter, skal du trække i håndtaget igen.
- Skub chokerhåndtaget (punkt 13) tilbage igen, efter motoren er startet (billede 9b).

**OBS:**

**Brug beskyttelseshandsker, når du starter med træksnoren. Motoren kan pludselig spole tilbage, når den starter, og det kan resultere i håndskader.**

**Bemærk:**

**Træk altid langsomt i træksnoren, indtil du mærker den første modstand, før du trækker hurtigt i det for at starte motoren.**

**Lad ikke træksnoren piske tilbage af sig selv.**

## 8.7 Start af motoren (elektrisk starter)

Følg disse trin for at starte motoren med den elektriske starter:

- Tilslut ikke elværktøjer eller enheder, før motoren er startet.
- Kontroller batterispændingen. Spændingen bør ikke være mindre end 12 V. Hvis batterispændingen er mindre end 12 V, skal batteriet oplades tilsvarende, før generatoren tages i brug.
- Flyt chokerhåndtaget (billede 9a - punkt 13) til position IØI.
- Åbn brændstofhanen (billede 7a - punkt 16) ved at skrue ned for den.
- Drej den elektriske starter (punkt 15) med nøglen i positionen "START", indtil motoren er startet (billede 11a).
- Skub chokerhåndtaget (punkt 13) tilbage igen, efter motoren er startet (billede 9b).

### ADVARSEL:

**Tilslut ikke elværktøjer eller enheder, før motoren er startet.**

**Brug aldrig en generator indendørs eller i lukkede rum som garager, krybekældre og kældre.**

### ADVARSEL:

**Åbne vinduer og døre kan IKKE forhindre CO (kulilte) i at ophobe sig, når en generator er placeret i et lukket rum.**

**Brug ikke en generator udendørs, hvis dens placering nær døre, vinduer og ventilationsåbninger kan medføre, at CO trænger ind og ophobes i beboede rum.**

### Bemærk:

**Hvis du eller andre udviser symptomer på kulilteforgiftning (CO) (disse kan være, men er ikke begrænset til: svimmelhed, hovedpine, kvalme, døsighed):**

1) **Gå omgående ud i frisk luft og søg lægehjælp.**
2) **Gå ikke ind i området igen, før uddannet og korrekt udstyret personale har vurderet, at det er sikkert.**



## 8.8 Tilslutning af værktøj eller enheder til generatoren

- Tilslut det udstyr, du vil bruge, til stikkene (punkt 3).
- Disse stik kan belastes kontinuerligt (i henhold til S1-værdien) og midlertidigt (i henhold til S2-værdien).
- Se "Tekniske data" for S1- og S2-værdier.

### ADVARSEL:

**Tilslut ikke generatoren til elnettet, da det kan medføre skader på selve generatoren eller på andre elektriske apparater i hjemmet.**

**Tilslut ikke generatoren parallelt med andre generatorer.**

### Bemærk:

**Nogle elektriske apparater (elektriske stiksave, boremaskiner osv.) kan have et højere strømforbrug, når de bruges under vanskelige forhold.**

## 8.9 12 V DC-terminaler (kun til SG 4200B)

DC-terminalerne må **KUN** bruges til opladning af 12-volts bilbatterier.

12 V DC-terminalerne (punkt 5) er farvet røde for at identificere den positive (+) terminal og sorte for at identificere den negative (–) terminal.

### ADVARSEL:

**For at undgå, at der opstår en gnist i nærheden af batteriet, skal du først tilslutte ladekablet til generatoren og derefter til batteriet. Når du er færdig, skal du først fjerne kabelklemmerne ved batteriet.**

**Før du tilslutter ladekabelklemmer til et batteri, der er installeret i et køretøj, skal du frakoble køretøjets batterikabel. Tilslut køretøjets batterikabel igen, når ladekabelklemmerne er fjernet helt. Denne procedure forhindrer muligheden for kortslutning og gnister, hvis du ved et uheld kommer i kontakt med en batteripol og bilens stel eller karosseri.**

**For at oplade et 12 V-batteri:**

- Tilslut ladekablerne (punkt 22) til 12 V DC-terminalerne (punkt 5) på generatoren med korrekt polaritet (batteriets pluspol (+) til generatorens røde terminal og batteriets minuspol (–) til generatorens sorte terminal).
- Tilslut terminalerne på batteriet for at oplade det, du skal bruge de samme polfarver som bruges på generatorstikkene (batteriets plus (+) til rød terminal og batteriets minus (–) til sort terminal).
- Når du er færdig, **skal du først fjerne kabelklemmerne ved batteriet**.

### OBS:

**Forsøg ikke at starte en bilmotor, mens generatoren stadig er tilsluttet batteriet. Det kan forårsage skader på generatoren.**

### OBS:

**Tilslut den positive batteripol til det positive ladekabel. Sørg for ikke at vende ladekablerne, da det kan resultere i alvorlige skader på både generator og batteri.**

## 8.10 Slukning af motoren

- Før du slukker for generatoren, skal du lade den køre kortvarigt uden værktøj eller apparater, så den kan køle ned.
- Flyt den elektriske starter (punkt 15) til positionen "OFF" (billede 11b).
- Luk brændstofhanen (billede 7b).

## 8.11 Overbelastningsafbryder til stik

**Vigtigt!** Generatoren er udstyret med en overbelastningsafbryder.

Dette slukker for stikkontakterne (punkt 3/4). Du kan genstarte stikkontakterne (punkt 3/4) ved at trykke på overbelastningsafbryderen (punkt 7a/7b).

**Vigtigt!** Hvis det sker, skal du reducere den elektriske strøm, du tager fra generatoren, eller fjerne eventuelle defekt værktøj eller enhed forbundet til generatoren.

I tilfælde af overbelastning afbrydes 12 V-forbindelsen (kun for SG 4200B). Ved at trykke på overbelastningskontakten (punkt 7c) kan 12 V-forbindelsen sættes i drift igen.

Hvis det er nødvendigt med reparationer, skal du kontakte dit kundeservicecenter.

## 9. RENGØRING, VEDLIGEHOLDELSE OG OPBEVARING

Sluk for generatoren, og frakobl værktøj eller enheder, før du udfører vedligeholdelse eller service.

- Sluk omgående for generatoren, og kontakt din servicestation:
  a) i tilfælde af usædvanlige vibrationer eller støj;
  b) hvis motoren ser ud til at være overbelastet eller har fejltænding.

### 9.1 Rengøring

Hold hele generatoren fri for snavs og støv, så meget som muligt.

Rengør generatoren, hver gang du er færdig med at bruge den (når den er kølet af).

Rengør udstyret regelmæssigt med en fugtig klud og lidt blød sæbe. Brug ikke rengøringsmidler eller opløsningsmidler; disse kan beskadige udstyrets plastdele. Sørg for, at der ikke kan trænge vand ind i generatoren.

### 9.2 Luftfilter (billede 12)

Rengør luftfilteret med jævne mellemrum, og udskift det om nødvendigt.

- Åbn begge clips, og fjern luftfilterdækslet.
- Fjern filterelementerne.
- Brug ikke slibende rengøringsmidler eller benzin til at rengøre elementerne.
- Rengør elementerne ved at banke på dem på en flad overflade. Rengør om nødvendigt først med sæbevand, og skyl derefter med rent vand og lufttør.
- Saml i omvendt rækkefølge.

**OBS:**

**Kør aldrig motoren uden luftfilterelementet. Hurtig motorslitage skyldes, at forurenende stoffer som støv og snavs trækkes gennem karburatoren og ind i motoren.**

### 9.3 Tændrør (billede 13)

Kontrollér tændrøret (punkt 26) for snavs og skidt efter 20 timers drift, og rengør det om nødvendigt med en kobbertrådbørste. Efterse derefter tændrøret efter hver 100. driftstime.

- Træk tændrørsholderen af med et vrid.
- Fjern tændrøret med den medfølgende tændrørsnøgle.
- Saml i omvendt rækkefølge.

### 9.4 Udskiftning af olie (billede 14-17)

Det er bedst at skifte motorolie, når motoren har arbejdstemperatur.

- Brug kun motorolie (15W40 og brug 5W30, hvis temperaturen er under 0 °C).
- Placér generatoren på en let skrånende overflade, så olieaftapningsproppen er i den nederste ende.
- Åbn oliepåfyldningsproppen (punkt 10).
- Åbn olieaftapningsproppen (billede 14 - punkt 9) og lad den varme motorolie løbe ud i en drypbakke (billede 15).
- Når den gamle olie er løbet ud, skal du lukke olieaftapningsproppen (billede 16), og placér generatoren på en plan overflade igen.
- Fyld motorolie på op til topmærket på oliemålepinden (billede 17).
- Bortskaf spildolien korrekt.

**Bemærk:**

**Du skal ikke skrue oliepinden ind for at kontrollere oliestanden, men blot føre den op til gevindet.**

Bortskaf den brugte olie korrekt ved at aflevere den på et opsamlingssted. De fleste tankstationer, værksteder og genbrugscentre tager imod brugt olie gratis. Tilsæt ikke frostvæske eller transmissionsvæske til den brugte olie. Opbevar brugt olie utilgængeligt for børn og væk fra antændelseskilder.

## 9.5 Automatisk olieafbrydelse

Oliemangelafbryderen (punkt 11) reagerer, hvis der er for lidt olie i motoren. I dette tilfælde vil det ikke være muligt at starte motoren, eller den vil slukke automatisk efter kort tid. Den kan ikke startes igen, før motorolien er blevet påfyldt (se afsnittet "Olieskift").

## 9.6 Udskiftning af batteri

Udfør denne procedure, mens generatoren er slukket.

- Identificer batteriets negative (–) kabel, der er markeret med sort, og løsn det.
- Identificer batteriets positive (+) kabel, der er markeret med rødt, og løsn det også.

**ADVARSEL:**

**Vær omhyggelig med at løsne minuspolen først og derefter pluspolen for at undgå elektrisk stød.**

**Rør ikke samtidig ved batteriets positive og negative poler.**

- Batteriets holderbånd er udstyret med en eller to skruer, der holder det på plads, skru dem ud og fjern dem.
- Fjern det afladede batteri, og sæt det nye i. Sørg for at placere det på samme måde som det forrige.
- Tilslut batterikablerne igen, og start denne gang med det positive og derefter det negative.
- Fastgør det nye batteri ved hjælp af holderbåndet.
- Bortskaf det brugte batteri på et indsamlingscenter i henhold til de lokale bestemmelser. Batteriet må ikke bortskaffes i miljøet (se også kapitlet "Bortskaffelse og genbrug").

**OBS:**

**Batteriet indeholder syre, håndter det med forsigtighed.**

## 9.7 Opbevaring

Langtidsopbevaring af generatoren vil kræve nogle forebyggende procedurer for at beskytte mod forringelse.

- Sluk for generatoren
- Tøm al brændstoffet ned i en egnet, godkendt beholder.
- Sørg for, at brændstofhanen (punkt 16) står i positionen "OFF" (se billede 7b).
- Lad generatoren køle af.
- Fjern tændrøret.
- Opbevar motoren på et sikkert, tørt og ventileret sted under et dæksel for at forhindre støv og snavs i at lægge sig på generatoren.

**Vigtigt:** **Tøm ikke brændstoftanken i lukkede rum. Hold rygning og åben ild væk under arbejdet. Brændstofdampe kan forårsage eksplosioner og brand.**

**VIGTIGT!**

Opbevar aldrig generatoren udendørs.

**ADVARSEL:**

**Brændstof kan være særdeles brandfarligt og kan under visse forhold være eksplosivt. Det er vigtigt at undgå at opbevare brændstof i nærheden af varmekilder.**

## 9.8 Bestilling af reservedele:

Angiv følgende data, når du bestiller reservedele:

- Type af generator.
- Generatorens artikelnummer.

## 10. BORTSKAFFELSE OG GENBRUG

Enheden leveres i emballage for at forhindre skader under transport. Denne emballage er råmateriale og kan derfor genbruges eller returneres til råmaterialesystemet.

Enheden og dens tilbehør er lavet af forskellige typer materiale, f.eks. metal og plast.



### INFORMATION TIL BRUGERE AF ELEKTRISK OG ELEKTRONISK UDSTYR (EEE).

Bemærk, at disse oplysninger gives for at sikre overholdelse af de juridiske krav i WEEE-direktivet og for at fremme ansvarlig og miljøvenlig bortskaffelsespraksis:

Symbolet med den overkrydsede affaldsspand på hjul på udstyret eller dets emballage betyder, at produktet skal indsamles separat fra andet affald, når det er udtjent.




### INFORMATION TIL BRUGERNE OM BATTERIET.

Bemærk, at denne information gives for at sikre overholdelse af de juridiske krav i direktiv 2006/66/EC om batterier og akkumulatorer, samt udtjente batterier og akkumulatorer, for at fremme ansvarlige og miljøbevidste bortskaffelsespraksisser.

Den overkrydsede affaldsspand på batterier viser at ved afslutningen af deres brugstid, skal produktet indsamles separat fra andet affald, for at sikre korrekt behandling og genbrug. For batterier er der ud over symbolet angivet de kemiske symboler for de respektive metaller: kviksølv (Hg), bly (Pb) og cadmium (Cd), hvis batteriet indeholder mere end 0,0005 % kviksølv, 0,004 % bly eller 0,002 % cadmium.



- Brugere, der har til hensigt at bortskaffe udstyret, skal sikre, at det afleveres til de separate indsamlingsfaciliteter, der er etableret af de lokale myndigheder, eller følge alternative muligheder i henhold til lokale bestemmelser.
- Korrekt bortskaffelse af udstyret bidrager til at forhindre potentielle negative virkninger på miljøet og menneskers sundhed som følge af forkert affaldsbehandling.
- Genbrug af de materialer, som udstyret består af, fremmer bevarelsen af naturressourcer og reducerer miljøpåvirkningen.
- Brugere, der ikke overholder bestemmelserne om bortskaffelse af WEEE-direktivet og direktiv 2006/66/EF om batterier og akkumulatorer og udtjente batterier og akkumulatorer, kan blive pålagt sanktioner i henhold til national lovgivning.

For yderligere oplysninger om de separate indsamlingssystemer for WEEE-direktivet og direktiv 2006/66/EF om batterier og akkumulatorer og udtjente batterier og akkumulatorer, bedes du henvende dig til din lokale myndighed.

## 11. TRANSPORT

Følg disse trin for at transportere generatoren:

- Sluk for generatoren.
- Lad generatoren køle af.
- Luk brændstofhanen (billede 7b).

For at sikre sikker transport af denne generator skal du sørge for, at der er **mindst én person til hvert transporthåndtag** (punkt 21).



### ADVARSEL:

**Brug ikke generatoren, mens den står på et køretøj. Tag generatoren af køretøjet, og brug den på et godt ventileret sted.**

**Undgå at placere generatoren på et køretøj i direkte sollys. Hvis generatoren efterlades i et lukket køretøj i længere tid, kan brændstoffet fordampe på grund af de høje temperaturer, hvilket kan føre til en eksplosion.**

**Når du bruger reb eller stropper til at fastgøre generatoren til transport, skal du sørge for kun at bruge rammestængerne som fastgørelsespunkter. Fastgør ikke reb eller stropper til nogen dele af generatorens krop eller håndtag.**

## 12. FEJLFINDING

| FEJL | ÅRSAG | AFHJÆLPNING |
|---|---|---|
| Motoren starter ikke | 1. Afbrydelse for lav oliestand har ikke reageret<br>2. Tændrøret er tilsmudset<br>3. Intet brændstof<br>4. Batterispændingen er for lav | 1. Tjek oliestand, fyld motorolie på<br>2. Rens eller udskift tændrøret (elektrodeafstand 0,6-0,7 mm)<br>3. Fyld brændstof på / tjek brændstofhanen<br>4. Oplad batteriet |
| Generatoren har for lidt eller ingen spænding | 1. Styreenhed eller kondensator defekt<br>2. Overbelastningsafbrydelse er udløst<br>3. Luftfilter er snavset | 1. Kontakt din forhandler<br>2. Aktiver kredsløbsafbryderen og reducer belastningen<br>3. Rengør eller udskift filteret |

## 13. VEDLIGEHOLDELSESPLAN

Formålet med vedligeholdelsesplanen er at holde generatoren i den bedste driftstilstand.

Efterse eller servicér som planlagt i tabellen nedenfor.

| Regelmæssig tjenesteperiode. Udfør det for hver angivet måned eller driftstimeinterval, alt efter hvad der kommer først. / PUNKT | | Hver brug | Første måned eller 20 timer. | Hver 3. måned eller 50 timer. | Hver 6. måned eller 100 timer. | Hvert år eller 200 timer. |
|---|---|---|---|---|---|---|
| Motorolie | Tjek niveau | ● | | | | |
| | Udskift | | ● | | ● | |
| Luftfilter | Tjek | ● | | | | |
| | Rengør | | | ● (1) | | |
| Tændrør | Kontrollér/ juster | | | | ● | |
| | Udskiftning | | | | | ● |
| Gnistfanger | Rengør | | | | ● | |
| Ventilspillerum | Kontrollér/ juster | | | | | ● (2) |
| Forbrændingskammer | Rengør | Efter hver 300 timer. (2) | | | | |
| Brændstoftank og filter | Rengør | | | | ● (2) | |
| Brændstofrør | Tjek | Hvert 2. år (udskiftes om nødvendigt) (2) | | | | |

**Bemærk:**

(1) Service hyppigere ved brug i støvede områder.

(2) Disse punkter skal serviceres af din forhandler, se vejledningen for serviceprocedurer.

Hvis denne vedligeholdelsesplan ikke følges, kan det resultere i fejl, der ikke dækkes af garantien.

## 1. IDENTIFIERING KOMPONENTER

Se figuren ovan där generatorns huvuddelar är numrerade.

1. Tankindikator
2. Bränslelock
3. 230V-strömuttag
4. 400V-strömuttag
5. 12 V DC-terminaler (endast SG 4200B)
6. Jordanslutning

7a. Överbelastningsskydd för 230V
7b. Överbelastningsskydd för 400V
7c. Överbelastningsskydd för 12V (endast SG 4200B)

8. Voltmeter
9. Avtappningsplugg olja
10. Påfyllningsplugg olja
11. Avstängning oljebrist
12. Elektrisk startnyckel
13. Choke-spak
14. Dragsnöre
15. Elektrisk startnyckel
16. Bränslechoke
17. Hjul
18. Bärhandtag

18a. Bärhandtag för monteringssats

19. Gummifötter
20. Batteri
21. Transporthandtag
22. Adapterkabel för DC-uttag (endast SG 4200)
23. Tändstift skruvnyckelsats
24. Luftfiltersats
25. Hjulmonteringssats
26. Tändstift
27. Väljarbrytare 230V / 400V
28. Ljuddämpare

## 2. INLEDNING

Före användning av generatorn är det viktigt att du läser och förstår hela den här bruksanvisningen. Den innehåller viktiga anvisningar och säkerhetsföreskrifter som hjälper dig att använda generatorn på ett säkert sätt och undvika eventuella risker eller faror.

Var särskilt uppmärksam på uttalanden som föregås av följande ord, eftersom de indikerar potentiella faror:

### VARNING:

**Indikerar en fara som kan leda till dödsfall eller allvarliga personskador om instruktionerna inte följs.**

### VARNING:

**Indikerar en risk som kan leda till mindre personskador eller skador på utrustningen om anvisningarna inte följs.**

### ANMÄRKNING:

**Ger ytterligare information som inte är nödvändig för säker drift, men som kan vara till hjälp.**

Kom ihåg att den här bruksanvisningen är en viktig del av generatorn och alltid ska förvaras tillsammans med den. Om du lämnar över generatorn till någon annan ska du även lämna över den här bruksanvisningen.

Ingen del av denna publikation får mångfaldigas utan skriftligt tillstånd.

Din säkerhet är vår högsta prioritet, så följ noga alla säkerhetsanvisningar i den här bruksanvisningen. Vi kan inte hållas ansvariga för eventuella skador eller olyckor som uppstår om du inte följer dessa instruktioner.

### VARNING:

**Om du inte följer dessa anvisningar kan det leda till allvarliga personskador eller skador på generatorn.**

# 3. SÄKERHETSETIKETTER OCH SYMBOLER

**Säkerhetsetiketter:**

| Symbol | Beteckning / Förklaring |
|---|---|
|  | Läs och förstå säkerhetsanvisningarna innan generatorn används. |
|  | Använd hörselskydd när generatorn används. |
|  | Koppla bort all utrustning från eluttaget vid utförande av underhåll eller när den lämnas obevakad och avstängd. |
|  | Varning: bränslet är mycket flyktigt, brandfarligt och explosivt. |
|  | Rökning och öppen eld är förbjuden i närheten av generatorn. |
| <br> | Varning: under drift bildas giftiga gaser, t.ex. kolmonoxid (som är en färglös och luktfri gas), den här gasen kan leda till kvävning. Använd endast generatorn utomhus för att säkerställa tillräcklig ventilation. |
|  | Varning: farliga spänningar förekommer när generatorn är i drift.<br>Stäng alltid av generatorn innan underhåll utförs. |
|  | Generatorn får inte anslutas till det allmänna elnätet. Vid felaktig anslutning finns det risk för brand och materiella skador, inklusive elstötar, för personer som använder generatorn och arbetar på det allmänna elnätet. |
|  | Var försiktig: Risk för personskada!<br>Stäng av motorn och dra ut tändstiftskontakten innan servicearbetet påbörjas. |

| Symbol | Beteckning / Förklaring |
|---|---|
|  | Avgasröret blir mycket varma under drift. Låt motorn svalna innan underhåll, förvaring och tankning utförs.<br>Vidrör inte avgasröret för att undvika risk för brännskador och skador. |
|  | Stäng av motorn och låt den svalna innan generatorn fylls på med bränsle. Bränsle är extremt brandfarligt och kan under vissa förhållanden vara explosivt.<br>Tanka endast generatorn i väl ventilerade utrymmen och se till att det inte finns öppen eld, gnistor eller cigaretter. Eventuellt bränslespill ska omedelbart saneras. |
|  | **KONTROLLERA MOTOROLJA**<br>Innan kontroll eller påfyllning av olja se till att generatorn står på en stabil och jämn yta med motorn avstängd.<br>• Ta av oljepåfyllningslocket och kontrollera motoroljenivån.<br>• Om oljenivån är under den nedre nivålinjen, fyll på med lämplig olja till den övre nivålinjen. Skruva inte i oljepåfyllningslocket när du kontrollerar oljenivån.<br>• Byt ut oljan om den är förorenad.<br>**⚠ Observera!**<br>***Av säkerhetsskäl måste generatorn stängas av när oljan kontrolleras eller fylls på. Om denna anvisning inte följs kan det leda till farliga situationer som i värsta fall kan leda till att generatorn fattar eld.*** |

**Symboler:**

 Jordanslutning

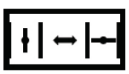 Choke-spak

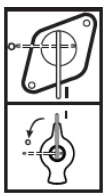 Bränslechoke



Bränslemätare



Voltmeter

I / 0

På/Av



Växelström (AC)



Avstängning vid överbelastning



Likström (DC)
(endast SG 4200B)

400V

0

230V

Väljarbrytare 400V~ / 230V~



Status startnyckellås



Förberedelse status start



Rotationsriktning nyckel för att starta motorn



Positiv DC-anslutning / Negativ DC-anslutning (endast SG 4200B)

L 1,2,3 AC 230V~

Enligt 230V~ vägguttag

AC 400V

Enligt 400V~ vägguttag

# 4. SÄKERHETSANVISNINGAR

Tack för att du valde vår generator. Den här generator är utformad för att ge tillförlitlig kraft för olika tillämpningar. Innan generatorn används är det viktigt att du förstår de säkerhetsåtgärder och riktlinjer som beskrivs i den här bruksanvisningen. Bekanta dig med generatorns egenskaper och funktioner för att säkerställa en säker och effektiv drift.

## 4.1 Användares ansvar

- Förvara alla säkerhetsföreskrifter och instruktioner på ett säkert ställe för framtida bruk.
- Lämna över den här bruksanvisningen till tillfälliga användare av generatorn.
- Om du inte följer säkerhetsföreskrifterna och anvisningarna kan det leda till elektriska stötar, brand och/eller allvarliga skador.
- Allt underhållsarbete på generatorn ska utföras av auktoriserad och kvalificerad underhållspersonal.
- Stäng alltid av generatorn innan rengöring eller byte/påfyllning av olja utförs för att förhindra skador på grund av oavsiktlig start.
- Håll generatorn borta från obehöriga användare, barn och husdjur.
- Generatorn är inte avsedd att användas av personer med nedsatt fysisk, sensorisk eller mental förmåga eller med bristande erfarenhet och kunskap.
- Håll alltid generatorn i gott tekniskt driftskick. Detta innebär att generatorn regelbundet ska inspekteras med avseende på skador och att alla säkerhetsanordningar ska vara i funktionsdugligt skick.
- Ta inte bort manöverpanelen och ändra inte manöverpanelens kablage.
- Bär lämpliga kläder och använd PPE (personlig skyddsutrustning) beroende på typ av ingrepp (skyddshandskar, isolerade handskar, glasögon, öronproppar).

## 4.2 Risker relaterade till obehöriga ändringar eller manipulering

- Avlägsna inte säkerhetsskydden.
- Endast originaldelar får användas för underhåll och tillbehör.
- Inga ändringar får göras i motorns eller generatorns inställningar.
- Reparationer och justeringsarbeten får endast utföras av auktoriserad fackpersonal.

**VARNING:**

**Motorvarvtalet är fabriksinställt för att ge säker drift.**

**Försök inte att ändra den förinställda hastigheten. Generatorn eller ansluten utrustning kan skadas.**

SE

## 4.3 Faror relaterade till avgaser

Avgaserna innehåller giftig kolmonoxid, en färglös och luktfri gas. Andningsavgaser kan orsaka medvetslöshet och kan leda till döden.

**VARNING:**

**Använd aldrig generatorn i ett hus, garage, källare, krypgrund, någon typ av fordon, släpvagn eller båt, eller i något annat slutet eller delvis slutet utrymme.**

**Använd aldrig generatorn i närheten av öppna dörrar, fönster, ventilationsöppningar eller luckor.**

## 4.4 Risker relaterade till positionering och stabilitet

- Placera generatorn i ett säkert, plant läge på ett plant, rent, halkfritt och stabilt underlag.
- Vrid inte, tippa inte och ändra inte generatorns position medan den arbetar.
- Generatorn måste stå stilla när den är i drift.

## 4.5 Transportrelaterade faror

- Säkra generatorn mot att förskjutas och välta under transport.
- Använd inte generatorn när den transporteras eller lyfts.
- Använd inte generatorn när den befinner sig i ett förråd.

## 4.6 Risker relaterade till brand och brännskador

- Placera generatorn minst 1 meter (3 fot) från byggnader och alla typer av fordon, släpvagnar, båtar eller annan utrustning under drift.
- Innan generatorn tas i drift ska du vidta ytterligare åtgärder för att förhindra brand och explosioner, t.ex. genom att tillhandahålla lämpliga brandsläckare.
- Håll lättantändliga material borta från generatorn.
- Använd inte maskinen om hjulen och/eller gummifötterna är borttagna.

**VARNING:**

**Heta ytor. Generatorns förbränningsmotor och ljuddämpare blir varma under drift och kan förbli varma en stund efter att motorn har stoppats. Vidrör inte vid dessa delar när de är varma, eftersom de kan orsaka brännskador.**

- Låt motorn svalna i minst 30 minuter innan du förvarar generatorn inomhus.
- Använd inte generatorn i områden där det finns stor risk för brand.

## 4.7 Risker relaterade till mekanisk säkerhet

- Vidrör inte vid några mekaniskt drivna delar.
- Avlägsna inte säkerhetsskydden.

## 4.8 Elsäkerhetsrelaterade risker

- Generatorn får inte parallellkopplas med andra generatorer.
- Vid arbete utomhus får du endast använda förlängningskablar som är godkända för utomhusbruk och som är märkta med detta (H07RN).
- Använd aldrig felaktig eller skadad elektrisk utrustning, inklusive förlängningskablar och stickkontakter.
- Kontrollera att förlängningskablarna är felfria innan de ansluts till generatorn. Använd aldrig defekta eller skadade kablar.
- Den totala längden på de förlängningskablar eller mobila distributionsnät som används får inte överstiga 50 m för 1,5 $mm^2$ och 100 m för 2,5 $mm^2$. Om du använder en längre förlängning kan det leda till strömavbrott som kan påverka användningen av anslutna verktyg eller enheter.
- Vidrör aldrig generatorn med våta händer.
- Använd aldrig generatorn i regn, snö, vid hög luftfuktighet, i närheten av en pool eller ett sprinklersystem, eller om du har våta händer.



**VARNING:**

**Jordning bidrar till att förhindra elektriska stötar och elstötar genom att skapa en väg för överflödig elektrisk ström att flöda ner i marken.**

**Se denna handbok för korrekta jordningsmetoder.**

**Kontrollera att generatorn är ordentligt jordad och att jordanslutningarna är ordentligt åtdragna.**

## 4.9 Faror i samband med bränsle och tankning

- Stäng alltid av motorn vid bränslepåfyllning på generatorn.
- Bränsle och bränsleångor är mycket brandfarliga eller explosiva.
- Tanka eller töm inte tanken i närheten av öppen belysning, eld eller gnistor.
- Rök inte i närheten av bränsle och håll andra lågor och gnistor borta.
- När du tankar generatorn, se till att inget bränsle spills på motorn eller avgasröret.
- Överfyll aldrig bränsletanken.

## 4.10 Faror relaterade till driftsförhållanden

- Utsätt inte generatorn för fukt eller damm.
- Tillåten omgivningstemperatur: - 10 till + 40 °C, högsta tillåtna höjd över havet 1 000 m, högsta tillåtna relativa luftfuktighet: 90 % (icke-kondenserande).
- Skydda de elektriska och elektroniska komponenterna från att utsättas för fukt.
- Använd inte generatorn i potentiellt explosiva miljöer.
- Täck aldrig över generatorn när den används.

## 4.11 Faror relaterade till batteri

Batterier utgör potentiella faror på grund av produktionen av explosiv vätgas. Om dessa gaser antänds kan det leda till allvarliga skador eller blindhet. Det är viktigt att se till att ventilationen är tillräcklig vid laddning.

En gnista eller flamma kan få batteriet att explodera med tillräcklig kraft för att skada dig allvarligt.

Gör inte åverkan på batteriet på grund av de farliga ämnen som finns inuti.



**VARNING:**

**Batteripoler, terminaler och tillhörande tillbehör innehåller bly och blyföreningar.**

**Tvätta händerna noga efter att du har hanterat dem.**

## 4.12 Kvarvarande faror

Generatorer kan utgöra kvarstående risker även när de används på rätt sätt. Följande potentiella faror kan härledas från generatortyp och konstruktion:

- **Elstöt:** Kontakt med elektriska anslutningar eller komponenter på generatorn kan leda till elektriska stötar.
- **Hörselskada:** Kontinuerlig användning av generatorn utan hörselskydd kan skada hörseln.
- **Kolmonoxidförgiftning:** Inandning av avgaser från förbränningsmotorn kan leda till kolmonoxidförgiftning.
- **Brännskador på huden:** Kontakt med bränsle kan orsaka brännskador på huden.
- **Heta delar:** Kontakt med heta delar kan medföra risk för personskada eller skada.

För att minimera dessa risker är det viktigt att du vidtar följande försiktighetsåtgärder:

- Följ alltid denna bruksanvisning.
- Använd hörselskydd vid användning av generatorn under längre tidsperioder.
- Ventilera området runt generatorn ordentligt för att förhindra uppbyggnad av kolmonoxid.
- Undvik kontakt med bränsle.
- Undvik kontakt med heta ytor.

S
E

# 5. KORREKT ANVÄNDNING

- Generatorn är konstruerad för applikationer som kräver 230V och 400V AC eller 12V DC (12V DC endast SG 4200B).
- Generatorn är avsedd att förse elektriska verktyg eller anordningar med elektricitet. Vid användning av generatorn med verktyg eller apparater, kontrollera att de är kompatibla med generatorns strömförsörjning i enlighet med respektive tillverkares anvisningar.
- Om du är osäker, kontakta en auktoriserad återförsäljare av respektive apparat. Generatorn får endast användas för det ändamål den är avsedd för. All annan användning anses vara missbruk.

## 5.1 Driftläge S1 (kontinuerlig drift)

Generatorn kan drivas kontinuerligt med den angivna (S1) uteffekten i "Tekniska data".

## 5.2 Driftläge S2 (tillfällig drift)

Generatorn kan tillfälligt drivas med den angivna (S2) uteffekten i ”Tekniska data”.

Efteråt måste generatorn stoppas ett tag för att förhindra att den överhettas.

## 6. TEKNISKA DATA

Se tekniskt blad (separat dokument).

De värden som anges i "Tekniska data" för ljudeffektnivå (LWA) och ljudtrycksnivå (LpA) är emissionsnivåer och inte nödvändigtvis säkra arbetsnivåer. Även om det finns ett samband mellan utsläpp och exponeringsnivåer kan detta inte användas på ett tillförlitligt sätt för att avgöra om ytterligare försiktighetsåtgärder krävs eller inte. Faktorer som påverkar den faktiska exponeringsnivån för arbetsstyrkan är bland annat arbetslokalens egenskaper, andra bullerkällor, t.ex. antalet maskiner och andra närliggande processer, och den tid under vilken en operatör exponeras för bullret. Den tillåtna exponeringsnivån kan också variera från land till land. Den här informationen kommer dock att göra det möjligt för maskinens användare att göra en bättre utvärdering av faran och risken.

Tekniska data kan variera beroende på typ och kan ändras utan föregående meddelande.

## 7. KONTROLL FÖRE OPERATION

Ta bort förpackningsmaterialet och kontrollera att alla delar har levererats. Placera generatorn på en fast, plan yta nära den elektriska utrustningen och se till att den ventileras ordentligt.

Innan generatorn tas i drift, utför dessa kontroller varje gång före driftstart:

### 7.1 Visuell inspektion

- Kontrollera generatorn på en plan yta med motorn avstängd.
- Koppla bort all elektrisk utrustning som eventuellt redan är ansluten till generatorn.
- Se till att generatorn har tillräcklig ventilation och kan användas under säkra förhållanden (se kapitlet "Säkerhetsanvisningar").
- Kontrollera att tändkabeln sitter fast i tändstiftet.
- Utför en visuell inspektion för att upptäcka skador.
- Se till att alla skydd är på plats.
- Titta runt och under motorn efter tecken på olje- eller bränsleläckage.
- Kontrollera att batteripolerna är anslutna.



**ANMÄRKNING:**

**Använd inte generatorn om hjulen och/eller gummifötterna är borttagna. Kontrollera att gummifötterna är korrekt monterade och att hjulen sitter fast på axeln.**

### 7.2 Kontrollera motorolja (bild. 2)

- Kontrollera motoroljenivån med hjälp av oljepåfyllningspluggen (punkt 10).
- Skruva inte i oljepåfyllningslocket när du kontrollerar oljenivån.
- Fyll vid behov på med rekommenderad olja till den övre gränsen.

**ANMÄRKNING:**

**Användning av olja som inte är rengöringsmedel eller 2-takts motorolja kan förkorta motorns livslängd.**

**Använd endast ren 4-takts motorolja (15W40 eller 5W30 om temperaturen är lägre än 0 °C).**

Kassera använd motorolja på ett sätt som är förenligt med miljön. Kassera den i enlighet med de metoder som föreskrivs i lokala bestämmelser.

Släng den inte i soporna eller häll ut den på marken.



### 7.3 Kontrollera bränslenivån

- Kontrollera bränslenivån på tankindikatorn (punkt 1).
- Stäng bränslekranen (punkt 16) före tankning.
- Om bränslenivån är låg, fyll på bränsle.
- Efter tankning ska tanklocket (punkt 2) dras åt ordentligt.
- Torka noga upp utspillt bränsle innan motorn startas.

**VARNING:**

**Använd endast *blyfritt bränsle* (E10).**

**Använd inte blandning.**

**VARNING:**

**Se till att det inte kommer in damm, smuts, vatten eller andra främmande föremål i bränslet.**

## 8. DRIFTSÄTTNING

Generatorn levereras till dig utan driftvätskor som bränsle eller motorolja.

Olja måste fyllas på i motorn innan den startas för första gången.

### 8.1 Hjulmontering (bild. 3)

- Ta ena änden av bulten (punkt 25) och för in den genom hålet i ramen.
- Säkra bulten genom att fästa en mutter och bricka i den andra änden.
- Skjut in hylsan på den återstående änden av bulten (punkt 25).
- Placera hjulet över uttaget.
- Sätt en bricka på bulten och säkra den med en mutter.
- Upprepa samma procedur för att montera det vänstra sidohjulet.

**ANMÄRKNING:**

**Hjulen ska fyllas på med lägre tryck (max. övertryck 3 bar/0,3 MPa) när de har levererats.**

### 8.2 Montering av gummifötter (bild 4)

- Håll foten (punkt 19) mot ramen som bilden visar.
- För in en bult genom hålet i ramen och hålet i foten.
- Säkra bulten genom att montera en mutter.
- Upprepa samma procedur för de tre andra skruvarna och muttrarna.

### 8.3 Montering transporthandtag (bild 5)

- Placera bärhandtaget (punkt 18) på ramen på anvisad plats.
- Fäst handtaget på ramen med bultarna och de två brickorna enligt bilden. 5.
- Användaren kan justera bärhandtagets position genom att lossa på vredet och vrida bärhandtaget (objekt 18) till horisontellt läge.

## 8.4 Batterimontering (bild 6)

### VARNING:

**Batteripoler, terminaler och tillhörande tillbehör komponenter bly och blyföreningar. Tvätta händerna noga efter att du har hanterat dem.**

Batteriet har kopplats bort för transport. Utför denna procedur med generatorn avstängd. Följ stegen nedan för att installera batteriet:

- Identifiera batteriets placering och dess hållarband; hållarbandet är försett med en eller två skruvar för att hålla batteriet på plats.
- Sätt i batteriet på rätt plats och fäst det med hjälp av hållarbandet.
- Börja med att ansluta batteriets pluskabel (+) till batteriets pluspol (+) (båda röda) och se till att skruven är ordentligt åtdragen.
- Anslut sedan batteriets minuskabel (–) kabeln (svart) till batteriets minuspol (–) polen på batteriet (blå färg) och dra åt skruven ordentligt.
- Kontrollera att batterihållarens band är åtdraget.
- Använd aldrig generatorn utan att batterihållarbandet är på plats, eftersom det kan leda till dålig prestanda hos motorn och generatorn.

## 8.5 Jordning (bild 1a)

Huset måste anslutas till jord för att avleda statisk elektricitet.

- anslut ena änden av en kabel till jordanslutningen (punkt 6) på generatorn,
- Anslut den andra änden av samma kabel till en extern jord (t.ex. en jordningsstav).

### ANMÄRKNING:

**Använd en jordkabel med tillräcklig strömkapacitet.**

**Mark (jord) ledningsdiameter: 0,12 mm (0,005 in) per ampere - t.ex: 10 Ampere - 1,2 mm (0,055 tum).**

## 8.6 Starta motorn (rekylstartare)

Följ de här stegen för att starta motorn med dragsnöret:

Anslut inte elverktyget eller enhet innan motorn startas.

- Öppna bränslekranen (bild 7a - punkt 16) genom att vrida ner den.
- Flytta den elektriska startmotorn (bild 8 - punkt 15) till position ”ON".
- Flytta choke-spaken (bild 9a - punkt 13) till position IØI.
- Starta motorn med dragsnöret (bild 10 - punkt 14) genom att dra kraftigt i handtaget. Om motorn inte startar, dra i handtaget igen.
- Tryck tillbaka chokereglaget (punkt 13) igen när motorn har startat (bild 9b).

### VARNING:

**Använd skyddshandskar vid start med draglina. Motorn kan plötsligt rekylera när den startas, vilket kan leda till handskador.**

### ANMÄRKNING:

**Dra alltid dragsnöret långsamt tills du känner det första motståndet innan du drar snabbt för att starta motorn.**

**Låt inte dragsnöret dras tillbaka av sig själv.**

## 8.7 Starta motorn (elektrisk startmotor)

Följ de här stegen för att starta motorn med elektrisk startmotor:

- Anslut inte elverktyg eller annan utrustning innan motorn startas.
- Kontrollera batterispänningen. Spänningen bör inte vara lägre än 12V. Om batterispänningen är lägre än 12 V ska batteriet laddas upp innan generatorn tas i drift.
- Flytta choke-spaken (bild 9a - punkt 13) till position IØI.
- Öppna bränslekranen (bild 7a - punkt 16) genom att vrida ner den.
- Vrid den elektriska startmotorn (punkt 15) med nyckeln i läge "START" tills motorn har startat (bild 11a).
- Tryck tillbaka chokereglaget (punkt 13) igen när motorn har startat (bild 9b).



### VARNING:

**Anslut inte elverktyg eller annan utrustning innan motorn startas.**

**Använd aldrig en generator inomhus eller i slutna utrymmen som garage, krypgrunder och källare.**

### VARNING:

**Öppna fönster och dörrar kan INTE hindra CO (kolmonoxid) från att bildas när en generator är placerad i ett slutet utrymme.**

**Använd inte en generator utomhus om dess placering nära dörrar, fönster och ventilationsöppningar kan leda till att CO tränger in i och ansamlas i utrymmen där människor vistas.**

### ANMÄRKNING:

**Om du eller andra visar symtom på kolmonoxidförgiftning (CO) (dessa kan vara, men är inte begränsade till: yrsel, huvudvärk, illamående, sömnighet):**

1) **Uppsök omedelbart frisk luft och kontakta läkare.**
2) **Gå inte in i området igen förrän utbildad och korrekt utrustad personal har bedömt att det är säkert.**

## 8.8 Ansluta verktyg eller anordningar till generatorn

- Anslut den utrustning som du vill använda till uttagen (punkt 3).
- Dessa uttag kan laddas kontinuerligt (enligt S1-värde) och temporärt (enligt S2-värde).
- Kontrollera "Tekniska data" för S1- och S2-värden.

### VARNING:

**Anslut inte generatorn till det inhemska elnätet eftersom det kan leda till skador på generatorn eller andra elektriska apparater i hemmet.**

**Anslut inte generatorn parallellt med någon annan generator.**

### ANMÄRKNING:

**Vissa elektriska apparater (motorsticksågar, borrmaskiner etc.) kan ha en högre energiförbrukning när de används under svåra förhållanden.**

## 8.9 12 V DC-terminaler (endast SG 4200B)

DC-terminalerna kan **ENDAST** användas för laddning av 12-voltsbatterier av fordonstyp.

12V DC-terminalerna (punkt 5) är röda för att identifiera den positiva (+) terminalen och svarta för att identifiera den negativa (–) terminalen.

### VARNING:

**För att undvika risken för gnistbildning i närheten av batteriet ska du ansluta laddningskabeln först till generatorn och sedan till batteriet. Koppla loss kabelklämmorna först vid batteriet när du är klar.**

**Innan du ansluter laddkabelklämmor till ett batteri som är installerat i ett fordon, koppla bort fordonets batterikabel. Anslut fordonets batterikabel igen efter att klämmorna på laddkabeln har tagits bort helt. På så sätt undviker du risken för kortslutning och gnistor om en batteripol råkar komma i kontakt med bilens ram eller kaross.**

**För att ladda ett 12V batteri:**

- Anslut laddkablarna (punkt 22) till 12V DC-terminalerna (punkt 5) på generatorn med rätt polaritet (batteriets pluspol (+) till generatorns röda terminal och batteriets minuspol (–) till generatorns svarta plint).
- Anslut klämmorna på batteriet för laddning med samma polaritetsfärger som används på generatoranslutningarna (batteripositiv (+) till den röda klämman och batterinegativ (–) till den svarta klämman).
- **Koppla loss kabelklämmorna först vid batteriet** när du är klar.

### VARNING:

**Försök inte att starta en bilmotor när generatorn fortfarande är ansluten till batteriet. Om man gör det kan generatorn skadas.**

### VARNING:

**Anslut den positiva batteripolen till den positiva laddningskabeln. Se till att inte vända på laddningskablarna, eftersom detta kan leda till allvarliga skador på både generatorn och batteriet.**

## 8.10 Stänga av motorn

- Innan du stänger av generatorn ska du låta den gå en kort stund utan verktyg eller apparater så att den kan svalna.
- Flytta den elektriska startmotorn (punkt 15) till läge ”OFF” (bild 11b).
- Stäng bränslekranen (bild 7b).

S
E

## 8.11 Överbelastningsskydd för uttag

**Viktigt!** Generatorn är utrustad med en överbelastningsspärr.

Detta stänger av strömuttagen (punkt 3/4). Du kan starta om uttagen (punkt 3/4) genom att trycka på överbelastningsskyddet (punkt 7a/7b).

**Viktigt!** Om detta inträffar, minska den elektriska ström du tar från generatorn eller ta bort alla defekta verktyg eller enheter som är anslutna till generatorn.

Vid överbelastning kopplas 12V-anslutningen bort (endast för SG 4200B). Genom att trycka på överlastbrytaren (punkt 7c) kan 12V-anslutningen åter tas i drift.

Om reparationer är nödvändiga, kontakta ditt kundtjänstcenter.

# 9. RENGÖRING, UNDERHÅLL OCH FÖRVARING

Stäng av generatorn och koppla bort verktyg eller anordningar innan du utför underhåll eller service.

- Stäng omedelbart av generatorn och kontakta din servicestation:
  a) i händelse av ovanliga vibrationer eller buller;
  b) om motorn verkar vara överbelastad eller har feltändning.

## 9.1 Rengöring



Håll hela generatorn så fri från smuts och damm som möjligt.

Rengör generatorn varje gång du har använt den (efter att den har svalnat).

Rengör utrustningen regelbundet med en fuktig trasa och lite mjuk tvål. Använd inte rengöringsmedel eller lösningsmedel; dessa kan skada utrustningens plastdelar. Se till att inget vatten kan tränga in i generatorn.

## 9.2 Luftfilter (bild. 12)

Rengör luftfiltret med jämna mellanrum och byt ut det vid behov.

- Öppna båda klämmorna och ta bort luftfilterkåpan.
- Ta bort filterelementen.
- Använd inte slipande rengöringsmedel eller bensin för att rengöra elementen.
- Rengör elementen genom att knacka på dem på en plan yta. Rengör vid behov först med tvålvatten, skölj sedan med rent vatten och låt lufttorka.
- Montera i omvänd ordning.

**VARNING:**

**Kör aldrig motorn utan luftfilterelementet. Snabbt motorslitage uppstår när föroreningar som damm och smuts sugs in i motorn genom förgasaren.**

## 9.3 Tändstift (bild. 13)

Kontrollera att tändstiftet (punkt 26) inte är smutsigt efter 20 timmars drift och rengör det vid behov med en koppartrådborste. Därefter ska tändstiftet servas var 100:e drifttimme.

- Dra av tändstiftshylsan med en vridning.
- Ta bort tändstiftet med den medföljande tändstiftsnyckeln.
- Montera i omvänd ordning.

## 9.4 Byte av olja (bilder. 14-17)

Motoroljan byts bäst när motorn är i arbetstemperatur.

- Använd endast motorolja (15W40 och använd 5W30 om temperaturen är lägre än 0 °C).
- Placera generatorn på en lätt lutande yta så att oljeavtappningspluggen är längst ned.
- Öppna oljepåfyllningspluggen (punkt 10).
- Öppna oljeavtappningspluggen (bild. 14 - punkt 9) och låt den heta motoroljan rinna ut i ett droppträg (bild 15).
- När den gamla oljan har runnit ut, stäng oljeavtappningspluggen (bild 16) och placera generatorn på en plan yta igen.
- Fyll på motorolja upp till den övre markeringen på oljestickan (bild 17).
- Avfallshantera spilloljan på rätt sätt.

**ANMÄRKNING:**

**Skruva inte in oljestickan för att kontrollera oljenivån, utan för bara in den upp till gängan.**

Gör dig av med den använda oljan på rätt sätt genom att lämna den till en insamlingsplats. De flesta bensinstationer, verkstäder och återvinningscentraler tar emot använd olja kostnadsfritt. Tillsätt inte frostskyddsmedel eller transmissionsvätska i den använda oljan. Förvara använd olja utom räckhåll för barn och på avstånd från antändningskällor.

## 9.5 Avstängning oljebrist

Oljebristavstängningen (punkt 11) reagerar om det finns för lite olja i motorn. I så fall går det inte att starta motorn eller så stängs den av automatiskt efter en kort tid. Den kan inte startas igen förrän motoroljan har fyllts på (se stycket "Byta olja").

## 9.6 Batteribyte

Utför denna procedur med generatorn avstängd.

- Identifiera batteriets minuskabel (–), markerad med svart, och lossa den.
- Identifiera batteriets positiva (+) kabel, markerad rött, och lossa även den.

**VARNING:**

**Var noga med att först lossa minuspolen och sedan pluspolen för att undvika elektriska stötar.**

**Rör inte vid batteriets plus- och minuspol samtidigt.**

- Batterihållarbandet är försett med en eller två skruvar som håller det på plats, skruva loss och ta bort dem.
- Ta bort det urladdade batteriet och sätt i det nya, var noga med att placera det på samma sätt som det gamla.
- Anslut batterikablarna igen, den här gången med början från den positiva och sedan den negativa.
- Sätt fast det nya batteriet med hjälp av hållarbandet.
- Lämna in den använda batteriet till en återvinningscentral enligt lokala bestämmelser. Batteriet får inte kastas i naturen (se även kapitlet "Avfallshantering och återvinning").

**VARNING:**

**Batteriet innehåller syra, hantera försiktigt.**

## 9.7 Förvaring

Vid långtidsförvaring av generatorn krävs vissa förebyggande åtgärder för att förhindra försämring.

- Stäng av generatorn
- Tappa av allt bränsle från bränsletanken till en lämplig godkänd behållare.
- Kontrollera att bränslekranen (punkt 16) är i läge "OFF" (se bild). 7b).
- Kyl ner generatorn.
- Ta bort tändstiftet.
- Förvara motorn på en säker, torr och ventilerad plats, under ett lock för att förhindra att damm och skräp lägger sig på generatorn.

**Viktigt:** **Töm inte bränsletanken i slutna utrymmen. Undvik att röka och håll öppen eld borta under drift. Bränsleångor kan orsaka explosioner och bränder.**

S
E

## VIKTIGT!

Förvara aldrig generatorn utomhus.

**VARNING:**

**Bränsle kan under vissa förhållanden bli mycket brandfarligt och explosivt. Det är mycket viktigt att undvika att förvara bränsle i närheten av värmekällor.**

## 9.8 Beställning av reservdelar:

Ange följande uppgifter vid beställning av reservdelar:

- Generatortyp.
- Artikelnummer för generatorn.

## 10. AVFALLSHANTERING OCH ÅTERVINNING

Enheten levereras i en förpackning för att förhindra skador under transport. Dessa förpackningar är råmaterial och kan därför återanvändas eller återföras till råvarusystemet.

Enheten och dess tillbehör är tillverkade av olika typer av material, t.ex. metall och plast.



### INFORMATION TILL ANVÄNDARE AV ELEKTRISK OCH ELEKTRONISK UTRUSTNING (EEE).

SE

Observera att denna information tillhandahålls för att säkerställa överensstämmelse med de rättsliga kraven i WEEE-direktivet och för att främja ansvarsfulla och miljövänliga avfallshanteringsmetoder:

Om symbolen för en överkorsad soptunna med hjul finns på utrustningen eller dess förpackning innebär det att produkten måste samlas in separat från annat avfall när den är uttjänt.




### INFORMATION TILL ANVÄNDARE OM BATTERI.

Observera att den här informationen tillhandahålls för att säkerställa överensstämmelse med de rättsliga kraven i direktiv 2006/66/EG om batterier och ackumulatorer och förbrukade batterier och ackumulatorer, för att främja ansvarsfulla och miljövänliga avfallshanteringsmetoder.

Den överkryssade soptunnan med hjul på batterier indikerar att produkten i slutet av sin livslängd måste samlas in separat från annat avfall för att säkerställa korrekt behandling och återvinning. För batterier anges förutom symbolen även de kemiska symbolerna för respektive metall: kvicksilver (Hg), bly (Pb) och kadmium (Cd), om batteriet innehåller mer än 0,0005 % kvicksilver, 0,004 % bly eller 0,002 % kadmium.

- Användare som avser att göra sig av med utrustningen måste se till att den lämnas till de separata insamlingsanläggningar som upprättats av lokala myndigheter eller följa andra alternativ enligt lokala bestämmelser.
- Korrekt bortskaffande av utrustningen bidrar till att förhindra potentiella negativa effekter på miljön och människors hälsa till följd av felaktig avfallshantering.
- Återvinning av de material som utrustningen är tillverkad av främjar bevarandet av naturresurser och minskar miljöpåverkan.
- Användare som inte följer bestämmelserna om avfallshantering enligt WEEE-direktivet och direktiv 2006/66/EG om batterier och ackumulatorer och förbrukade batterier och ackumulatorer kan bli föremål för sanktioner i enlighet med nationell lagstiftning.

För ytterligare information om system för separat insamling enligt WEEE-direktivet och direktiv 2006/66/EG om batterier och ackumulatorer och förbrukade batterier och ackumulatorer, vänligen kontakta din lokala myndighet.

## 11. TRANSPORT

Följ dessa steg för att transportera generatorn:

- Stäng av generatorn.
- Låt generatorn svalna.
- Stäng bränslekranen (bild 7b).

För att garantera säker transport av denna generator, se till att det finns **minst en person utses till varje transporthandtag** (punkt 21).

### VARNING:

**Använd inte generatorn när den är monterad på ett fordon. Ta bort generatorn från fordonet och använd den på en väl ventilerad plats.**

**Undvik att placera generatorn på ett fordon i direkt solljus. Om generatorn lämnas i ett slutet fordon under en längre period kan bränslet förångas på grund av höga temperaturer, vilket kan leda till en explosion.**

**När du använder rep eller spännband för att säkra generatorn för transport, se till att endast använda ramstängerna som fästpunkter. Fäst inte rep eller remmar på någon del av generatorhuset eller styret.**

## 12. FELSÖKNING

| FEL | ORSAK | ÅTGÄRD |
|---|---|---|
| Motorn startar inte | 1. Oljebristutlösaren har inte reagerat<br>2. Tändstiftet har blivit smutsigt<br>3. Inget bränsle<br>4. Batterispänning för låg | 1. Kontrollera oljenivån, fyll på motorolja<br>2. Rengör eller byt tändstift (elektrodavstånd 0,6-0,7 mm)<br>3. Tanka / kontrollera bränslekranen<br>4. Ladda batteriet |
| Generatorn har för låg eller ingen spänning | 1. Styrenhet eller kondensator defekt<br>2. Avstängning vid överbelastning har utlösts<br>3. Luftfiltret är smutsigt | 1. Kontakta din återförsäljare<br>2. Aktivera effektbrytaren och minska belastningen<br>3. Rengör eller byt ut filtret |

## 13. UNDERHÅLLSSCHEMA

Syftet med underhållsschemat är att hålla generatorn i bästa möjliga driftskick.

Vänligen inspektera eller utför service enligt schemat i tabellen nedan.

| Vanlig serviceperiod. Utför vid varje angiven månads- eller driftstidsintervall, beroende på vilket som inträffar först. / PUNKT | | Varje användning | Första månaden eller 20 timmar. | Var 3:e månad eller 50 timmar. | Var 6:e månad eller 100 timmar. | Varje år eller 200 timmar. |
|---|---|---|---|---|---|---|
| Motorolja | Kontrollera nivån | ● | | | | |
| | Ändra | | ● | | ● | |
| Luftrenare | Kontrollera | ● | | | | |
| | Rengör | | | ● (1) | | |
| Tändstift | Kontroll-era-justera | | | | ● | |
| | Byt | | | | | ● |
| Gnistfångare | Rengör | | | | ● | |
| Ventilspel | Kontroll-era-justera | | | | | ● (2) |
| Förbränningskammare | Rengör | Efter var 300:e timme. (2) | | | | |
| Val och filter | Rengör | | | | ● (2) | |
| Bränslerör | Kontrollera | Vartannat år (byt ut vid behov) (2) | | | | |

**Anmärkning:**

(1) Service oftare vid användning i dammiga områden.

(2) Dessa delar ska servas av din återförsäljare, se bruksanvisningen för serviceprocedurer.

Underlåtenhet att följa detta underhållsschema kan leda till fel som inte är berättigade.

SE

## 1. OSIEN TUNNISTAMINEN

Katso yllä oleva kuva, johon on numeroitu generaattorin tärkeimmät osat.

1. Säiliön mittari
2. Polttoainekorkki
3. 230 V:n pistorasiat
4. 400 V:n pistorasia
5. 12 V:n DC-liittimet (vain SG 4200B)
6. Maayhteys

7a. Ylikuormituskatkaisu 230 V:lle

7b. Ylikuormituskatkaisu 400 V:lle

7c. Ylikuormituskatkaisu 12 V:lle (vain SG 4200B)

8. Jännitemittari
9. Öljyn tyhjennystulppa
10. Öljyn täyttötulppa
11. Öljyn puutteen vuoksi katkaisu
12. Sähköinen käynnistysavain
13. Kuristimen vipu
14. Vetonaru
15. Sähkökäynnistin
16. Polttoainehana
17. Pyörät
18. Kantokahva

18a. Kantokahvan asennussarja

19. Kumitassut
20. Akku
21. Kuljetuskahvat
22. DC-pistorasian sovitinkaapeli (vain SG 4200)
23. Sytytystulppa-avainsarja
24. Ilmansuodatinsarja
25. Pyöräasennussarja
26. Sytytystulppa
27. Valintakytkin 230 V / 400 V
28. Äänenvaimennin

FI

## 2. JOHDANTO

Käyttöohje on ehdottomasti luettava ja ymmärrettävä kokonaisuudessaan ennen generaattorin käyttöä. Se sisältää tärkeitä käyttö- ja turvallisuusohjeita, jotka auttavat sinua käyttämään generaattoria turvallisesti ja välttämään mahdollisia riskejä ja vaaroja.

Kiinnitä erityishuomiota ohjeisiin, joita edeltävät seuraavat sanat, sillä nämä varoittavat mahdollisista vaaroista:

### VAROITUS:

**Ilmaisee vaaraa, joka voi johtaa kuolemaan tai vakavaan vammaan, jos ohjeita ei noudateta.**

### HUOMIO:

**Ilmaisee vaaraa, joka voi johtaa lievään vammaan tai laitevahinkoihin, jos ohjeita ei noudateta.**

### HUOMAA:

**Antaa lisätietoja, jotka eivät ole välttämättömiä turvallisen käytön kannalta, mutta voivat olla hyödyksi.**

Muista, että käyttöohje on olennainen osa generaattoria ja pidettävä aina generaattorin yhteydessä. Jos luovutat generaattorin toiselle, anna generaattorin mukana myös tämä käyttöohje.

Tämän julkaisun osia ei saa kopioida ilman kirjallista lupaa.

Turvallisuutesi on etusijalla, joten noudata tarkasti kaikkia käyttöohjeessa annettuja turvallisuusohjeita. Emme ole vastuussa vahingoista tai tapaturmista, joita tapahtuu, jos et noudata näitä ohjeita.

### VAROITUS:

**Ohjeiden noudattamatta jättäminen voi johtaa vakaviin henkilö- tai generaattorivahinkoihin.**

# 3. TURVAMERKINNÄT JA -SYMBOLIT

## Turvamerkinnät:

| Symboli | Nimi/selitys |
|---|---|
|  | Lue ja sisäistä turvallisuusohjeet ennen generaattorin käyttöä. |
|  | Käytä kuulosuojaimia käyttäessäsi generaattoria. |
|  | Irrota kaikki laitteet pistorasioista, kun suoritetaan huoltoja tai laitteet jäävät valvomatta ja ne on sammutettu. |
|  | Varoitus: polttoaine on erittäin haihtuvaa, helposti syttyvää ja räjähdysherkkää. |
|  | Tupakointi ja avotuli generaattorin läheisyydessä on kielletty. |
|   | Varoitus: Käytön aikana syntyy myrkyllisiä kaasuja kuten hiilimonoksidia (väritön ja hajuton kaasu), mikä voi johtaa tukehtumiseen. Käytä generaattoria riittävän ilmanvaihdon varmistamiseksi ainoastaan ulkona. |
|  | Varoitus: vaarallisia jännitteitä, kun generaattori on käytössä.<br>Sammuta generaattori aina ennen huoltotoimenpiteitä. |
|  | Generaattoria ei saa liittää yleiseen verkkovirtaan. Jos liitäntä on huono, olemassa on tulipalon ja omaisuusvahinkojen riski, mukaan lukien tappavan sähköiskun vaara generaattoria käyttäville ja yleisen sähköverkon parissa työskenteleville henkilöille. |
|  | Huomio: Loukkaantumisvaara!<br>Sammuta moottori ja vedä sytytystulpan liitin irti ennen huoltoa. |

| Symboli | Nimi/selitys |
|---|---|
|  | Pakoputki kuumenee erittäin kuumaksi toiminnan aikana. Anna moottorin jäähtyä ennen huoltamista, varastointia ja tankkausta.<br>Älä koske pakoputkeen palovamma- ja loukkaantumisriskin välttämiseksi. |
|  | Sammuta moottori ja anna jäähtyä ennen generaattorin tankkaamista. Polttoaine on äärimmäisen helposti syttyvää ja voi tietyissä olosuhteissa olla räjähdysherkkää. Tankkaa generaattori ainoastaan hyvin tuulettuvalla alueella ja varmista, ettei alueella ole avotulta, kipinöitä tai savukkeita. Läikkynyt polttoaine on siivottava välittömästi pois. |
|  | **MOOTTORIÖLJYN TARKASTUS**<br>Varmista ennen öljyn tarkastamista tai lisäämistä, että generaattori on sijoitettu tukevalle ja tasaiselle pinnalla ja että moottori on sammutettu.<br>● Poista öljyn täyttökorkki ja tarkasta öljyn taso.<br>● Jos öljyn taso on alemman tasoviivan alapuolella, täytä sopivalla öljyllä maksimitason viivaan asti. Älä ruuvaa öljyn täyttökorkkia kiinni öljyn tasoa tarkastaessasi.<br>● Vaihda öljy, jos se on likaista.<br>**⚠ Varoitus!**<br>***Turvallisuussyistä generaattori on sammutettava, kun öljyn määrää tarkastetaan tai öljyä lisätään. Jos tätä ohjetta ei noudateta, seurauksena saattaa olla vaaratilanteita, jotka ääritapauksissa voivat jopa aiheuttaa generaattorin syttymisen palamaan.*** |

## Symbolit:

 Maayhteys

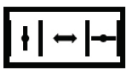 Kuristimen vipu

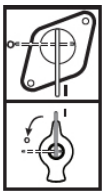 Polttoainehana

F
I



Polttoainemittari



Jännitemittari

I / O

On/off



Vaihtovirta (AC)



Ylikuormituskatkaisu



Tasavirta (DC)
(vain SG 4200B)

400V

0

230V

Valintakytkin 400 V~ / 230 V~



Virta-avaimen lukitustila



Käynnistyksen valmistelutila



Moottorin virta-avaimen kiertosuunta käynnistystä varten



Positiivinen DC-liitin / negatiivinen DC-liitin (vain SG 4200B)

L 1,2,3 AC 230V~

Jännite 230 V~ pistorasia

AC 400V

Jännite 400 V~ pistorasia

F
I

# 4. TURVALLISUUSOHJEET

Kiitos, että valitsit generaattorimme. Generaattori on suunniteltu tuottamaan luotettavaa virtaa erilaisiin sovelluksiin. Ennen generaattorin käyttöä on välttämätöntä ymmärtää tässä käsikirjassa annetut varotoimet ja turvallisuusohjeet. Varmista turvallinen ja tehokas käyttö tutustumalla generaattorin ominaisuuksiin ja toimintoihin.

## 4.1 Käyttäjän vastuu

- Pidä kaikki turvallisuusmääräykset ja -ohjeet turvallisessa paikassa tulevaa käyttöä varten.
- Välitä käyttöohje generaattorin tilapäisille käyttäjille.
- Mistä tahansa virheestä turvallisuusmääräysten ja -ohjeiden noudattamisessa voi seurata sähköisku, tulipalo ja/tai vakava vamma.
- Teetä generaattorin kaikki huoltotyöt valtuutetuilla ja pätevillä huoltajilla.
- Sammuta generaattori aina ennen puhdistusta tai öljyn vaihtoa/täyttöä, jotta vältät vahingossa käynnistymisen aiheuttamat vammat.
- Pidä generaattori poissa luvattomien käyttäjien, lasten ja lemmikkien ulottuvilta.
- Generaattoria ei ole tarkoitettu sellaisten henkilöiden käytettäväksi, joiden fyysiset, aisteihin liittyvät tai henkiset kyvyt ovat heikentyneet tai joilla ei ole riittävää kokemusta ja tietoa.
- Pidä generaattori aina hyvässä teknisessä käyttökunnossa. Siihen sisältyy generaattorin säännöllinen tarkastaminen vaurioiden varalta sekä sen varmistaminen, että kaikki turvalaitteet ovat toimintakunnossa.
- Älä irrota ohjauspaneelia, äläkä muuta ohjauspaneelin johdotusta.
- Käytä asianmukaista vaatetusta sekä toimenpiteen edellyttämiä henkilösuojaimia (suojakäsineet, eristetyt käsineet, suojalasit, korvatulpat).

## 4.2 Luvattomiin muutoksiin ja peukalointiin liittyvät vaarat

- Älä poista turvalaitteita.
- Huollossa ja lisävarusteina saa käyttää vain alkuperäisiä osia.
- Moottorin tai generaattorin asetuksiin ei saa tehdä muutoksia.
- Ainoastaan valtuutetut ja koulutetut henkilöt voivat suorittaa korjaus- ja säätötöitä.

### HUOMIO:

**Moottorin kierrosluku on tehdasasetettu takaamaan turvallinen käyttö.**

**Älä yritä muuttaa nopeuden esiasetusta. Generaattori tai liitetyt laitteet voivat vaurioitua.**

## 4.3 Pakokaasuun liittyvät vaarat

Pakokaasu sisältää myrkyllistä hiilimonoksidia, joka on väritön ja hajuton kaasu. Pakokaasun hengittäminen voi johtaa tajunnan menetykseen ja kuolemaan.

### VAROITUS:

**Älä koskaan käytä generaattoria talon, autotallin, kellarin, ryömintätilan, minkään ajoneuvon, perävaunun tai veneen sisällä tai minkäänlaisessa täysin tai osittain suljetussa tilassa.**

**Älä koskaan käytä generaattoria avointen ovien, ikkunoiden, tuuletusaukkojen tai luukkujen lähellä.**

## 4.4 Asentoon ja vakauteen liittyvät vaarat

- Aseta generaattori turvalliseen vaaka-asentoon tasaiselle, puhtaalle, liukumattomalle ja vakaalle alustalle.
- Älä käännä, kallista tai muuta generaattorin asentoa sen ollessa käynnissä.
- Generaattorin on pysyttävä käytön aikana paikoillaan.

## 4.5 Kuljetukseen liittyvät vaarat

- Kiinnitä generaattori kuljetuksen ajaksi liikkumisen ja kaatumisen varalta.
- Älä käytä generaattoria kuljetuksen tai noston aikana.
- Älä käytä generaattoria varastoinnin aikana.

## 4.6 Tulipaloon ja palovammoihin liittyvät vaarat

- Sijoita generaattori käytön ajaksi vähintään 1 metrin (3 jalan) päähän rakennuksista ja kaikenlaisista ajoneuvoista, perävaunuista, veneistä ja muista laitteista.
- Ennen generaattorin käyttöä on huolehdittava varotoimista tulipalojen ja räjähdysten estämiseksi, esimerkiksi varauduttava asianmukaisin palosammuttimin.
- Pidä syttyvät materiaalit loitolla generaattorista.
- Älä käytä pyörät ja/tai kumitassut irrotettuina.

F
I

### VAROITUS:

**Kuumia pintoja. Generaattorin polttomoottori ja äänenvaimennin kuumenevat käytössä ja voivat pysyä kuumina jonkin aikaa moottorin sammutuksen jälkeen. Älä koske osiin niiden ollessa kuumia, sillä ne voivat aiheuttaa palovammoja.**

- Anna moottorin jäähtyä vähintään 30 minuuttia ennen generaattorin varastointia sisätiloihin.
- Älä käytä generaattoria alueilla, joilla on suuri tulipaloriski.

## 4.7 Mekaaniseen turvallisuuteen liittyvä vaara

- Älä koske mekaanisesti toimiviin osiin.
- Älä poista turvalaitteita.

## 4.8 Sähköturvallisuuteen liittyvät vaarat

- Älä kytke generaattoria rinnan muiden generaattoreiden kanssa.
- Kun työskentelet ulkona, käytä ainoastaan kaapeleita, jotka on hyväksytty ulkokäyttöön ja merkitty sen mukaisesti (H07RN).

- Älä koskaan käytä viallisia tai vaurioituneita sähkölaitteita, joihin lasketaan myös jatkojohdot ja pistokeliitännät.
- Tarkista ennen generaattoriin kytkemistä, että jatkojohdot ovat täysin ehjät. Älä koskaan käytä viallisia tai vaurioituneita johtoja.
- Käytettyjen jatkojohtojen tai siirrettävien jakoverkkojen kokonaispituus ei saa ylittää 50 m poikkipinta-alalla 1,5 $mm^2$ eikä 100 m poikkipinta-alalla 2,5 $mm^2$. Minkä tahansa pituisen jatkojohdon käyttö voi johtaa virta-arvon pudotukseen, mikä voi vaikuttaa liitettyjen työkalujen tai laitteiden käyttöön.
- Älä koskaan koske generaattoriin märin käsin.
- Älä koskaan käytä generaattoria vesisateessa, lumisateessa, ilmankosteuden ollessa korkea tai uima-altaan tai sprinklerijärjestelmän lähellä, tai jos kätesi ovat märät.



**VAROITUS:**

**Maadoitus auttaa ehkäisemään sähköiskuja ja tappavia sähköiskuja tarjoamalla ylimääräiselle sähkövirralle kulkureitin maahan.**

**Katso oikeat maadoitustavat tästä käyttöohjeesta.**

**Varmista, että generaattori on maadoitettu kunnolla ja että maadoitusliitännät ovat tiukat.**

## 4.9 Polttoaineeseen ja tankkaukseen liittyvät vaarat

- Sammuta moottori aina, kun generaattoria tankataan.
- Polttoaine ja polttoainehöyryt ovat helposti syttyviä tai räjähdysherkkiä.
- Älä tankkaa tai tyhjennä tankkia lähellä avoliekkejä, tulta tai kipinöitä.
- Älä tupakoi polttoaineen lähellä ja pidä muut liekit ja kipinät poissa.
- Kun tankkaat generaattoria, varmista, ettei polttoainetta pääse roiskumaan moottorin tai pakoputken päälle.
- Älä koskaan ylitäytä polttoainesäiliötä.

## 4.10 Käyttöolosuhteisiin liittyvät vaarat

- Älä altista generaattoria kosteudelle tai pölylle.
- Sallittu ympäristön lämpötila: –10–+40 °C, suurin sallittu korkeus merenpinnan tasosta 1 000 m, suurin sallittu suhteellinen kosteus: 90 % (ei kondensoituva).
- Suojaa sähkö- ja elektroniikkakomponentit altistumiselta kosteudelle.
- Älä käytä generaattoria räjähdysvaarallisissa tiloissa.
- Älä koskaan peitä generaattoria käytön aikana.

## 4.11 Akkuun liittyvät vaarat

Akut aiheuttavat mahdollisia vaaroja tuottamansa räjähdysherkän vetykaasun vuoksi. Näiden kaasujen syttymisestä voi seurata vakava vamma tai sokeutuminen. Latauksen aikana on tärkeää varmistaa riittävä ilmanvaihto.

Kipinä tai liekki voi aiheuttaa akun räjähtämisen sellaisella voimalla, että voit loukkaantua vakavasti.

Älä peukaloi akkua, sillä akku sisältää vaarallisia aineita.

**VAROITUS:**

**Akun navat, liittimet ja niihin liittyvät varusteet sisältävät lyijyä ja lyijyjohdannaisia.**

**Pese kätesi huolellisesti niiden käsittelyn jälkeen.**

### 4.12 Jäännösvaarat

Generaattoreihin voi liittyä jäännösriskejä, vaikka niitä käytettäisiin oikein. Seuraavat mahdolliset vaarat johtuvat generaattorin tyypistä ja rakenteesta:

- **Sähköisku:** Kosketus generaattorin sähköliitäntöihin tai -osiin voi aiheuttaa sähköiskun.
- **Kuulovaurio:** Generaattorin jatkuva käyttö ilman kuulosuojaimia voi vahingoittaa kuuloa.
- **Häkämyrkytys:** Polttomoottorin pakokaasujen hengittäminen voi johtaa häkämyrkytykseen.
- **Ihon palovammat:** Kosketus polttoaineeseen voi aiheuttaa ihon palovammoja.
- **Kuumat osat:** Kosketus kuumiin osiin voi aiheuttaa loukkaantumisen tai vaurioiden vaaran.

Minimoi riskit huolehtimalla seuraavista varotoimista:

- Noudata aina käyttöohjetta.
- Käytä kuulosuojaimia, kun käytät generaattoria pitkiä aikoja.
- Tuuleta generaattorin ympäristö riittävästi, ettei häkää pääse kertymään.
- Vältä kosketusta polttoaineeseen.
- Vältä kosketusta kuumiin pintoihin.

## 5. KÄYTTÖTARKOITUS

- Generaattori on suunniteltu sovelluksille, jotka tarvitsevat 230 V:n ja 400 V:n AC-virransyötön tai 12 V:n DC-virransyötön (12 V:n tasavirta, vain SG 4200B).
- Generaattori on tarkoitettu sähkötyökalujen ja -laitteiden sähkönsyöttöön. Kun käytät generaattoria työkalujen tai laitteiden kanssa, tarkista, että ne ovat valmistajan ohjeiden mukaisesti yhteensopivat generaattorin syöttämän virran kanssa.
- Jos olet epävarma, kysy kyseisen laitteen valtuutetulta jälleenmyyjältä. Generaattoria tulee käyttää vain sen määritettyyn käyttötarkoitukseen. Mitä tahansa muuta käyttöä pidetään väärinkäyttönä.

F
I

### 5.1 Toimintatila S1 (jatkuva toiminta)

Generaattoria voidaan käyttää jatkuvasti Tekniset tiedot -kohdassa ilmoitetulla antoteholla (S1).

### 5.2 Toimintatila S2 (väliaikainen toiminta)

Generaattoria voidaan käyttää tilapäisesti Tekniset tiedot -kohdassa ilmoitetulla antoteholla (S2).

Tämän jälkeen generaattori on pysäytettävä hetkeksi, jotta se ei ylikuumene.

## 6. TEKNISET TIEDOT

Katso tekninen eritelmä (erillinen dokumentti).

Teknisissä tiedoissa ilmoitetut äänitehotason (LWA) ja äänenpainetason (LpA) arvot ovat päästötasoja, eivät välttämättä turvallisia työskentelytasoja. Vaikka päästöjen ja altistumistasojen välillä on korrelaatiota, se ei ole luotettava tapa määritellä, tarvitaanko muita lisävarotoimia. Työntekijöiden altistumisen todelliseen tasoon vaikuttavat muun muassa työtilan ominaisuudet, muut melun lähteet jne., eli koneiden ja muiden liitännäisprosessien määrä sekä aika, jonka työntekijä altistuu melulle. Sallittu päästötaso voi myös vaihdella maasta toiseen. Näiden tietojen avulla koneen käyttäjä voi kuitenkin arvioida vaaran ja riskin paremmin.

Tekniset tiedot voivat vaihdella tyypeittäin, ja niitä voidaan muuttaa ilman ennakkoilmoitusta.



## 7. KÄYTTÖÄ EDELTÄVÄ TARKASTUS

Poista pakkausmateriaali ja tarkista, että kaikki osat on toimitettu. Aseta generaattori tukevalle, tasaiselle alustalle lähelle sähkölaitetta ja varmista kunnollinen ilmanvaihto.

Tee nämä toimintatarkastukset aina ennen generaattorin käyttöä:

### 7.1 Silmämääräinen tarkastus

- Tarkasta generaattori niin, että se on varmasti tasaisella alustalla ja moottori sammutettuna.
- Irrota kaikki sähkölaitteet, jotka saattavat jo olla liitettyinä generaattoriin.
- Varmista, että generaattorin tuuletus on riittävä ja että se voi toimia turvallisesti (katso Turvallisuusohjeet-luku).
- Tarkista, että sytytyskaapeli on kiinnitetty sytytystulppaan.
- Tarkasta silmämääräisesti vaurioiden varalta.
- Varmista, että kaikki suojukset ovat paikoillaan.
- Tarkista moottorin ympäristö ja alus öljy- tai polttoainevuotojen merkkien varalta.
- Varmista, että akun navat on kytketty.



**HUOMAA:**

**Älä käytä generaattoria pyörät ja/tai kumitassut irrotettuina. Tarkista, että kumitassut on asennettu oikein ja pyörät on kiinnitetty akseliin.**

### 7.2 Moottoriöljyn tarkastus (kuva 2)

- Tarkista moottoriöljyn taso öljyn täyttötulpan (kohta 10) avulla.
- Älä ruuvaa öljyn täyttökorkkia kiinni öljyn tasoa tarkastaessasi.
- Täytä tarvittaessa suositeltua öljyä ylärajaan saakka.

**HUOMAA:**

**Moottorin käyttöikä voi lyhentyä, jos käytetään muuta kuin pesevää öljyä tai 2-tahtimoottoriöljyä.**

**Käytä vain puhdasta 4-tahtimoottoriöljyä (15W40 tai 5W30, jos lämpötila on alle 0 °C).**

Hävitä käytetty moottoriöljy ympäristöystävällisesti. Hävitä se paikallisten määräysten mukaisesti.

Älä heitä roskiin tai kaada maahan.

### 7.3 Tarkista polttoaineen määrä

- Tarkista polttoaineen määrä polttoainemittarista (kohta 1).
- Sulje polttoainehana (kohta 16) ennen tankkausta.
- Jos polttoainetta on vähän, lisää polttoainetta.
- Kiristä polttoainesäiliön korkki (kohta 2) tankkaamisen jälkeen tiiviisti.
- Pyyhi läikkynyt polttoaine huolellisesti pois ennen moottorin käynnistystä.

**HUOMIO:**

**Käytä vain *lyijytöntä polttoainetta* (E10).**

**Älä käytä seosta.**

**VAROITUS:**

**Varo, ettei polttoaineeseen pääse pölyä, likaa, vettä tai muita vierasesineitä.**

## 8. KÄYTTÖÖNOTTO

Generaattori toimitetaan ilman käyttönesteitä kuten polttoainetta tai moottoriöljyä.

Moottori on täytettävä öljyllä ennen ensimmäistä käynnistystä.

### 8.1 Pyöräkokoonpano (kuva 3)

- Työnnä pultin (kohta 25) toinen pää kehikon reiän läpi.
- Kiinnitä pultti kiinnittämällä mutteri ja aluslevy toiseen päähän.
- Liu'uta istukka pultin (kohta 25) jäljellä olevaan päähän.
- Aseta pyörä istukan päälle.
- Laita pulttiin aluslevy ja kiinnitä mutterilla.
- Toista sama menettely, kun asennat vasemman pyörän.

**HUOMAA:**

**Pyöriä on täytettävä, sillä ne on toimitettu matalammalla paineella (maks. manometripaine 3 bar / 0,3 MPa).**

### 8.2 Kumitassuasennus (kuva 4)

- Pidä jalkaa (kohta 19) runkoa vasten kuten kuvassa.
- Työnnä pultti kehikon reiän ja jalassa olevan reiän läpi.
- Kiinnitä pultti mutterilla.
- Toista sama menettely kolmelle muulle pultille ja mutterille.

### 8.3 Kuljetuskahva-asennus (kuva 5)

- Aseta kantokahva (kohta 18) runkoon omalle paikalleen.
- Kiinnitä kahva runkoon ruuveilla ja kahdella aluslevyllä kuten kuvassa 5.
- Käyttäjä voi säätää kantokahvan asentoa vapauttamalla nupin ja kääntämällä kantokahvan (kohta 18) vaaka-asentoon.

## 8.4 Akkuasennus (kuva 6)

### VAROITUS:

**Akun navat, liittimet ja niihin liittyvät osat sisältävät lyijyä ja lyijyjohdannaisia. Pese kätesi huolellisesti niiden käsittelyn jälkeen.**

Akku on irrotettu kuljetusta varten. Suorita tämä menettely generaattori sammutettuna. Asenna akku noudattaen ohjeita alla:

- Etsi akun sijainti ja akun kiinnitysside. Kiinnityssiteessä on yksi tai ruuvia, jotka pitävät akun paikallaan.
- Asenna akku, varmista akun oikea asento ja kiinnitä kiinnityssiteellä.
- Aloita kytkemällä akun positiivinen (+) kaapeli akun positiiviseen (+) napaan (molemmat punaisia) ja varmista, että pultti on tiukasti kiristetty.
- Kytke seuraavaksi akun negatiivinen (–) kaapeli (musta) akun negatiiviseen (–) napaan (sininen) ja kiristä pultti tiukasti.
- Tarkista, että akun kiinnitysside on kiristetty.
- Älä koskaan käytä generaattoria ilman, että akun kiinnitysside ei ole paikallaan, sillä moottorin ja generaattorin suorituskyky voi silloin olla heikko.

## 8.5 Maadoitus (kuva 1a)

Kuori on yhdistettävä maahan staattisen sähkövarauksen purkamiseksi.

- kytke kaapelin toinen pää generaattorin maadoitusliitäntään (kohta 6),
- kytke saman kaapelin toinen pää ulkoiseen maadoitukseen (esimerkiksi maadoitussauvaan).

### HUOMAA:

**Käytä virtakapasiteetiltaan riittävää maajohdinta.**

**Maajohtimen halkaisija: 0,12 mm (0,005 in) / ampeeri, esim.: 10 ampeeria - 1,2 mm (0,055 in).**

## 8.6 Moottorin käynnistys (käynnistysnaru)

Käynnistä vetonarulla varustettu moottori seuraavien ohjeiden mukaisesti:

Älä kytke sähkötyökalua tai -laitetta ennen moottorin käynnistystä.

- Avaa polttoainehana (kuva 7a - kohta 16) kääntämällä se alas.
- Siirrä sähkökäynnistin (kuva 8 - kohta 15) ON-asentoon.
- Siirrä rikastinvipu (kuva 9a - kohta 13) asentoon IØI.
- Käynnistä moottori vetonarulla (kuva 10 - kohta 14) vetämällä kahvasta voimakkaasti. Jos moottori ei käynnisty, vedä kahvasta uudelleen.
- Työnnä rikastinvipu (kohta 13) takaisin, kun moottori on käynnistynyt (kuva 9b).

### HUOMIO:

**Käytä suojakäsineitä, kun käynnistät käynnistysnarulla. Moottori voi käynnistyessään takapotkaista yllättäen ja aiheuttaa käsivammoja.**

### HUOMAA:

**Vedä vetonarua aina ensin hitaasti, kunnes tunnet aloitusvastuksen, vedä sitten nopeasti moottorin käynnistämiseksi.**

**Älä päästä vetonarua singahtamaan itsestään takaisin.**

## 8.7 Moottorin käynnistys (sähköstartti)

Käynnistä sähköstartilla varustettu moottori seuraavien ohjeiden mukaisesti:

- Älä kytke sähkötyökaluja tai -laitteita ennen moottorin käynnistystä.
- Tarkasta akun jännite. Jännite ei saa olla alle 12V. Jos akun jännite on alle 12V, lataa akku asianmukaisella tavalla ennen generaattorin käyttöä.
- Siirrä rikastinvipu (kuva 9a - kohta 13) asentoon IØI.
- Avaa polttoainehana (kuva 7a - kohta 16) kääntämällä se alas.
- Käännä elektroninen käynnistin (kohta 15) avaimella START-asentoon, kunnes moottori on käynnistynyt (kuva 11a).
- Työnnä rikastinvipu (kohta 13) takaisin, kun moottori on käynnistynyt (kuva 9b).

### VAROITUS:

**Älä kytke sähkötyökaluja tai -laitteita ennen moottorin käynnistystä.**

**Älä koskaan käytä generaattoria sisätiloissa tai suljetuissa tiloissa kuten autotalleissa, ryömintätiloissa ja kellareissa.**

### VAROITUS:

**Avoimet ikkunat ja ovet EIVÄT välttämättä ehkäise hään (hiilimonoksidin) kertymistä, kun generaattori sijaitsee suljetussa tilassa.**

**Älä käytä generaattoria ulkona, jos se on sijoitettu ovien, ikkunoiden tai tuuletusaukkojen läheisyyteen ja voi näin ollen päästää hiilidioksidia kertymään oleskelutiloihin.**

### HUOMAA:

**Jos sinulla tai muilla on häkämyrkytyksen oireita (näitä voivat olla muun muassa seuraavat: huimaus, päänsärky, pahoinvointi, uneliaisuus):**

1) **Siirry välittömästi raittiiseen ilmaan ja hakeudu lääkäriin.**
2) **Älä mene takaisin alueelle ennen kuin koulutettu ja asianmukaisesti varustautunut henkilökunta on todennut alueen turvalliseksi.**

F
I

## 8.8 Työkalujen tai laitteiden liittäminen generaattoriin

- Liitä laite, jota haluat käyttää, pistorasioihin (kohta 3).
- Näitä pistorasioita voidaan käyttää jatkuvasti (arvon S1 mukaisesti) sekä väliaikaisesti (arvon S2 mukaisesti).
- Katso S1- ja S2-arvot Tekniset tiedot -kohdasta.

### VAROITUS:

**Älä kytke generaattoria kotitalouden sähköverkkoon, sillä seurauksena voivat olla vahingot generaattorille tai muille kodin laitteille.**

**Älä kytke generaattoria rinnan muiden generaattoreiden kanssa.**

### HUOMAA:

**Joidenkin sähkölaitteiden (sähkökäyttöiset kuviosahat, porat jne.) virrankulutustaso saattaa olla suurempi, kun niitä käytetään hankalissa olosuhteissa.**

## 8.9 12 V:n DC-liittimet (vain SG 4200B)

DC-liittimiä voi käyttää **VAIN** ajoneuvoissa käytetyn tyyppisten 12 V:n akkujen lataamiseen.

12 V:n DC-liittimet (kohta 5) ovat väriltään punainen positiivisen (+) liittimen tunnistamiseksi ja musta negatiivisen (–) liittimen tunnistamiseksi.

### VAROITUS:

**Estä kipinän syntymisen mahdollisuus akun lähellä liittämällä latauskaapeli ensin generaattoriin ja sitten akkuun. Irrota käytön jälkeen kaapeliliittimet ensin akun päästä.**

**Irtikytke ajoneuvon akkukaapeli ennen kuin liität latauskaapelin liittimet ajoneuvoon asennettuun akkuun. Kytke ajoneuvon akkukaapeli takaisin, kun latauskaapelin liittimet ovat täysin irti. Näin toimimalla estetään oikosulkujen ja kipinöiden mahdollisuus, jos akun liitin koskettaa vahingossa ajoneuvon koriin tai runkoon.**

**12 V:n akun lataaminen:**

- Kytke latauskaapelit (kohta 22) generaattorin 12 V:n DC-liittimiin (kohta 5). Kytke navat oikein (akun positiivinen (+) generaattorin punaiseen napaan ja akun negatiivinen (–) generaattorin mustaan napaan).
- Liitä liittimet ladattavaan akkuun. Noudata napaisuuden kertovia värejä, jotka ovat samat kuin generaattorin liittimissä (akun positiivinen (+) punaiseen liittimeen ja akun negatiivinen (–) mustaan liittimeen).
- Käytön jälkeen **irrota kaapeliliittimet ensin akun päästä**.

### HUOMIO:

**Älä yritä käynnistää auton moottoria, kun generaattori on vielä kytkettynä akkuun. Se voi vahingoittaa generaattoria.**

### HUOMIO:

**Liitä akun positiivinen napa positiiviseen latauskaapeliin. Varmista, ettei latauskaapeleita liitetä toistensa paikoille, sillä se voi vaurioittaa vakavasti sekä generaattoria että akkua.**

## 8.10 Moottorin sammutus

- Ennen kuin sammutat generaattorin, anna sen käydä hetki ilman virtaa kuluttavia työkaluja tai laitteita, jotta se voi jäähtyä.
- Siirrä sähkökäynnistin (kohta 15) OFF-asentoon (kuva 11b).
- Sulje polttoainehana (kuva 7b).

## 8.11 Pistorasioiden ylikuormituskatkaisu

**Tärkeää!** Generaattori on varustettu ylikuormituskatkaisulla.

Se sammuttaa pistorasiat (kohdat 3/4). Voit käynnistää pistorasiat (kohdat 3/4) uudelleen painamalla ylikuormituskatkaisua (kohdat 7a/7b).

**Tärkeää!** Jos näin käy, vähennä generaattorista ottamasi sähkövirran määrää tai irrota mahdollinen viallinen työkalu tai laite generaattorista.

Ylikuormitustapauksissa 12 V:n liitäntä sammutetaan (vain SG 4200B). Painamalla ylikuormituskytkintä (osa 7c), 12-volttinen kytkentä voidaan ottaa uudelleen käyttöön.

Jos tarvitaan korjaustoimia, ota yhteyttä asiakaspalvelukeskukseen.

# 9. PUHDISTUS, HUOLTO JA VARASTOINTI

Sammuta generaattori ja irrota työkalu tai laitteet ennen huolto- tai kunnossapitotöitä.

- Sammuta generaattori välittömästi ja ota yhteyttä huoltamoon:
  a) epätavallisen tärinän tai äänen ilmetessä,
  b) jos moottori ylikuormittuu tai on sytytyskatkoja.

## 9.1 Puhdistus

Pidä koko generaattori mahdollisimman puhtaana liasta ja pölystä.

Puhdista generaattori aina käytön jälkeen (kun se on jäähtynyt).

Puhdista laite säännöllisesti kostealla liinalla ja miedolla saippualla. Älä käytä puhdistusaineita tai liuottimia. Ne voivat vaurioittaa laitteen muoviosia. Varmista, ettei generaattorin sisälle pääse tihkumaan vettä.

## 9.2 Ilmansuodatin (kuva 12)

Puhdista ilmansuodatin säännöllisin väliajoin ja vaihda se tarvittaessa.

- Avaa molemmat kiinnikkeet ja irrota ilmansuodattimen kansi.
- Irrota suodatinosat.
- Älä käytä osien puhdistamiseen hiovia puhdistusaineita tai bensiiniä.
- Puhdista osat naputtamalla niitä tasaista pintaa vasten. Puhdista tarvittaessa ensin saippuavedellä, huuhtele sitten puhtaalla vedellä ja ilmakuivaa.
- Kokoa päinvastaisessa järjestyksessä.

**HUOMIO:**

**Älä koskaan käytä moottoria ilman ilmansuodatinelementtiä. Moottorin nopea kuluminen johtuu siitä, että epäpuhtaudet kuten pöly ja lika kulkeutuvat kaasuttimen kautta moottoriin.**

## 9.3 Sytytystulppa (kuva 13)

Tarkista sytytystulppa (osa 26) lian ja pinttymien varalta 20 käyttötunnin jälkeen ja puhdista tarvittaessa kuparilankaharjalla. Huolla sytytystulppa tämän jälkeen 100 käyttötunnin välein.

- Vedä sytytystulpan sytytyspistoke irti kiertoliikkeellä.
- Irrota sytytystulppa toimitetulla sytytystulppa-avaimella.
- Kokoa päinvastaisessa järjestyksessä.

## 9.4 Öljynvaihto (kuvat 14-17)

Moottoriöljy on paras vaihtaa, kun moottori on toimintalämpötilassa.

- Käytä vain moottoriöljyä (15W40, ja 5W30, jos lämpötila on alle 0 °C).
- Aseta generaattori hieman kaltevalle pinnalle siten, että öljyn tyhjennystulppa on alemmalla puolella.
- Avaa öljyn täyttötulppa (kohta 10).
- Avaa öljyn tyhjennystulppa (kuva 14 - kohta 9) ja anna kuuman moottoriöljyn valua tyhjennysastiaan (kuva 15).
- Kun vanha öljy on valunut ulos, sulje öljyn tyhjennystulppa (kuva 16) ja aseta generaattori jälleen tasaiselle alustalle.
- Täytä moottoriöljyllä öljytikun ylämerkkiin saakka (kuva 17).
- Hävitä jätteet oikein.

**HUOMAA:**

**Älä kierrä öljytikkua kiinni öljymäärän tarkistamista varten, aseta se vain kierteisiin saakka.**

Hävitä käytetty öljy oikein viemällä se keräyspisteeseen. Useimmat täyttöasemat, korjaamot ja kierrätyskeskukset ottavat käytetyn öljyn vastaan maksutta. Älä lisää jäätymisenestoainetta tai vaihteistonestettä käytettyyn öljyyn. Pidä käytetty öljy poissa lasten ulottuvilta ja loitolla sytytyslähteistä.

## 9.5 Öljyn puutteen vuoksi katkaisu

Öljyn puutteen vuoksi katkaisu (kohta 11) toimii, jos moottorissa on liian vähän öljyä. Tällöin moottorin käynnistäminen ei ole mahdollista tai moottori sammuu lyhyen ajan kuluttua automaattisesti. Moottoria ei pysty käynnistämään uudelleen ennen kuin moottoriöljyä on lisätty (katso Öljynvaihto-kappale).

## 9.6 Akun vaihto

Suorita tämä menettely generaattori sammutettuna.

- Paikanna mustalla värillä merkitty akun negatiivinen (–) kaapeli ja löysää se.
- Paikanna punaisella värillä merkitty akun positiivinen (+) kaapeli ja löysää myös se.

FI

**VAROITUS:**

**Ole tarkkana ja irrota ensin negatiivinen ja vasta sitten positiivinen kytkentä, jotta vältät sähköiskut.**

**Älä koske samanaikaisesti akun positiiviseen ja negatiiviseen napaan.**

- Akkukotelon siteessä on yksi tai kaksi ruuvia, jotka pitävät sen paikallaan. Avaa ruuvit ja irrota side.
- Irrota tyhjentynyt akku ja asenna uusi akku huolellisesti samalla tavoin kuin edellinen.
- Kytke akkukaapelit ja aloita tällä kertaa kytkemällä ensin positiivinen sitten negatiivinen.
- Kiinnitä uusi akku kiinnityssiteellä.
- Hävitä käytetty akku viemällä se keräyskeskukseen paikallisten määräysten mukaisesti. Älä hävitä akkua ympäristöön (katso myös luku Hävittäminen ja kierrätys).

**HUOMIO:**

**Akku sisältää happoa, käsittele varoen.**

## 9.7 Varastointi

Generaattorin pitkäaikainen varastointi edellyttää muutamia ennaltaehkäiseviä toimenpiteitä, jotka suojaavat generaattoria heikkenemiseltä.

- Sammuta generaattori
- Tyhjennä polttoainesäiliöstä kaikki polttoaine sopivaan hyväksyttyyn astiaan.
- Varmista, että polttoainehana (kohta 16) on OFF-asennossa (ks. kuva 7b).
- Jäähdytä generaattori.
- Irrota sytytystulppa.
- Säilytä moottori turvallisessa, kuivassa ja tuuletetussa paikassa suojan alla, etteivät pöly ja roskat pääse generaattoriin.

**<u>Tärkeää:</u> Älä tyhjennä polttoainesäiliötä suljetuissa tiloissa. Pidä tupakointi tai avotuli loitolla käytön aikana. Polttoainehöyryt voivat aiheuttaa räjähdyksen tai tulipalon.**

**TÄRKEÄÄ!**

Älä koskaan säilytä generaattoria ulkona.

**VAROITUS:**

**Polttoaine voi muuttua tietyissä olosuhteissa äärimmäisen syttymis- ja räjähdysherkäksi. On ehdottoman tärkeää välttää polttoaineen varastointia lämmönlähteiden läheisyydessä.**

## 9.8 Varaosien tilaaminen:

Anna seuraavat tiedot, kun tilaat varaosia:

- Generaattorityyppi.
- Generaattorin osanumero.

## 10. HÄVITTÄMINEN JA KIERRÄTYS

Laite toimitetaan pakkauksessa, joka ehkäisee kuljetusvaurioita. Pakkaus on raakamateriaalia ja voidaan siksi käyttää uudelleen tai palauttaa raakamateriaalijärjestelmään.

Yksikkö lisävarusteineen on valmistettu erityyppisistä materiaaleista kuten metallista ja muovista.



### TIETOJA SÄHKÖ- JA ELEKTRONIIKKALAITTEIDEN (EEE) KÄYTTÄJILLE.

Huomaa, että nämä tiedot on annettu, jotta varmistetaan WEEE-direktiivin lakisääteisten vaatimusten noudattaminen ja voidaan edistää vastuullisia ja ympäristöystävällisiä hävittämiskäytäntöjä:

Laitteessa tai sen pakkauksessa oleva yliviivattu pyörällisen jäteastian symboli tarkoittaa, että tuote on käyttöikänsä päätteeksi kierrätettävä erillään muusta jätteestä.




### TIETOJA AKUSTA KÄYTTÄJILLE.

Huomaa, että nämä tiedot on annettu, jotta varmistetaan paristoista ja akuista sekä jäteparistoista ja -akuista annetun direktiivin 2006/66/EY lakisääteisten vaatimusten noudattaminen ja voidaan edistää vastuullisia ja ympäristöystävällisiä hävittämiskäytäntöjä.

Akkujen yliviivattu pyörällinen jäteastia osoittaa, että tuote on kerättävä käyttöikänsä lopussa erillään muusta jätteestä, jotta voidaan varmistaa oikeanlainen käsittely ja kierrätys. Akuissa on symbolin lisäksi eri metallien omat kemialliset symbolit: elohopea (Hg), lyijy (Pb) ja kadmium (Cd), jos akku sisältää yli 0,0005 % elohopeaa, 0,004 % lyijyä tai 0,002 % kadmiumia.

F
I

- Käyttäjien, jotka aikovat hävittää laitteen, on huolehdittava siitä, että se toimitetaan paikallisten viranomaisten hallitsemiin .erilliskeräyslaitoksiin, tai noudatettava paikallisten määräysten mukaisia vaihtoehtoisia toimintatapoja.
- Laitteiden asianmukaisella hävittämisellä ehkäistään osaltaan ympäristölle ja ihmisten terveydelle aiheutuvia mahdollisia haittavaikutuksia, jotka johtuvat vääränlaisesta jätteenkäsittelystä.
- Laitteen valmistusmateriaalien kierrättäminen edistää luonnonvarojen säästymistä ja vähentää ympäristövaikutuksia.
- Käyttäjille, jotka eivät noudata WEEE-direktiivin hävittämistä koskevia säännöksiä ja paristoja ja akkuja sekä jäteparistoja ja -akkuja koskevaa direktiiviä 2006/66/EY, voidaan määrätä kansallisen lainsäädännön mukaisia sanktioita.

Lisätietoja WEEE-direktiivin ja paristoja ja akkuja sekä jäteparistoja ja -akkuja koskevan direktiivin 2006/66/EY erilliskeräysjärjestelmistä saat paikallisviranomaisiltasi.

## 11. KULJETUS

Kuljeta generaattoria noudattaen seuraavia ohjeita:

- Sammuta generaattori.
- Anna generaattorin jäähtyä.
- Sulje polttoainehana (kuva 7b).

Varmista generaattorin turvallinen kuljetus varmistamalla, että **vähintään yksi henkilö pitää kiinni kustakin kuljetuskahvasta** (kohdat 21).

### VAROITUS:

**Älä käytä generaattoria sen ollessa ajoneuvon kyydissä. Ota generaattori pois ajoneuvon kyydistä ja käytä sitä hyvin tuuletetussa paikassa.**

**Vältä generaattorin sijoittamista ajoneuvoon suoraan auringonvaloon. Generaattorin jättäminen suljettuun ajoneuvoon pitkäksi ajaksi voi aiheuttaa polttoaineen höyrystymistä korkeissa lämpötiloissa, mikä voi johtaa räjähdykseen.**

**Kun käytät köysiä tai liinoja generaattorin kiinnittämiseen kuljetusta varten, varmista, että käytät kiinnityspisteinä vain runkotankoja. Älä kiinnitä köysiä tai liinoja mihinkään generaattorin rungon tai kahvatangon osaan.**

## 12. VIANMÄÄRITYS

| VIKA | SYY | KORJAUS |
|---|---|---|
| Moottori ei käynnisty | 1. Öljynpuutekatkaisu ei ole vastannut<br>2. Sytytystulppa likaantunut<br>3. Ei polttoainetta<br>4. Akun jännite liian pieni | 1. Tarkista öljymäärä, lisää moottoriöljyä<br>2. Puhdista tai vaihda sytytystulppa (elektrodiväli 0,6—0,7 mm)<br>3. Tankkaa / tarkista polttoainehana<br>4. Lataa akku |
| Generaattorin jännite liian pieni tai olematon | 1. Ohjain tai kondensaattori viallinen<br>2. Ylikuormituskatkaisu on lauennut<br>3. Ilmansuodatin likainen | 1. Ota yhteyttä jälleenmyyjään<br>2. Käytä katkaisijaa ja vähennä kuormaa<br>3. Puhdista tai vaihda suodatin |

F
I

## 13. HUOLTOAIKATAULU

Huoltosuunnitelman tarkoitus on pitää generaattori parhaassa mahdollisessa käyttökunnossa.
Tarkasta tai huolla alla olevan taulukon mukaisesti.

| Säännöllinen huoltoväli. Suorita annetuin kuukausi- tai käyttötuntivälein, sen mukaan, kumpi täyttyy ensin. / OSA | | Joka käyttö | Ensimmäinen kuukausi tai 20 tuntia | 3 kk:n tai 50 tunnin välein | 6 kk:n tai 100 tunnin välein | Vuosittain tai 200 tunnin välein |
|---|---|---|---|---|---|---|
| Moottoriöljy | Tarkista määrä | ● | | | | |
| | Vaihda | | ● | | ● | |
| Ilmanpuhdistin | Tarkista | ● | | | | |
| | Puhdista | | | ● (1) | | |
| Sytytystulppa | Tarkista-säädä | | | | ● | |
| | Vaihda | | | | | ● |
| Kipinän sammutin | Puhdista | | | | ● | |
| Venttiilivälys | Tarkista-säädä | | | | | ● (2) |
| Polttokammio | Puhdista | 300 h välein. (2) | | | | |
| Polttoainesäiliö ja suodatin | Puhdista | | | | ● (2) | |
| Polttoaineputki | Tarkista | Kahden vuoden välein (vaihda tarvittaessa) (2) | | | | |

**Huomio:**

(1) Huolla tiheämmin, kun käytetään pölyisissä ympäristöissä.

(2) Huoltavan jälleenmyyjän tulee huoltaa nämä osat, katso huoltotoimenpiteet ohjekirjasta.

Jos tätä huoltoaikataulua ei noudateta, seurauksena voi olla vikoja, joita takuu ei kata.

## 1. ΑΝΑΓΝΩΡΙΣΗ ΕΞΑΡΤΗΜΑΤΩΝ

Ανατρέξτε στην παραπάνω εικόνα όπου αριθμούνται τα κύρια μέρη της γεννήτριας.

1. Ένδειξη δεξαμενής
2. Καπάκι καυσίμου
3. Πρίζες 230V
4. Πρίζα 400V
5. Ακροδέκτες 12V DC (μόνο SG 4200B)
6. Σύνδεση γείωσης

7a. Διακόπτης υπερφόρτωσης για 230V

7b. Διακόπτης υπερφόρτωσης για 400V

7c. Διακόπτης υπερφόρτωσης για 12V (μόνο SG 4200B)

8. Βολτόμετρο
9. Τάπα αποστράγγισης λαδιού
10. Τάπα πλήρωσης λαδιού
11. Διακοπή έλλειψης λαδιού
12. Κλειδί ηλεκτρικής μίζας
13. Μοχλός τσοκ
14. Τραβήξτε το κορδόνι
15. Ηλεκτρική μίζα
16. Στρόφιγγα καυσίμου
17. Τροχοί
18. Λαβή μεταφοράς

18a. Σετ τοποθέτησης λαβής μεταφοράς

19. Καουτσούκ πόδια
20. Μπαταρία
21. Λαβές μεταφοράς
22. Καλώδιο προσαρμογέα πρίζας DC (μόνο SG 4200)
23. Σετ μπουζόκλειδων
24. Σετ φίλτρων αέρα
25. Σετ συναρμολόγησης τροχών
26. Μπουζί
27. Διακόπτης επιλογής 230V / 400V
28. Σιγαστήρας

## 2. ΕΙΣΑΓΩΓΗ

Πριν χρησιμοποιήσετε τη γεννήτρια, είναι απαραίτητο να διαβάσετε και να κατανοήσετε ολόκληρο το παρόν εγχειρίδιο. Περιέχει σημαντικές οδηγίες και οδηγίες ασφαλείας που θα σας βοηθήσουν να λειτουργήσετε τη γεννήτρια με ασφάλεια και να αποφύγετε πιθανούς κινδύνους.

Δώστε ιδιαίτερη προσοχή στις δηλώσεις που προηγούνται των ακόλουθων λέξεων, καθώς υποδεικνύουν πιθανούς κινδύνους:

### ΠΡΟΕΙΔΟΠΟΙΗΣΗ:

**Υποδεικνύει κίνδυνο που θα μπορούσε να οδηγήσει σε θάνατο ή σοβαρό τραυματισμό εάν δεν τηρηθούν οι οδηγίες.**

### ΠΡΟΣΟΧΗ:

**Υποδεικνύει κίνδυνο που θα μπορούσε να οδηγήσει σε μικροτραυματισμό ή ζημιά στον εξοπλισμό εάν δεν τηρηθούν οι οδηγίες.**

### ΣΗΜΕΙΩΣΗ:

**Παρέχει πρόσθετες πληροφορίες που δεν είναι απαραίτητες για την ασφαλή λειτουργία, αλλά μπορεί να είναι χρήσιμες.**

Να θυμάστε ότι το παρόν εγχειρίδιο αποτελεί σημαντικό μέρος της γεννήτριας και θα πρέπει να φυλάσσεται πάντα μαζί της. Εάν παραδώσετε τη γεννήτρια σε κάποιον άλλο, παραδώστε και αυτό το εγχειρίδιο.

Κανένα μέρος της παρούσας δημοσίευσης δεν μπορεί να αναπαραχθεί χωρίς γραπτή άδεια.

Η ασφάλειά σας αποτελεί ύψιστη προτεραιότητά μας, γι' αυτό ακολουθήστε προσεκτικά όλες τις οδηγίες ασφαλείας που παρέχονται στο παρόν εγχειρίδιο. Δεν μπορούμε να θεωρηθούμε υπεύθυνοι για τυχόν ζημιές ή ατυχήματα που θα συμβούν εάν δεν ακολουθήσετε αυτές τις οδηγίες.

### ΠΡΟΕΙΔΟΠΟΙΗΣΗ:

**Η αγνόηση αυτών των οδηγιών μπορεί να οδηγήσει σε σοβαρό τραυματισμό ή βλάβη της γεννήτριας.**

GR

# 3. ΕΤΙΚΕΤΕΣ ΚΑΙ ΣΥΜΒΟΛΑ ΑΣΦΑΛΕΙΑΣ

**Ετικέτες ασφαλείας:**

| Σύμβολο | Ονομασία / Επεξήγηση |
|---|---|
|  | Διαβάστε και κατανοήστε τις οδηγίες ασφαλείας πριν χρησιμοποιήσετε τη γεννήτρια. |
|  | Φοράτε προστασία για τα αυτιά όταν χρησιμοποιείτε τη γεννήτρια. |
|  | Αποσυνδέετε όλο τον εξοπλισμό από τις πρίζες όταν εκτελείτε εργασίες συντήρησης ή όταν μένει χωρίς επίβλεψη και απενεργοποιημένος. |
|  | Προειδοποίηση: το καύσιμο είναι εξαιρετικά πτητικό, εύφλεκτο και εκρηκτικό. |
|  | Απαγορεύεται το κάπνισμα και οι γυμνές φλόγες κοντά στη γεννήτρια. |
|  | Προειδοποίηση: κατά τη λειτουργία, παράγονται τοξικά αέρια, για παράδειγμα μονοξείδιο του άνθρακα (το οποίο είναι ένα άχρωμο και άοσμο αέριο) αυτό το αέριο μπορεί να οδηγήσει σε ασφυξία. Λειτουργήστε τη γεννήτρια μόνο σε εξωτερικό χώρο για να εξασφαλίσετε επαρκή εξαερισμό. |
|  | Προειδοποίηση: υπάρχουν επικίνδυνες τάσεις όταν η γεννήτρια είναι σε λειτουργία. Απενεργοποιείτε πάντα τη γεννήτρια πριν από την εκτέλεση εργασιών συντήρησης. |
|  | Η γεννήτρια δεν πρέπει να είναι συνδεδεμένη με τη δημόσια παροχή ηλεκτρικού ρεύματος. Σε περίπτωση ακατάλληλης σύνδεσης υπάρχει κίνδυνος πυρκαγιάς και υλικών ζημιών, συμπεριλαμβανομένης της ηλεκτροπληξίας για τα άτομα που χρησιμοποιούν τη γεννήτρια και εργάζονται στο δημόσιο δίκτυο παροχής ρεύματος. |
|  | Προσοχή: Κίνδυνος τραυματισμού! Πριν από την έναρξη των εργασιών συντήρησης σβήστε τον κινητήρα και βγάλτε το βύσμα του μπουζί. |

| Σύμβολο | Ονομασία / Επεξήγηση |
|---|---|
|  | Η εξάτμιση θερμαίνεται πολύ κατά τη λειτουργία. Αφήστε τον κινητήρα να κρυώσει πριν από συντήρηση, αποθήκευση και ανεφοδιασμό με καύσιμα. Μην αγγίζετε την εξάτμιση για να αποφύγετε τον κίνδυνο εγκαυμάτων και τραυματισμών. |
|  | Σβήστε τον κινητήρα και αφήστε τον να κρυώσει πριν ανεφοδιάσετε τη γεννήτρια. Το καύσιμο είναι εξαιρετικά εύφλεκτο και υπό ορισμένες συνθήκες μπορεί να είναι εκρηκτικό. Ανεφοδιάζετε τη γεννήτρια μόνο σε καλά αεριζόμενους χώρους, διασφαλίζοντας ότι δεν υπάρχουν γυμνές φλόγες, σπινθήρες και τσιγάρα. Οποιαδήποτε διαρροή καυσίμου πρέπει να καθαρίζεται αμέσως. |
|  | **ΕΛΕΓΞΤΕ ΤΟ ΛΑΔΙ ΚΙΝΗΤΗΡΑ**<br>Πριν από τον έλεγχο ή την αναπλήρωση του λαδιού, βεβαιωθείτε ότι η γεννήτρια έχει τοποθετηθεί σε σταθερή και επίπεδη επιφάνεια με τον κινητήρα σβηστό.<br>• Αφαιρέστε την τάπα πλήρωσης λαδιού και ελέγξτε τη στάθμη λαδιού κινητήρα.<br>• Εάν η στάθμη λαδιού είναι κάτω από τη γραμμή κατώτερης στάθμης, συμπληρώστε με κατάλληλο λάδι μέχρι τη γραμμή ανώτατης στάθμης. Μην βιδώνετε την τάπα πλήρωσης λαδιού όταν ελέγχετε τη στάθμη λαδιού.<br>• Αλλάξτε το λάδι εάν έχει μολυνθεί.<br>**⚠ Προσοχή!**<br>***Για λόγους ασφαλείας, η γεννήτρια πρέπει να απενεργοποιείται κατά τον έλεγχο ή την επαναπλήρωση του λαδιού. Η μη συμμόρφωση με αυτές τις οδηγίες μπορεί να οδηγήσει σε επικίνδυνες καταστάσεις, οι οποίες, ως ακραία συνέπεια, θα μπορούσαν να προκαλέσουν ακόμη και πυρκαγιά στη γεννήτρια.*** |

**Σύμβολα:**


Σύνδεση γείωσης

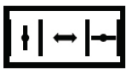
Μοχλός τσοκ

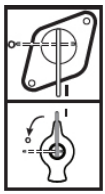
Στρόφιγγα καυσίμου



Μετρητής καυσίμου



Βολτόμετρο

I / 0 On/Off

Εναλλασσόμενο ρεύμα (AC)



Διακοπή υπερφόρτωσης

Άμεσο ρεύμα (DC)
(μόνο SG 4200B)

400V

0 Διακόπτης επιλογής 400V~ / 230V~

230V



Κατάσταση κλειδώματος κλειδιού μίζας



Κατάσταση προετοιμασίας που αρχίζει



Κατεύθυνση περιστροφής του κλειδιού για την εκκίνηση του κινητήρα



Θετικός ακροδέκτης DC / Αρνητικός ακροδέκτης DC (μόνο SG 4200B)

L 1,2,3 AC 230V~ Σύμφωνα με πρίζα 230V~

AC 400V Σύμφωνα με πρίζα 400V~

# 4. ΟΔΗΓΙΕΣ ΑΣΦΑΛΕΙΑΣ

Σας ευχαριστούμε που επιλέξατε τη γεννήτρια μας. Αυτή η γεννήτρια έχει σχεδιαστεί για να παρέχει αξιόπιστη ισχύ για διάφορες εφαρμογές. Πριν από τη λειτουργία της γεννήτριας, είναι σημαντικό να κατανοήσετε τις προφυλάξεις ασφαλείας και τις οδηγίες που περιγράφονται στο παρόν εγχειρίδιο. Εξοικειωθείτε με τα χαρακτηριστικά και τις λειτουργίες της γεννήτριας για να διασφαλίσετε την ασφαλή και αποτελεσματική λειτουργία.

## 4.1 Ευθύνη του χρήστη

- Φυλάξτε όλους τους κανονισμούς ασφαλείας και τις οδηγίες σε ασφαλές μέρος για μελλοντική χρήση.
- Δώστε αυτό το εγχειρίδιο σε προσωρινούς χρήστες της γεννήτριας.
- Τυχόν λάθη κατά την τήρηση των κανονισμών ασφαλείας και των οδηγιών ενδέχεται να προκαλέσουν ηλεκτροπληξία, πυρκαγιά ή/και σοβαρό τραυματισμό.
- Όλες οι εργασίες συντήρησης στη γεννήτρια πρέπει να εκτελούνται από εξουσιοδοτημένο και εξειδικευμένο προσωπικό συντήρησης.
- Να απενεργοποιείτε πάντα τη γεννήτρια πριν προβείτε σε οποιοδήποτε καθαρισμό ή αντικατάσταση/αναπλήρωση λαδιού για να αποφύγετε τραυματισμούς από τυχαία εκκίνηση.
- Κρατήστε τη γεννήτρια μακριά από μη εξουσιοδοτημένους χρήστες, παιδιά και κατοικίδια ζώα.
- Η γεννήτρια δεν προορίζεται για χρήση από άτομα με μειωμένες σωματικές, αισθητηριακές ή διανοητικές ικανότητες ή έλλειψη εμπειρίας και γνώσεων.
- Διατηρείτε πάντα τη γεννήτρια σε καλή τεχνική κατάσταση λειτουργίας. Αυτό περιλαμβάνει την τακτική επιθεώρηση της γεννήτριας για ζημιές και τη διασφάλιση ότι όλες οι συσκευές ασφαλείας είναι σε λειτουργία.
- Μην αφαιρείτε τον πίνακα ελέγχου και μην αλλάζετε την καλωδίωση του πίνακα ελέγχου.
- Να φοράτε κατάλληλο ρουχισμό και να χρησιμοποιείτε ΜΑΠ (Μέσα Ατομικής Προστασίας), ανάλογα με το είδος της επέμβασης (προστατευτικά γάντια, μονωμένα γάντια, γυαλιά, ωτοασπίδες).

GR

## 4.2 Κίνδυνοι που σχετίζονται με μη εξουσιοδοτημένες τροποποιήσεις ή παρεμβάσεις

- Μην αφαιρείτε τα προστατευτικά ασφαλείας.
- Για τη συντήρηση και τα αξεσουάρ επιτρέπεται να χρησιμοποιούνται μόνο γνήσια ανταλλακτικά.
- Δεν επιτρέπεται να γίνουν αλλαγές στις ρυθμίσεις του κινητήρα ή της γεννήτριας.
- Οι εργασίες επισκευής και ρύθμισης επιτρέπεται να εκτελούνται μόνο από εξουσιοδοτημένο εκπαιδευμένο προσωπικό.

**ΠΡΟΣΟΧΗ:**

**Η ταχύτητα του κινητήρα έχει ρυθμιστεί εργοστασιακά για να παρέχει ασφαλή λειτουργία.**

**Μην προσπαθήσετε να αλλάξετε την προεπιλεγμένη ταχύτητα. Η γεννήτρια ή ο συνδεδεμένος εξοπλισμός μπορεί να υποστεί ζημιά.**

G
R

## 4.3 Κίνδυνοι που σχετίζονται με την εξάτμιση

Τα καυσαέρια περιέχουν δηλητηριώδες μονοξείδιο του άνθρακα, ένα άχρωμο, άοσμο αέριο. Η αναπνοή καυσαερίων μπορεί να προκαλέσει απώλεια συνείδησης και να οδηγήσει σε θάνατο.

**ΠΡΟΕΙΔΟΠΟΙΗΣΗ:**

**Ποτέ μη λειτουργείτε τη γεννήτρια μέσα σε σπίτι, γκαράζ, υπόγειο, ισόγειο, υπόγειο χώρο, οποιοδήποτε τύπο οχήματος, ρυμουλκούμενου ή σκάφους ή οποιοδήποτε κλειστό ή μερικώς κλειστό χώρο.**

**Ποτέ μη λειτουργείτε τη γεννήτρια κοντά σε ανοιχτές πόρτες, παράθυρα, αεραγωγούς ή καταπακτές.**

## 4.4 Κίνδυνοι που σχετίζονται με την τοποθέτηση και τη σταθερότητα

- Τοποθετήστε τη γεννήτρια σε ασφαλή, επίπεδη θέση, σε επίπεδη, καθαρή, αντιολισθητική και σταθερή επιφάνεια.
- Μην περιστρέφετε, μην αναποδογυρίζετε και μην αλλάζετε τη θέση της γεννήτριας ενώ αυτή λειτουργεί.
- Η γεννήτρια πρέπει να παραμένει ακίνητη κατά τη λειτουργία της.

## 4.5 Κίνδυνοι που σχετίζονται με την μεταφορά

- Ασφαλίστε τη γεννήτρια από μετατόπιση και ανατροπή κατά τη μεταφορά.
- Μη λειτουργείτε τη γεννήτρια ενώ μεταφέρεται ή ανυψώνεται.
- Μη λειτουργείτε τη γεννήτρια όταν βρίσκεται σε αποθήκη.

## 4.6 Κίνδυνοι που σχετίζονται με πυρκαγιά και εγκαύματα

- Τοποθετήστε τη γεννήτρια τουλάχιστον 1 μέτρο (3 πόδια) μακριά από κτίρια και κάθε είδους οχήματα, ρυμουλκούμενα, σκάφη ή άλλο εξοπλισμό κατά τη διάρκεια της λειτουργίας.
- Πριν θέσετε σε λειτουργία τη γεννήτρια, λάβετε πρόσθετα μέτρα για την αποφυγή πυρκαγιάς και εκρήξεων, όπως η παροχή κατάλληλων πυροσβεστήρων.
- Κρατήστε τα εύφλεκτα υλικά μακριά από τη γεννήτρια.
- Μην λειτουργείτε με αφαιρεμένους τροχούς ή/και λαστιχένια πόδια.

**ΠΡΟΕΙΔΟΠΟΙΗΣΗ:**

**Καυτές επιφάνειες. Ο κινητήρας εσωτερικής καύσης και ο σιγαστήρας της γεννήτριας θερμαίνονται κατά τη λειτουργία και μπορεί να παραμείνουν ζεστοί για λίγο μετά το σταμάτημα του κινητήρα. Μην αγγίζετε αυτά τα μέρη όταν είναι ζεστά, καθώς μπορεί να προκαλέσουν εγκαύματα.**

- Αφήστε τον κινητήρα να κρυώσει τουλάχιστον 30 λεπτά πριν αποθηκεύσετε τη γεννήτρια σε εσωτερικό χώρο.
- Μην χρησιμοποιείτε τη γεννήτρια σε περιοχές με υψηλό κίνδυνο πυρκαγιάς.

## 4.7 Κίνδυνος που σχετίζεται με τη μηχανική ασφάλεια

- Μην αγγίζετε μηχανικά κινούμενα μέρη.
- Μην αφαιρείτε τα προστατευτικά ασφαλείας.

## 4.8 Κίνδυνοι που σχετίζονται με την ηλεκτρική ασφάλεια

- Μην συνδέετε τη γεννήτρια παράλληλα με άλλες γεννήτριες.

- Όταν εργάζεστε σε εξωτερικούς χώρους, χρησιμοποιείτε μόνο καλώδια προέκτασης που είναι εγκεκριμένα για χρήση σε εξωτερικούς χώρους και φέρουν την αντίστοιχη σήμανση (H07RN).
- Ποτέ μη χρησιμοποιείτε ελαττωματικό ή κατεστραμμένο ηλεκτρικό εξοπλισμό, συμπεριλαμβανομένων των καλωδίων προέκτασης και των συνδέσεων βύσματος.
- Ελέγξτε την τέλεια ακεραιότητα των καλωδίων επέκτασης πριν τα συνδέσετε στη γεννήτρια. Ποτέ μην χρησιμοποιείτε ελαττωματικά ή κατεστραμμένα καλώδια.
- Το συνολικό μήκος των καλωδίων επέκτασης ή των κινητών δικτύων διανομής που χρησιμοποιούνται δεν πρέπει να υπερβαίνει τα 50 m για 1,5 $mm^2$ και τα 100 m για 2,5 $mm^2$. Η χρήση οποιουδήποτε μήκους επέκτασης μπορεί να οδηγήσει σε πτώση της ισχύος, η οποία θα μπορούσε να επηρεάσει τη χρήση των συνδεδεμένων εργαλείων ή συσκευών.
- Ποτέ μην αγγίζετε τη γεννήτρια με βρεγμένα χέρια.
- Ποτέ μη λειτουργείτε τη γεννήτρια σε βροχή, χιόνι, συνθήκες υψηλής υγρασίας ή κοντά σε πισίνα ή σύστημα ψεκασμού ή όταν τα χέρια σας είναι βρεγμένα.

**ΠΡΟΕΙΔΟΠΟΙΗΣΗ:**

**Η γείωση βοηθά στην αποφυγή ηλεκτροπληξίας παρέχοντας μια διαδρομή για τη ροή υπερβολικού ηλεκτρικού ρεύματος στο έδαφος.**

**Συμβουλευτείτε αυτό το εγχειρίδιο για σωστές μεθόδους γείωσης.**

**Βεβαιωθείτε ότι η γεννήτρια είναι σωστά γειωμένη και ότι οι συνδέσεις γείωσης είναι σφιχτές.**

## 4.9 Κίνδυνοι που σχετίζονται με τα καύσιμα και τον ανεφοδιασμό

- Σβήνετε πάντα τον κινητήρα όταν ανεφοδιάζετε τη γεννήτρια με καύσιμα.
- Τα καύσιμα και οι αναθυμιάσεις καυσίμων είναι εξαιρετικά εύφλεκτα ή εκρηκτικά.
- Μην ανεφοδιάζετε ή αδειάζετε τη δεξαμενή κοντά σε ανοιχτά φώτα, φωτιά ή σπινθήρες.
- Μην καπνίζετε κοντά σε καύσιμα και κρατήστε άλλες φλόγες και σπινθήρες μακριά.
- Κατά τον ανεφοδιασμό της γεννήτριας, βεβαιωθείτε ότι δεν έχει χυθεί καύσιμο στον κινητήρα ή στον σωλήνα εξάτμισης.
- Ποτέ μην υπερπληρώνετε το ρεζερβουάρ καυσίμου.

## 4.10 Κίνδυνοι που σχετίζονται με τις συνθήκες λειτουργίας

- Μην εκθέτετε τη γεννήτρια σε υγρασία ή σκόνη.
- Επιτρεπόμενη θερμοκρασία περιβάλλοντος: - 10 έως + 40 °C, μέγιστο επιτρεπόμενο υψόμετρο πάνω από το επίπεδο της θάλασσας 1000 m, μέγιστη επιτρεπόμενη σχετική υγρασία: 90 % (χωρίς συμπύκνωση).
- Προστατέψτε τα ηλεκτρικά και ηλεκτρονικά εξαρτήματα από την έκθεση στην υγρασία.
- Μην χρησιμοποιείτε τη γεννήτρια σε δυνητικά εκρηκτικές ατμόσφαιρες.
- Ποτέ μην καλύπτετε τη γεννήτρια κατά τη χρήση.

## 4.11 Κίνδυνοι που σχετίζονται με τη μπαταρία

Οι μπαταρίες ενέχουν δυνητικούς κινδύνους λόγω της παραγωγής εκρηκτικού αερίου υδρογόνου. Η ανάφλεξη αυτών των αερίων μπορεί να προκαλέσει σοβαρό τραυματισμό ή τύφλωση. Είναι σημαντικό να εξασφαλίζετε επαρκή εξαερισμό κατά τη φόρτιση.

Ένας σπινθήρας ή μια φλόγα μπορεί να προκαλέσει έκρηξη της μπαταρίας με αρκετή δύναμη ώστε να σας τραυματίσει σοβαρά.

Μην πειράζετε την μπαταρία λόγω των επικίνδυνων ουσιών που περιέχονται στο εσωτερικό της.

**ΠΡΟΕΙΔΟΠΟΙΗΣΗ:**

**Οι πόλοι, οι ακροδέκτες και τα σχετικά εξαρτήματα μπαταριών περιέχουν μόλυβδο και ενώσεις μολύβδου.**

**Πλύνετε καλά τα χέρια σας μετά τον χειρισμό τους.**

GR

### 4.12 Υπολειπόμενοι κίνδυνοι

Οι γεννήτριες ρεύματος μπορεί να ενέχουν υπολειμματικούς κινδύνους ακόμη και όταν χρησιμοποιούνται σωστά. Οι ακόλουθοι πιθανοί κίνδυνοι μπορούν να προκύψουν από τον τύπο και τον σχεδιασμό της γεννήτριας:

- **Ηλεκτροπληξία:** Η επαφή με ηλεκτρικές συνδέσεις ή εξαρτήματα της γεννήτριας μπορεί να προκαλέσει ηλεκτροπληξία.
- **Βλάβη στην ακοή:** Η συνεχής λειτουργία της γεννήτριας χωρίς προστασία ακοής μπορεί να προκαλέσει βλάβη στην ακοή.
- **Δηλητηρίαση από μονοξείδιο του άνθρακα:** Η εισπνοή καυσαερίων από τον κινητήρα καύσης μπορεί να οδηγήσει σε δηλητηρίαση από μονοξείδιο του άνθρακα.
- **Εγκαύματα στο δέρμα:** Η επαφή με το καύσιμο μπορεί να προκαλέσει εγκαύματα στο δέρμα.
- **Καυτά μέρη:** Η επαφή με οποιαδήποτε καυτά μέρη μπορεί να προκαλέσει κίνδυνο τραυματισμού ή ζημιάς.

Για να ελαχιστοποιήσετε αυτούς τους κινδύνους, είναι σημαντικό να λαμβάνετε τις ακόλουθες προφυλάξεις:

- Ακολουθείτε πάντα αυτό το εγχειρίδιο οδηγιών.
- Φοράτε προστασία ακοής όταν χρησιμοποιείτε τη γεννήτρια για παρατεταμένες χρονικές περιόδους.
- Αερίζετε σωστά την περιοχή γύρω από τη γεννήτρια για να αποφύγετε τη συσσώρευση μονοξειδίου του άνθρακα.
- Αποφύγετε την επαφή με καύσιμα.
- Αποφύγετε την επαφή με οποιαδήποτε καυτή επιφάνεια.

## 5. ΣΩΣΤΗ ΧΡΗΣΗ

- Η γεννήτρια έχει σχεδιαστεί για εφαρμογές που απαιτούν τροφοδοσία 230V και 400V AC ή 12V DC (12V DC μόνο SG 4200B).
- Η γεννήτρια προορίζεται να τροφοδοτεί ηλεκτρικά εργαλεία ή συσκευές με ηλεκτρική ενέργεια. Όταν χρησιμοποιείτε τη γεννήτρια με εργαλεία ή συσκευές, ελέγξτε τη συμβατότητά τους με την τροφοδοτούμενη ισχύ της γεννήτριας σύμφωνα με τις σχετικές οδηγίες του κατασκευαστή.
- Σε περίπτωση αμφιβολίας, ρωτήστε έναν εξουσιοδοτημένο αντιπρόσωπο της αντίστοιχης συσκευής. Η γεννήτρια πρέπει να χρησιμοποιείται μόνο για τον προβλεπόμενο σκοπό της. Οποιαδήποτε άλλη χρήση θεωρείται ως περίπτωση κακής χρήσης.

### 5.1 Τρόπος λειτουργίας S1 (συνεχής λειτουργία)

Η γεννήτρια μπορεί να λειτουργεί συνεχώς με την αναφερόμενη (S1) ισχύ εξόδου στα "Τεχνικά στοιχεία".

### 5.2 Τρόπος λειτουργίας S2 (προσωρινή λειτουργία)

Η γεννήτρια μπορεί να λειτουργήσει προσωρινά με την αναφερόμενη ισχύ εξόδου (S2) στα "Τεχνικά δεδομένα".

Στη συνέχεια, η γεννήτρια πρέπει να σταματήσει για λίγο για να αποφευχθεί η υπερθέρμανσή της.

## 6. ΤΕΧΝΙΚΑ ΣΤΟΙΧΕΙΑ

Βλέπε τεχνικό δελτίο (ξεχωριστό έγγραφο).

Τα στοιχεία που αναφέρονται στα "Τεχνικά στοιχεία" για τη στάθμη ηχητικής ισχύος (LWA) και τη στάθμη ηχητικής πίεσης (LpA) είναι επίπεδα εκπομπής και δεν είναι απαραίτητα επίπεδα ασφαλούς εργασίας. Ενώ υπάρχει συσχέτιση μεταξύ των εκπομπών και των επιπέδων έκθεσης, αυτή δεν μπορεί να χρησιμοποιηθεί αξιόπιστα για να καθοριστεί εάν απαιτούνται ή όχι περαιτέρω προφυλάξεις. Οι παράγοντες που επηρεάζουν το πραγματικό επίπεδο έκθεσης του εργατικού δυναμικού περιλαμβάνουν τα χαρακτηριστικά του χώρου εργασίας, τις άλλες πηγές θορύβου κ.λπ., δηλαδή τον αριθμό των μηχανημάτων και άλλων παρακείμενων διεργασιών, καθώς και το χρονικό διάστημα για το οποίο ένας χειριστής εκτίθεται στο θόρυβο. Το επιτρεπόμενο επίπεδο έκθεσης μπορεί επίσης να διαφέρει από χώρα σε χώρα. Οι πληροφορίες αυτές, ωστόσο, θα επιτρέψουν στον χρήστη του μηχανήματος να αξιολογήσει καλύτερα τον κίνδυνο και την επικινδυνότητα.

Τα τεχνικά δεδομένα ενδέχεται να διαφέρουν ανάλογα με τους τύπους και υπόκεινται σε αλλαγές χωρίς προειδοποίηση.

## 7. ΕΛΕΓΧΟΣ ΠΡΙΝ ΑΠΟ ΤΗ ΛΕΙΤΟΥΡΓΙΑ

Αφαιρέστε το υλικό συσκευασίας και ελέγξτε ότι όλα τα στοιχεία έχουν παραδοθεί. Τοποθετήστε τη γεννήτρια σε σταθερή, επίπεδη επιφάνεια κοντά στον ηλεκτρικό εξοπλισμό και εξασφαλίστε τον κατάλληλο εξαερισμό.

Πριν θέσετε τη γεννήτρια σε λειτουργία, εκτελείτε κάθε φορά αυτούς τους ελέγχους πριν από τη λειτουργία:

### 7.1 Οπτική επιθεώρηση

- Βεβαιωθείτε ότι ελέγχετε τη γεννήτρια σε επίπεδη επιφάνεια με τον κινητήρα σταματημένο.
- Αποσυνδέστε τυχόν ηλεκτρικό εξοπλισμό που μπορεί να είναι ήδη συνδεδεμένος στη γεννήτρια.
- Βεβαιωθείτε ότι η γεννήτρια διαθέτει επαρκή εξαερισμό και ότι μπορεί να λειτουργήσει σε ασφαλή κατάσταση (βλέπε κεφάλαιο "Οδηγίες ασφαλείας").
- Ελέγξτε ότι το καλώδιο ανάφλεξης είναι στερεωμένο στο μπουζί.
- Πραγματοποιήστε οπτικό έλεγχο για ζημιές.
- Βεβαιωθείτε ότι όλα τα προστατευτικά είναι στη θέση τους.
- Κοιτάξτε γύρω και κάτω από τον κινητήρα για ενδείξεις διαρροής λαδιού ή καυσίμου.
- Βεβαιωθείτε ότι οι ακροδέκτες της μπαταρίας είναι συνδεδεμένοι.



**ΣΗΜΕΙΩΣΗ:**

**Μην λειτουργείτε τη γεννήτρια με αφαιρεμένους τροχούς ή/και λαστιχένια πόδια. Ελέγξτε ότι τα λαστιχένια πόδια είναι σωστά τοποθετημένα και οι τροχοί στερεωμένοι στον άξονα.**

### 7.2 Ελέγξτε το λάδι κινητήρα (Εικ. 2)

- Ελέγξτε τη στάθμη λαδιού κινητήρα χρησιμοποιώντας την τάπα πλήρωσης λαδιού (στοιχείο 10).
- Μην βιδώνετε την τάπα πλήρωσης λαδιού όταν ελέγχετε τη στάθμη λαδιού.
- Εάν χρειάζεται, γεμίστε με το συνιστώμενο λάδι μέχρι το ανώτερο όριο.

**ΣΗΜΕΙΩΣΗ:**

**Η χρήση μη απορρυπαντικού λαδιού ή λαδιού 2χρονου κινητήρα μπορεί να μειώσει τη διάρκεια ζωής του κινητήρα.**

**Χρησιμοποιείτε μόνο καθαρό λάδι για τετράχρονο κινητήρα (15W40 ή 5W30 εάν η θερμοκρασία είναι μικρότερη από 0 °C).**

Απορρίψτε το χρησιμοποιημένο λιπαντικό κινητήρα με τρόπο που να είναι συμβατός με το περιβάλλον. Απορρίψτε το σύμφωνα με τις μεθόδους που προβλέπονται από τους τοπικούς κανονισμούς.

Μην το πετάτε στα σκουπίδια ή μην το ρίξετε στο έδαφος.

### 7.3 Ελέγξτε τη στάθμη καυσίμου

- Ελέγξτε τη στάθμη καυσίμου στην ένδειξη της δεξαμενής (στοιχείο 1).
- Κλείστε τη στρόφιγγα καυσίμου (Στοιχείο 16) πριν τον ανεφοδιασμό.
- Εάν η στάθμη καυσίμου είναι χαμηλή, γεμίστε με καύσιμο.
- Μετά τον ανεφοδιασμό, σφίξτε καλά το καπάκι του ρεζερβουάρ καυσίμου (στοιχείο 2).
- Σκουπίστε καλά το χυμένο καύσιμο πριν από την εκκίνηση του κινητήρα.

**ΠΡΟΣΟΧΗ:**

**Χρησιμοποιείτε μόνο *αμόλυβδη βενζίνη* (E10).**

**Μην χρησιμοποιείτε μείγμα.**

**ΠΡΟΕΙΔΟΠΟΙΗΣΗ:**

**Προσέξτε να μην εισέλθει σκόνη, βρωμιά, νερό ή άλλα ξένα αντικείμενα στο καύσιμο.**

## 8. ΘΕΣΗ ΣΕ ΛΕΙΤΟΥΡΓΙΑ

Η γεννήτρια σας παραδίδεται χωρίς υγρά λειτουργίας, όπως καύσιμο ή λάδι κινητήρα.

Πρέπει να γεμίσετε τον κινητήρα με λάδι πριν από την αρχική εκκίνηση.

### 8.1 Συγκρότημα τροχού (Εικ. 3)

- Πάρτε το ένα άκρο του μπουλονιού (στοιχείο 25) και περάστε το μέσα από την οπή στο πλαίσιο.
- Ασφαλίστε το μπουλόνι τοποθετώντας ένα παξιμάδι και μια ροδέλα στο άλλο άκρο.
- Σύρετε την υποδοχή στο υπόλοιπο άκρο του μπουλονιού (στοιχείο 25).
- Τοποθετήστε τον τροχό πάνω στην υποδοχή.
- Τοποθετήστε μια ροδέλα στο μπουλόνι και ασφαλίστε το με ένα παξιμάδι.
- Επαναλάβετε την ίδια διαδικασία για να συναρμολογήσετε τον αριστερό τροχό.

**ΣΗΜΕΙΩΣΗ:**

**Οι τροχοί θα πρέπει να φουσκώνονται όπως έχουν αποσταλεί με χαμηλότερη πίεση (μέγιστη πίεση 3 bar/0,3 MPa).**

### 8.2 Συναρμολόγηση ελαστικών ποδιών (Εικ. 4)

- Κρατήστε το πόδι (στοιχείο 19) πάνω στο πλαίσιο όπως φαίνεται στην εικόνα.
- Τοποθετήστε ένα μπουλόνι μέσα από την οπή στο πλαίσιο και την οπή στο πόδι.
- Ασφαλίστε το μπουλόνι τοποθετώντας ένα παξιμάδι.
- Επαναλάβετε την ίδια διαδικασία για τα άλλα τρία μπουλόνια και παξιμάδια.

### 8.3 Συγκρότημα λαβής μεταφοράς (Εικ. 5)

- Τοποθετήστε τη λαβή μεταφοράς (στοιχείο 18) στο πλαίσιο στην καθορισμένη θέση.
- Συνδέστε τη λαβή στο πλαίσιο με τις βίδες και τις δύο ροδέλες, όπως φαίνεται στην εικόνα. 5.
- Ο χρήστης μπορεί να ρυθμίσει τη θέση της λαβής μεταφοράς απελευθερώνοντας το κουμπί και περιστρέφοντας τη λαβή μεταφοράς (στοιχείο 18) σε οριζόντια θέση.

## 8.4 Συναρμολόγηση μπαταρίας (Εικ. 6)

### ΠΡΟΕΙΔΟΠΟΙΗΣΗ:

**Οι πόλοι, οι ακροδέκτες και τα σχετικά εξαρτήματα μπαταριών περιέχουν μόλυβδο και ενώσεις μολύβδου. Πλύνετε καλά τα χέρια σας μετά τον χειρισμό τους.**

Η μπαταρία έχει αποσυνδεθεί για τη μεταφορά. Εκτελέστε αυτή τη διαδικασία με τη γεννήτρια απενεργοποιημένη. Ακολουθήστε τα παρακάτω βήματα για την εγκατάσταση της μπαταρίας:

- Προσδιορίστε τη θέση της μπαταρίας και τη ζώνη στήριξής της, η ζώνη στήριξης είναι εξοπλισμένη με μία ή δύο βίδες για τη συγκράτηση της μπαταρίας στη θέση της.
- Τοποθετήστε τη μπαταρία, φροντίζοντας να την τοποθετήσετε σωστά, στερεώνοντάς την με τη βοήθεια της ταινίας συγκράτησης.
- Ξεκινήστε με τη σύνδεση του θετικού καλωδίου (+) της μπαταρίας στον θετικό ακροδέκτη (+) της μπαταρίας (και οι δύο κόκκινου χρώματος), εξασφαλίζοντας ότι ο κοχλίας είναι καλά σφιγμένος.
- Στη συνέχεια, συνδέστε το αρνητικό (–) καλώδιο της μπαταρίας (μαύρο χρώμα) στον αρνητικό (–) πόλο της μπαταρίας (μπλε χρώματος) και σφίξτε καλά το μπουλόνι.
- Ελέγξτε ότι η ζώνη στήριξης της μπαταρίας είναι σφιγμένη.
- Ποτέ μη λειτουργείτε τη γεννήτρια χωρίς τη ζώνη στήριξης της μπαταρίας στη θέση της, καθώς αυτό μπορεί να οδηγήσει σε κακή απόδοση του κινητήρα και της γεννήτριας.

## 8.5 Γείωση (Εικ. 1a)

Το περίβλημα επιτρέπεται να συνδεθεί με τη γείωση για να εκφορτιστεί ο στατικός ηλεκτρισμός.

- συνδέστε το ένα άκρο ενός καλωδίου στη σύνδεση γείωσης (στοιχείο 6) της γεννήτριας,
- συνδέστε το άλλο άκρο του ίδιου καλωδίου σε μια εξωτερική γείωση (π.χ. μια ράβδο γείωσης).

### ΣΗΜΕΙΩΣΗ:

**Χρησιμοποιήστε καλώδιο γείωσης (γείωση) επαρκούς χωρητικότητας ρεύματος.**

**Γείωση (έδαφος) Διάμετρος καλωδίου: 0,12 mm (0,005 in) ανά ampere - π.χ: 10 Ampere - 1,2 mm (0,055 ίντσες).**

## 8.6 Εκκίνηση του κινητήρα (μίζα επαναφοράς)

Ακολουθήστε τα παρακάτω βήματα για να εκκινήσετε τον κινητήρα με το κορδόνι:

Μην συνδέετε το ηλεκτρικό εργαλείο ή τη συσκευή πριν από την εκκίνηση του κινητήρα.

- Ανοίξτε τη στρόφιγγα καυσίμου (εικ. 7α - στοιχείο 16), χαμηλώνοντάς το.
- Μετακινήστε την ηλεκτρική μίζα (εικ. 8 - στοιχείο 15) στη θέση "ON".
- Μετακινήστε το μοχλό τσοκ (εικ. 9a - στοιχείο 13) στη θέση ΙØΙ.
- Εκκινήστε τον κινητήρα με το κορδόνι έλξης (εικ. 10 - στοιχείο 14) τραβώντας με δύναμη τη λαβή. Εάν ο κινητήρας δεν ξεκινήσει, τραβήξτε ξανά τη λαβή.
- Πιέστε τον μοχλό του τσοκ (στοιχείο 13) πίσω όταν ξεκινήσει ο κινητήρας (εικ. 9b).

### ΠΡΟΣΟΧΗ:

**Φοράτε προστατευτικά γάντια όταν ξεκινάτε με το κορδόνι έλξης. Ο κινητήρας μπορεί να αναπηδήσει ξαφνικά κατά την εκκίνηση, με αποτέλεσμα να τραυματιστούν τα χέρια.**

### ΣΗΜΕΙΩΣΗ:

**Τραβάτε πάντα αργά το κορδόνι της μίζας μέχρι να αισθανθείτε την αρχική αντίσταση, πριν το τραβήξετε γρήγορα για να εκκινήσετε τον κινητήρα.**

**Μην αφήνετε το κορδόνι έλξης να χτυπάει πίσω από μόνο του.**

GR

## 8.7 Εκκίνηση του κινητήρα (ηλεκτρικός εκκινητής)

Ακολουθήστε τα παρακάτω βήματα για να εκκινήσετε τον κινητήρα με τον ηλεκτρικό εκκινητή:

- Μην συνδέετε ηλεκτρικά εργαλεία ή συσκευές πριν από την εκκίνηση του κινητήρα.
- Ελέγξτε την τάση της μπαταρίας. Η τάση δεν πρέπει να είναι μικρότερη από 12V. Εάν η τάση της μπαταρίας είναι μικρότερη από 12 V, φορτίστε τη μπαταρία ανάλογα πριν από τη λειτουργία της γεννήτριας.
- Μετακινήστε το μοχλό τσοκ (εικ. 9a - στοιχείο 13) στη θέση IØI.
- Ανοίξτε τη στρόφιγγα καυσίμου (εικ. 7α - στοιχείο 16), χαμηλώνοντάς το.
- Γυρίστε την ηλεκτρική μίζα (στοιχείο 15) με το κλειδί στη θέση "START" μέχρι να ξεκινήσει ο κινητήρας (εικ. 11a).
- Πιέστε τον μοχλό του τσοκ (στοιχείο 13) πίσω όταν ξεκινήσει ο κινητήρας (εικ. 9b).

GR

### ΠΡΟΕΙΔΟΠΟΙΗΣΗ:

**Μην συνδέετε ηλεκτρικά εργαλεία ή συσκευές πριν από την εκκίνηση του κινητήρα.**

**Ποτέ μη χρησιμοποιείτε γεννήτρια σε εσωτερικούς χώρους ή σε κλειστούς χώρους, όπως γκαράζ, υπόγειους χώρους και υπόγεια.**

### ΠΡΟΕΙΔΟΠΟΙΗΣΗ:

**Τα ανοιχτά παράθυρα και οι πόρτες ΔΕΝ μπορούν να αποτρέψουν τη συσσώρευση μονοξειδίου του άνθρακα (CO) όταν η γεννήτρια βρίσκεται σε κλειστό χώρο.**

**Μην χρησιμοποιείτε μια γεννήτρια σε εξωτερικούς χώρους εάν η τοποθέτησή της κοντά σε πόρτες, παράθυρα και αεραγωγούς θα μπορούσε να επιτρέψει την είσοδο και τη συσσώρευση CO σε κατειλημμένους χώρους.**

### ΣΗΜΕΙΩΣΗ:

**Εάν εσείς ή άλλοι παρουσιάσετε συμπτώματα δηλητηρίασης από μονοξείδιο του άνθρακα (CO) (αυτά μπορεί να είναι, μεταξύ άλλων: ζάλη, πονοκέφαλος, ναυτία, υπνηλία):**

1) **Πηγαίνετε αμέσως στον καθαρό αέρα και αναζητήστε ιατρική βοήθεια.**
2) **Μην εισέρχεστε ξανά στην περιοχή μέχρι να διαπιστωθεί ότι είναι ασφαλής από εκπαιδευμένο και κατάλληλα εξοπλισμένο προσωπικό.**

## 8.8 Σύνδεση εργαλείων ή συσκευών στη γεννήτρια

- Συνδέστε τον εξοπλισμό που θέλετε να χρησιμοποιήσετε στις υποδοχές (στοιχείο 3).
- Αυτές οι υποδοχές μπορούν να φορτώνονται συνεχώς (σύμφωνα με την τιμή S1) και προσωρινά (σύμφωνα με την τιμή S2).
- Ελέγξτε τα "Τεχνικά στοιχεία" για τις τιμές S1 και S2.

### ΠΡΟΕΙΔΟΠΟΙΗΣΗ:

**Μην συνδέετε τη γεννήτρια στο οικιακό δίκτυο ρεύματος, καθώς αυτό μπορεί να προκαλέσει βλάβη στην ίδια τη γεννήτρια ή σε άλλες ηλεκτρικές συσκευές στο σπίτι σας.**

**Μην συνδέετε τη γεννήτρια παράλληλα με άλλες γεννήτριες.**

### ΣΗΜΕΙΩΣΗ:

**Ορισμένες ηλεκτρικές συσκευές (ηλεκτρικά πριόνια, τρυπάνια κ.λπ.) ενδέχεται να έχουν υψηλότερη κατανάλωση ενέργειας όταν χρησιμοποιούνται σε δύσκολες συνθήκες.**

## 8.9 Ακροδέκτες 12V DC (μόνο για SG 4200B)

Οι ακροδέκτες DC μπορούν να χρησιμοποιούνται **ΜΟΝΟ** για τη φόρτιση μπαταριών αυτοκινήτων τύπου 12 volt.

Οι ακροδέκτες 12V DC (στοιχείο 5) έχουν κόκκινο χρώμα για να προσδιορίσουν τον θετικό ακροδέκτη (+) και μαύρο για να προσδιορίσουν τον αρνητικό (–) ακροδέκτη.

### ΠΡΟΕΙΔΟΠΟΙΗΣΗ:

**Για να αποφύγετε την πιθανότητα δημιουργίας σπινθήρα κοντά στην μπαταρία, συνδέστε το καλώδιο φόρτισης πρώτα στη γεννήτρια και μετά στη μπαταρία. Όταν τελειώσετε, αποσυνδέστε τους σφιγκτήρες καλωδίων πρώτα από την μπαταρία.**

**Πριν συνδέσετε σφιγκτήρες καλωδίου φόρτισης σε μια μπαταρία που είναι εγκατεστημένη σε όχημα, αποσυνδέστε το καλώδιο της μπαταρίας του οχήματος. Επανασυνδέστε το καλώδιο της μπαταρίας του οχήματος αφού αφαιρεθούν πλήρως οι σφιγκτήρες του καλωδίου φόρτισης. Αυτή η διαδικασία θα αποτρέψει την πιθανότητα βραχυκυκλώματος και σπινθήρων, σε περίπτωση τυχαίας επαφής μεταξύ ενός ακροδέκτη της μπαταρίας και του πλαισίου ή του αμαξώματος του οχήματος.**

**Για να φορτίσετε μια μπαταρία 12V:**

- Συνδέστε τα καλώδια φόρτισης (στοιχείο 22) στους ακροδέκτες 12V DC (στοιχείο 5) της γεννήτριας με τη σωστή πολικότητα (θετικός πόλος μπαταρίας (+) στον κόκκινο ακροδέκτη της γεννήτριας και αρνητικό πόλο της μπαταρίας (–) στον μαύρο ακροδέκτη της γεννήτριας).
- Συνδέστε τους δύο σφιγκτήρες στην μπαταρία προς φόρτιση χρησιμοποιώντας τα ίδια χρώματα πολικότητας (θετικό καλώδιο μπαταρίας (+) στον κόκκινο σφιγκτήρα και αρνητικό καλώδιο μπαταρίας (–) στον μαύρο σφιγκτήρα).
- Όταν τελειώσετε **αποσυνδέστε τους σφιγκτήρες καλωδίων πρώτα από την μπαταρία**.

### ΠΡΟΣΟΧΗ:

**Μην προσπαθήσετε να εκκινήσετε έναν κινητήρα αυτοκινήτου ενώ η γεννήτρια είναι ακόμα συνδεδεμένη με την μπαταρία. Κάτι τέτοιο μπορεί να προκαλέσει βλάβη στη γεννήτρια.**

### ΠΡΟΣΟΧΗ:

**Συνδέστε τον θετικό ακροδέκτη της μπαταρίας με το θετικό καλώδιο φόρτισης. Φροντίστε να μην αντιστρέψετε τα καλώδια φόρτισης, καθώς αυτό μπορεί να προκαλέσει σοβαρή ζημιά τόσο στη γεννήτρια όσο και στη μπαταρία.**

## 8.10 Σβήσιμο του κινητήρα

- Πριν απενεργοποιήσετε τη γεννήτρια, αφήστε την να λειτουργήσει για λίγο χωρίς εργαλεία ή συσκευές, ώστε να μπορέσει να κρυώσει.
- Μετακινήστε την ηλεκτρική μίζα (στοιχείο 15) στη θέση "OFF" (εικ. 11b).
- Κλείστε τη στρόφιγγα καυσίμου (εικ. 7b).

GR

## 8.11 Διακοπή υπερφόρτωσης από τις πρίζες

**Σημαντικό!** Αυτή η γεννήτρια είναι εξοπλισμένη με διακόπτη υπερφόρτωσης.

Αυτό κλείνει τις πρίζες (στοιχεία 3/4). Μπορείτε να επανεκκινήσετε τις πρίζες (στοιχεία 3/4) πιέζοντας την ασφάλεια υπερφόρτωσης (στοιχεία 7a/7b).

**Σημαντικό!** Εάν συμβεί αυτό, μειώστε την ηλεκτρική ισχύ που λαμβάνετε από τη γεννήτρια ή αφαιρέστε τυχόν ελαττωματικά εργαλεία ή συσκευές συνδεδεμένες στη γεννήτρια.

Σε περίπτωση υπερφόρτωσης, η σύνδεση 12V απενεργοποιείται (μόνο για το SG 4200B). Με το πάτημα του διακόπτη υπερφόρτωσης (στοιχείο 7c), η σύνδεση 12V μπορεί να τεθεί ξανά σε λειτουργία.

Εάν απαιτούνται επισκευές, επικοινωνήστε με το κέντρο εξυπηρέτησης πελατών.

# 9. ΚΑΘΑΡΙΣΜΟΣ, ΣΥΝΤΗΡΗΣΗ ΚΑΙ ΑΠΟΘΗΚΕΥΣΗ

Απενεργοποιήστε τη γεννήτρια και αποσυνδέστε το εργαλείο ή τις συσκευές πριν από την εκτέλεση οποιασδήποτε συντήρησης ή σέρβις.

- Απενεργοποιήστε αμέσως τη γεννήτρια και επικοινωνήστε με το συνεργείο σας:
  - α) σε περίπτωση ασυνήθιστων δονήσεων ή θορύβου,
  - β) εάν ο κινητήρας φαίνεται να είναι υπερφορτωμένος ή έχει αποτυχίες ανάφλεξης.

## 9.1 Καθαρισμός

Διατηρήστε ολόκληρη τη γεννήτρια όσο το δυνατόν πιο απαλλαγμένη από βρωμιά και σκόνη.

Καθαρίζετε τη γεννήτρια κάθε φορά που τελειώνετε τη χρήση της (αφού κρυώσει).

Καθαρίζετε τακτικά τον εξοπλισμό με ένα υγρό πανί και λίγο μαλακό σαπούνι. Μην χρησιμοποιείτε καθαριστικά ή διαλύτες, θα μπορούσαν να προκαλέσουν ζημιά στα πλαστικά μέρη του εξοπλισμού. Βεβαιωθείτε ότι δεν μπορεί να εισχωρήσει νερό στη γεννήτρια.

GR

## 9.2 Φίλτρο αέρα (Εικ. 12)

Καθαρίζετε το φίλτρο αέρα σε τακτά χρονικά διαστήματα και αντικαταστήστε το εάν είναι απαραίτητο.

- Ανοίξτε και τα δύο κλιπ και αφαιρέστε το κάλυμμα του φίλτρου αέρα.
- Αφαιρέστε τα στοιχεία του φίλτρου.
- Μην χρησιμοποιείτε λειαντικά καθαριστικά ή βενζίνη για τον καθαρισμό των στοιχείων.
- Καθαρίστε τα στοιχεία χτυπώντας τα σε μια επίπεδη επιφάνεια. Εάν χρειάζεται, καθαρίστε πρώτα με σαπουνόνερο και, στη συνέχεια, ξεπλύνετε με καθαρό νερό και στεγνώστε στον αέρα.
- Συναρμολογήστε με αντίστροφη σειρά.

**ΠΡΟΣΟΧΗ:**

**Ποτέ μην λειτουργείτε τον κινητήρα χωρίς το στοιχείο του φίλτρου αέρα. Η ταχεία φθορά του κινητήρα θα προκύψει από τους ρύπους, όπως η σκόνη και η βρωμιά, που εισέρχονται μέσω του καρμπιρατέρ στον κινητήρα.**

## 9.3 Μπουζί (Εικ. 13)

Ελέγξτε το μπουζί (στοιχείο 26) για ρύπους και βρωμιά μετά από 20 ώρες λειτουργίας και, εάν είναι απαραίτητο, καθαρίστε το με μια χάλκινη συρμάτινη βούρτσα. Στη συνέχεια, συντηρήστε το μπουζί μετά από κάθε 100 ώρες λειτουργίας.

- Τραβήξτε μπουζόπιπα με μια περιστροφή.
- Αφαιρέστε το μπουζί με το παρεχόμενο μπουζόκλειδο.
- Συναρμολογήστε με αντίστροφη σειρά.

## 9.4 Αλλαγή λαδιού (Εικ. 14-17)

Το λάδι κινητήρα είναι καλύτερο να αλλάζεται όταν ο κινητήρας βρίσκεται σε θερμοκρασία λειτουργίας.

- Χρησιμοποιείτε μόνο λάδι κινητήρα (χρησιμοποιήστε 15W40 για γενική χρήση και 5W30 εάν η θερμοκρασία είναι μικρότερη από 0 °C).
- Τοποθετήστε τη γεννήτρια σε μια ελαφρώς κεκλιμένη επιφάνεια έτσι ώστε η τάπα αποστράγγισης λαδιού να βρίσκεται στο κάτω άκρο.
- Ανοίξτε την τάπα πλήρωσης λαδιού (στοιχείο 10).
- Ανοίξτε την τάπα αποστράγγισης λαδιού (εικ. 14 - στοιχείο 9) και αφήστε το καυτό λάδι του κινητήρα να στραγγίξει σε ένα δίσκο στάγδην (εικ. 15).
- Αφού στραγγίξει το παλιό λάδι, κλείστε την τάπα αποστράγγισης λαδιού (εικ. 16) και τοποθετήστε ξανά τη γεννήτρια σε επίπεδη επιφάνεια.
- Συμπληρώστε λάδι κινητήρα μέχρι το επάνω σημάδι της βέργας στάθμης (εικ. 17).
- Απορρίψτε σωστά το χρησιμοποιημένο λάδι.

**ΣΗΜΕΙΩΣΗ:**

**Μην βιδώνετε τη βέργα στάθμης για να ελέγξετε τη στάθμη του λαδιού, απλά τοποθετήστε την μέχρι το σπείρωμα.**

Απορρίψτε το χρησιμοποιημένο λάδι σωστά, πηγαίνοντάς το σε ένα σημείο συλλογής. Τα περισσότερα πρατήρια καυσίμων, συνεργεία επισκευής και κέντρα ανακύκλωσης δέχονται δωρεάν το χρησιμοποιημένο λάδι. Μην προσθέτετε αντιψυκτικό ή υγρό σασμάν στο χρησιμοποιημένο λάδι. Διατηρείτε το χρησιμοποιημένο λάδι μακριά από παιδιά και μακριά από πηγές ανάφλεξης.

## 9.5 Διακοπή έλλειψης λαδιού

Η διακοπή έλλειψης λαδιού (στοιχείο 11) ανταποκρίνεται εάν υπάρχει πολύ λίγο λάδι στον κινητήρα. Σε αυτή την περίπτωση δεν θα είναι δυνατή η εκκίνηση του κινητήρα ή θα σβήσει αυτόματα μετά από σύντομο χρονικό διάστημα. Δεν μπορεί να τεθεί ξανά σε λειτουργία μέχρι να συμπληρωθεί το λάδι του κινητήρα (βλ. παράγραφο "Αλλαγή λαδιού").

## 9.6 Αντικατάσταση μπαταρίας

Εκτελέστε αυτή τη διαδικασία με τη γεννήτρια απενεργοποιημένη.

- Προσδιορίστε τον αρνητικό καλώδιο της μπαταρίας (–), με μαύρο χρώμα, και χαλαρώστε το.
- Εντοπίστε το θετικό καλώδιο (+) της μπαταρίας, με κόκκινη ένδειξη, και χαλαρώστε το επίσης.

### ΠΡΟΕΙΔΟΠΟΙΗΣΗ:

**Προσέξτε να χαλαρώσετε πρώτα το αρνητικό και μετά το θετικό για να αποφύγετε ηλεκτροπληξία.**

**Μην αγγίζετε ταυτόχρονα τους θετικούς και τους αρνητικούς πόλους της μπαταρίας.**

- Η ζώνη στήριξης της μπαταρίας είναι εξοπλισμένη με μία ή δύο βίδες που τη συγκρατούν στη θέση της, ξεβιδώστε και αφαιρέστε την.
- Αφαιρέστε την αποφορτισμένη μπαταρία και τοποθετήστε τη νέα, φροντίζοντας να την τοποθετήσετε όπως την προηγούμενη.
- Συνδέστε ξανά τα καλώδια της μπαταρίας, ξεκινώντας αυτή τη φορά από το θετικό και στη συνέχεια από το αρνητικό.
- Στερεώστε τη νέα μπαταρία με τη βοήθεια της ταινίας στήριξης.
- Απορρίψτε τη χρησιμοποιημένη μπαταρία σε ένα κέντρο συλλογής, όπως απαιτείται από τους τοπικούς κανονισμούς. Μην πετάτε την μπαταρία στο περιβάλλον (βλέπε επίσης κεφάλαιο "διάθεση και ανακύκλωση").

### ΠΡΟΣΟΧΗ:

**Η μπαταρία περιέχει οξύ, χειριστείτε την με προσοχή.**

## 9.7 Αποθήκευση

Η μακροχρόνια αποθήκευση της γεννήτριας θα απαιτήσει ορισμένες προληπτικές διαδικασίες για την προστασία από τη φθορά.

- Απενεργοποιήστε τη γεννήτρια
- Αδειάστε όλο το καύσιμο σε κατάλληλο εγκεκριμένο δοχείο.
- Βεβαιωθείτε ότι ο κρουνός καυσίμου (στοιχείο 16) βρίσκεται στη θέση "OFF" (βλ. εικ. 7b).
- Αφήστε τη γεννήτρια να κρυώσει.
- Αφαιρέστε το μπουζί.
- Αποθηκεύστε τον κινητήρα σε ασφαλές, στεγνό και αεριζόμενο μέρος, κάτω από ένα κάλυμμα για να αποτρέψετε την επικάθιση σκόνης και υπολειμμάτων στη γεννήτρια.

**<u>Σημαντικό:</u> Μην αδειάζετε τη δεξαμενή καυσίμου σε κλειστούς χώρους. Κρατήστε το κάπνισμα ή τις γυμνές φλόγες μακριά κατά τη διάρκεια της λειτουργίας. Οι αναθυμιάσεις καυσίμων μπορεί να προκαλέσουν εκρήξεις και πυρκαγιά.**

G
R

### ΣΗΜΑΝΤΙΚΟ!

Ποτέ μην αποθηκεύετε τη γεννήτρια εκτεθειμένη σε εξωτερικούς χώρους.

### ΠΡΟΕΙΔΟΠΟΙΗΣΗ:

**Το καύσιμο είναι εξαιρετικά εύφλεκτο και υπό ορισμένες συνθήκες μπορεί να είναι εκρηκτικό. Είναι σημαντικό να αποφεύγεται η αποθήκευση καυσίμου κοντά σε πηγές θερμότητας.**

## 9.8 Παραγγελία ανταλλακτικών:

Αναφέρετε τα ακόλουθα δεδομένα κατά την παραγγελία ανταλλακτικών:

- Τύπος γεννήτριας.
- Αριθμός άρθρου της γεννήτριας.

## 10. ΔΙΑΘΕΣΗ ΚΑΙ ΑΝΑΚΥΚΛΩΣΗ

Η μονάδα παρέχεται σε συσκευασία για την αποφυγή ζημιών κατά τη μεταφορά. Αυτή η συσκευασία είναι πρώτη ύλη και επομένως μπορεί να επαναχρησιμοποιηθεί ή να επιστραφεί στο σύστημα πρώτων υλών.

Η μονάδα και τα εξαρτήματά της είναι κατασκευασμένα από διάφορα είδη υλικών, όπως μέταλλο και πλαστικό.



### ΠΛΗΡΟΦΟΡΙΕΣ ΠΡΟΣ ΧΡΗΣΤΕΣ ΗΛΕΚΤΡΙΚΟΥ ΚΑΙ ΗΛΕΚΤΡΟΝΙΚΟΥ ΕΞΟΠΛΙΣΜΟΥ (ΗΕΕ).

Λάβετε υπόψη ότι οι πληροφορίες αυτές παρέχονται για να διασφαλιστεί η συμμόρφωση με τις νομικές απαιτήσεις της οδηγίας για τον ΑΗΗΕ και για να προωθηθούν υπεύθυνες και φιλικές προς το περιβάλλον πρακτικές διάθεσης:

Η παρουσία του συμβόλου του διαγραμμένου τροχήλατου κάδου στον εξοπλισμό ή στη συσκευασία του σημαίνει ότι το προϊόν πρέπει να συλλέγεται χωριστά από άλλα απόβλητα στο τέλος της ωφέλιμης ζωής του.



### Pb ΠΛΗΡΟΦΟΡΙΕΣ ΠΡΟΣ ΤΟΥΣ ΧΡΗΣΤΕΣ ΣΧΕΤΙΚΑ ΜΕ ΤΗ ΜΠΑΤΑΡΙΑ.

Λάβετε υπόψη ότι αυτές οι πληροφορίες παρέχονται για τη διασφάλιση της συμμόρφωσης με τις νομικές απαιτήσεις της Οδηγίας 2006/66/ΕΚ για τις μπαταρίες και τους συσσωρευτές και τα απόβλητα μπαταριών και συσσωρευτών, για την προώθηση υπεύθυνων και φιλικών προς το περιβάλλον πρακτικών απόρριψης.

Ο διαγραμμένος τροχήλατος κάδος απορριμμάτων στις μπαταρίες, υποδεικνύει ότι στο τέλος της ωφέλιμης ζωής του, το προϊόν πρέπει να συλλέγεται χωριστά από άλλα απόβλητα, ώστε να διασφαλίζεται η κατάλληλη επεξεργασία και ανακύκλωση. Για τις μπαταρίες, εκτός από το σύμβολο, αναγράφονται και τα χημικά σύμβολα των αντίστοιχων μετάλλων: υδράργυρος (Hg), μόλυβδος (Pb) και κάδμιο (Cd), εάν η μπαταρία περιέχει περισσότερο από 0,0005% υδράργυρο, 0,004% μόλυβδο ή 0,002% κάδμιο.

G
R

- Οι χρήστες που σκοπεύουν να απορρίψουν τον εξοπλισμό πρέπει να εξασφαλίσουν την παράδοσή του στις εγκαταστάσεις ανακύκλωσης που έχουν θεσπιστεί από τις τοπικές αρχές ή να ακολουθήσουν εναλλακτικές επιλογές σύμφωνα με τους τοπικούς κανονισμούς.
- Η ορθή διάθεση του εξοπλισμού συμβάλλει στην πρόληψη πιθανών δυσμενών επιπτώσεων στο περιβάλλον και την ανθρώπινη υγεία που προκύπτουν από την ακατάλληλη επεξεργασία των αποβλήτων.
- Η ανακύκλωση των υλικών από τα οποία αποτελείται ο εξοπλισμός προάγει τη διατήρηση των φυσικών πόρων και μειώνει τις περιβαλλοντικές επιπτώσεις.
- Οι χρήστες που δεν συμμορφώνονται με τους κανονισμούς σχετικά με την απόρριψη της οδηγίας ΑΗΗΕ και της οδηγίας 2006/66/ΕΚ για τις μπαταρίες και τους συσσωρευτές και τα απόβλητα μπαταριών και συσσωρευτών, ενδέχεται να υποστούν κυρώσεις που προβλέπονται από την εθνική νομοθεσία.

Για πρόσθετες πληροφορίες σχετικά με τα συστήματα χωριστής συλλογής για την οδηγία ΑΗΗΕ και την οδηγία 2006/66/ΕΚ σχετικά με τις μπαταρίες και τους συσσωρευτές και τα απόβλητα ηλεκτρικών στηλών και συσσωρευτών, ανατρέξτε στην τοπική σας αρχή.

## 11. ΜΕΤΑΦΟΡΑ

Ακολουθήστε τα παρακάτω βήματα για τη μεταφορά της γεννήτριας:

- Απενεργοποιήστε τη γεννήτρια.
- Αφήστε τη γεννήτρια να κρυώσει.
- Κλείστε τη στρόφιγγα καυσίμου (εικ. 7b).

Για να διασφαλίσετε την ασφαλή μεταφορά αυτής της γεννήτριας, βεβαιωθείτε ότι υπάρχει **τουλάχιστον ένα άτομο για κάθε λαβή μεταφοράς** (στοιχεία 21).

### ΠΡΟΕΙΔΟΠΟΙΗΣΗ:

**Μην λειτουργείτε τη γεννήτρια ενώ βρίσκεται πάνω σε όχημα. Βγάλτε τη γεννήτρια από το όχημα και χρησιμοποιήστε την σε καλά αεριζόμενο χώρο.**

**Αποφύγετε την τοποθέτηση της γεννήτριας σε όχημα με άμεσο ηλιακό φως. Η παραμονή της γεννήτριας σε κλειστό όχημα για παρατεταμένο χρονικό διάστημα μπορεί να προκαλέσει εξάτμιση του καυσίμου λόγω υψηλών θερμοκρασιών, που μπορεί να οδηγήσει σε έκρηξη.**

**Όταν χρησιμοποιείτε σχοινιά ή ιμάντες πρόσδεσης για να ασφαλίσετε τη γεννήτρια για μεταφορά, φροντίστε να χρησιμοποιείτε μόνο τις ράβδους του πλαισίου ως σημεία πρόσδεσης. Μην στερεώνετε σχοινιά ή ιμάντες σε κανένα τμήμα του σώματος της γεννήτριας ή της μπάρας χειρισμού.**

## 12. ΑΝΤΙΜΕΤΩΠΙΣΗ ΠΡΟΒΛΗΜΑΤΩΝ

| ΣΦΑΛΜΑ | ΑΙΤΙΑ | ΑΝΤΙΜΕΤΩΠΙΣΗ |
|---|---|---|
| Ο κινητήρας δεν ξεκινάει | 1. Η διακοπή της έλλειψης λαδιού δεν ανταποκρίθηκε<br>2. Μπουζί λερωμένο<br>3. Δεν υπάρχουν καύσιμα<br>4. Πολύ χαμηλή τάση μπαταρίας | 1. Ελέγξτε τη στάθμη λαδιού, συμπληρώστε λάδι κινητήρα<br>2. Καθαρίστε ή αντικαταστήστε το μπουζί (διάκενο ηλεκτροδίων 0,6-0,7 mm)<br>3. Ανεφοδιάστε/ελέγξτε τη στρόφιγγα καυσίμου<br>4. Φορτίστε την μπαταρία |
| Η γεννήτρια έχει πολύ μικρή ή καθόλου τάση | 1. Ελαττωματικός ελεγκτής ή πυκνωτής<br>2. Έχει ενεργοποιηθεί η διακοπή υπερφόρτωσης<br>3. Το φίλτρο αέρα είναι βρώμικο | 1. Επικοινωνήστε με τον αντιπρόσωπό σας<br>2. Ενεργοποιήστε τον διακόπτη κυκλώματος και μειώστε το φορτίο<br>3. Καθαρίστε ή αντικαταστήστε το φίλτρο |

## 13. ΠΡΟΓΡΑΜΜΑ ΣΥΝΤΗΡΗΣΗΣ

Σκοπός του προγράμματος συντήρησης είναι να διατηρείται η γεννήτρια στην καλύτερη δυνατή κατάσταση λειτουργίας.

Επιθεωρήστε ή συντηρήστε όπως προβλέπεται στον παρακάτω πίνακα.

| Κανονική περίοδος σέρβις. Εκτελείτε κάθε αναφερόμενο μήνα ή ανά διάστημα ωρών λειτουργίας, όποιο από τα δύο συμβεί πρώτο. ΣΤΟΙΧΕΙΟ | | Κάθε χρήση | Πρώτος μήνας ή 20 ώρες. | Κάθε 3 μήνες ή 50 ώρες. | Κάθε 6 μήνες ή 100 ώρες. | Κάθε χρόνο ή 200 ώρες. |
|---|---|---|---|---|---|---|
| Λάδι κινητήρα | Έλεγχος στάθμης | ● | | | | |
| | Αλλαγή | | ● | | ● | |
| Φίλτρο αέρα | Ελέγξτε | ● | | | | |
| | Καθαρίστε | | | ● (1) | | |
| Μπουζί | Έλεγ-χος-ρύθμιση | | | | ● | |
| | Αντικαταστή-στε | | | | | ● |
| Απαγωγέας σπινθήρων | Καθαρίστε | | | | ● | |
| Διάκενο βαλβίδων | Έλεγ-χος-ρύθμιση | | | | | ● (2) |
| Θάλαμος καύσης | Καθαρίστε | Μετά από κάθε 300 ώρες. (2) | | | | |
| Δεξαμενή καυσίμου και φίλτρο | Καθαρίστε | | | | ● (2) | |
| Σωλήνας καυσίμου | Ελέγξτε | Κάθε 2 έτη (Αντικαταστήστε αν χρειαστεί) (2) | | | | |

**Παρατήρηση:**

(1) Κάντε συντήρηση συχνότερα όταν χρησιμοποιείται σε χώρους με σκόνη.

(2) Αυτά τα στοιχεία πρέπει να επισκευάζονται από τον αντιπρόσωπό σας, ανατρέξτε στο εγχειρίδιο για τις διαδικασίες σέρβις.

Η μη τήρηση αυτού του χρονοδιαγράμματος συντήρησης μπορεί να οδηγήσει σε αστοχίες που δεν καλύπτονται από εγγύηση.

GR

## 1. IDENTYFIKACJA PODZESPOŁÓW

Należy odnieść się do powyższego rysunku, na którym ponumerowano główne części generatora.

1. Wskaźnik zbiornika
2. Korek wlewu paliwa
3. Gniazda 230 V
4. Gniazdo 400V
5. Zaciski 12V DC (tylko SG 4200B)
6. Połączenie z uziemieniem

7a. Wyłącznik przeciążeniowy dla 230V

7b. Wyłącznik przeciążeniowy dla 400V

7c. Wyłącznik przeciążeniowy dla 12V (tylko SG 4200B)

8. Woltomierz
9. Korek spustowy oleju
10. Korek wlewu oleju
11. Odcięcie dopływu oleju
12. Kluczyk rozrusznika elektrycznego
13. Dźwignia ssania
14. Linka pociągowa
15. Rozrusznik elektryczny
16. Kurek paliwa
17. Koła
18. Uchwyt do przenoszenia

18a. Zestaw montażowy uchwytu do przenoszenia

19. Gumowe nóżki
20. Akumulator
21. Uchwyty transportowe
22. Kabel adaptera gniazda DC (tylko SG 4200)
23. Zestaw kluczy do świec zapłonowych
24. Zestaw filtra powietrza
25. Zestaw do montażu kół
26. Świeca zapłonowa
27. Przełącznik wyboru 230V / 400V
28. Tłumik



## 2. WPROWADZENIE

Przed rozpoczęciem korzystania z generatora należy koniecznie przeczytać i zrozumieć całą niniejszą instrukcję. Zawiera ważne instrukcje i wytyczne dotyczące bezpieczeństwa, które pomogą w bezpiecznej obsłudze generatora i uniknięciu potencjalnych zagrożeń.

Należy zwracać szczególną uwagę na stwierdzenia poprzedzone następującymi słowami, ponieważ wskazują one na potencjalne zagrożenia:

### OSTRZEŻENIE:

**Wskazuje zagrożenie, które może prowadzić do śmierci lub poważnych obrażeń w przypadku nieprzestrzegania instrukcji.**

### UWAGA:

**Wskazuje zagrożenie, które może prowadzić do niewielkich obrażeń lub uszkodzenia sprzętu, jeśli instrukcje nie będą przestrzegane.**

### UWAGA:

**Zapewnia dodatkowe informacje, które nie są niezbędne do bezpiecznego działania, ale mogą być pomocne.**

Należy pamiętać, że niniejsza instrukcja jest kluczową częścią generatora i powinna być zawsze z nim przechowywana. W przypadku przekazania generatora innej osobie, należy również przekazać niniejszą instrukcję.

Żadna część niniejszej publikacji nie może być powielana bez pisemnej zgody.

Bezpieczeństwo użytkownika jest naszym najwyższym priorytetem, dlatego należy dokładnie przestrzegać wszystkich wskazówek dotyczących bezpieczeństwa zawartych w niniejszej instrukcji. Nie ponosimy odpowiedzialności za jakiekolwiek uszkodzenia lub wypadki powstałe w wyniku nieprzestrzegania tych instrukcji.

### OSTRZEŻENIE:

**Zignorowanie tych instrukcji może spowodować poważne obrażenia lub uszkodzenie generatora.**

## 3. ETYKIETY I SYMBOLE BEZPIECZEŃSTWA

**Etykiety bezpieczeństwa:**

| Symbol | Oznaczenie / Wyjaśnienie |
|---|---|
|  | Przed użyciem generatora należy przeczytać i zrozumieć instrukcje bezpieczeństwa. |
|  | Podczas korzystania z generatora należy nosić ochronniki słuchu. |
|  | Odłączyć wszystkie urządzenia od gniazdek elektrycznych podczas konserwacji lub gdy pozostają bez nadzoru i są wyłączone. |
|  | Ostrzeżenie: Paliwo jest wysoce lotne, łatwopalne i wybuchowe. |
|  | Palenie tytoniu i używanie otwartego ognia w pobliżu generatora jest zabronione. |
|   | Ostrzeżenie: podczas pracy urządzenia wytwarzane są toksyczne gazy, na przykład tlenek węgla (który jest bezbarwnym i bezwonnym gazem), który może prowadzić do uduszenia. Generatora należy używać wyłącznie na zewnątrz, aby zapewnić odpowiednią wentylację. |
|  | Ostrzeżenie: podczas pracy generatora występują niebezpieczne napięcia. Przed przystąpieniem do konserwacji należy zawsze wyłączyć generator. |
|  | Generator nie może być podłączony do publicznego źródła zasilania. W przypadku nieprawidłowego podłączenia istnieje ryzyko pożaru i uszkodzenia mienia, w tym porażenia prądem osób korzystających z generatora i pracujących przy publicznym zasilaniu. |
|  | UWAGA: Ryzyko obrażeń! Przed rozpoczęciem serwisowania należy wyłączyć silnik i wyciągnąć złącze świecy zapłonowej. |

| Symbol | Oznaczenie / Wyjaśnienie |
|---|---|
|  | Podczas pracy wydech bardzo się nagrzewa. Przed przystąpieniem do konserwacji, przechowywania i tankowania należy odczekać, aż silnik ostygnie. Nie dotykać wydechu, aby uniknąć ryzyka poparzeń i obrażeń. |
|  | Przed uzupełnieniem paliwa w generatorze należy wyłączyć silnik i pozostawić go do ostygnięcia. Paliwo jest niezwykle łatwopalne i w pewnych warunkach może być wybuchowe. Generator należy tankować wyłącznie w dobrze wentylowanych miejscach, w których nie ma otwartego ognia, iskier ani papierosów. Wszelkie rozlane paliwo należy natychmiast usunąć. |
|  | **SPRAWDZIĆ OLEJ SILNIKOWY**<br>Przed sprawdzeniem lub uzupełnieniem oleju należy upewnić się, że generator jest ustawiony na stabilnej i równej powierzchni z wyłączonym silnikiem.<br>● Wyjąć korek wlewu oleju i sprawdzić poziom oleju silnikowego.<br>● Jeśli poziom oleju znajduje się poniżej dolnej linii poziomu, należy uzupełnić odpowiedni olej do linii maksymalnego poziomu. Podczas sprawdzania poziomu oleju nie należy wkręcać korka wlewu oleju.<br>● Wymienić olej, jeśli jest zanieczyszczony.<br>**⚠ Uwaga!**<br>***Ze względów bezpieczeństwa generator musi być wyłączony podczas sprawdzania lub uzupełniania oleju. Nieprzestrzeganie tego zalecenia może prowadzić do niebezpiecznych sytuacji, które w skrajnych przypadkach mogą nawet spowodować pożar generatora.*** |

**Symbole:**

 Połączenie z uziemieniem

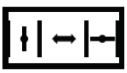 Dźwignia ssania

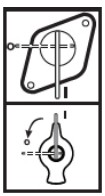 Kurek paliwa

P L



Wskaźnik paliwa



Woltomierz

I / O

Wł./Wył.



Prąd przemienny (AC)



Wyłącznik przeciążeniowy



Prąd stały (DC)
(tylko SG 4200B)

400V



0

Przełącznik wyboru 400V~ / 230V~



230V



Stan blokady kluczyka rozrusznika



Rozpoczęcie statusu przygotowania



Kierunek obrotu kluczyka w celu uruchomienia silnika



Dodatni zacisk DC / ujemny zacisk DC (tylko SG 4200B)

L 1,2,3 AC 230V~

Odpowiednie gniazdo 230V~

AC 400V

Odpowiednie gniazdo 400V~

PL

# 4. INSTRUKCJE BEZPIECZEŃSTWA

Dziękujemy za wybranie naszego generatora. Generator ten został zaprojektowany w celu zapewnienia niezawodnego zasilania dla różnych zastosowań. Przed przystąpieniem do obsługi generatora należy zapoznać się ze środkami ostrożności i wytycznymi opisanymi w niniejszej instrukcji. Proszę zapoznać się z cechami i funkcjami generatora, aby zapewnić jego bezpieczną i wydajną pracę.

## 4.1 Odpowiedzialność użytkownika

- Proszę przechowywać wszystkie przepisy bezpieczeństwa i instrukcje w bezpiecznym miejscu do wykorzystania w przyszłości.
- Niniejszą instrukcję należy przekazać tymczasowym użytkownikom generatora.
- Wszelkie błędy w przestrzeganiu przepisów bezpieczeństwa i instrukcji mogą skutkować porażeniem prądem elektrycznym, pożarem i/lub poważnymi obrażeniami.
- Wszelkie prace konserwacyjne generatora powinny być wykonywane przez autoryzowany i wykwalifikowany personel.
- Przed przystąpieniem do czyszczenia lub wymiany/uzupełniania oleju należy zawsze wyłączyć generator, aby zapobiec obrażeniom spowodowanym przypadkowym uruchomieniem.
- Generator należy trzymać z dala od nieupoważnionych użytkowników, dzieci i zwierząt domowych.
- Generator nie jest przeznaczony do użytku przez osoby o ograniczonych zdolnościach fizycznych, sensorycznych lub umysłowych lub nieposiadające doświadczenia i wiedzy.
- Generator należy zawsze utrzymywać w dobrym stanie technicznym. Obejmuje to regularne sprawdzanie generatora pod kątem uszkodzeń i upewnianie się, że wszystkie urządzenia zabezpieczające są sprawne.
- Nie należy demontować panelu sterowania ani zmieniać jego okablowania.
- Należy nosić odpowiednią odzież i korzystać ze środków ochrony indywidualnej (PPE) w zależności od rodzaju interwencji (rękawice ochronne, rękawice izolowane, okulary, zatyczki do uszu).

## 4.2 Zagrożenia związane z nieautoryzowanymi modyfikacjami lub manipulacjami

- Nie usuwać osłon bezpieczeństwa.
- Do konserwacji i akcesoriów można używać wyłącznie oryginalnych części.
- Nie wolno wprowadzać żadnych zmian w ustawieniach silnika lub generatora.
- Naprawy i regulacje mogą być wykonywane wyłącznie przez autoryzowany, przeszkolony personel.

### UWAGA:

**Prędkość obrotowa silnika została ustawiona fabrycznie w celu zapewnienia bezpiecznej pracy.**

**Proszę nie próbować zmieniać zaprogramowanej prędkości. Generator lub podłączony sprzęt mogą zostać uszkodzone.**

## 4.3 Zagrożenia związane ze spalinami

Spaliny zawierają trujący tlenek węgla, bezbarwny i bezwonny gaz. Wdychanie spalin może spowodować utratę przytomności i doprowadzić do śmierci.

### OSTRZEŻENIE:

**Nie wolno uruchamiać generatora w domu, garażu, piwnicy, pustej przestrzeni, jakimkolwiek pojeździe, przyczepie lub łodzi, ani w żadnej zamkniętej lub częściowo zamkniętej przestrzeni.**

**Nie wolno używać generatora w pobliżu otwartych drzwi, okien, otworów wentylacyjnych lub włazów..**

## 4.4 Zagrożenia związane z umieszczeniem i stabilnością

- Umieścić generator w bezpiecznej, poziomej pozycji, na płaskiej, czystej, antypoślizgowej i stabilnej powierzchni.
- Nie wolno obracać, przechylać ani zmieniać położenia generatora podczas jego pracy.
- Generator musi pozostawać nieruchomy podczas pracy.

## 4.5 Zagrożenia związane z transportem

- Zabezpieczyć generator przed przesunięciem i przewróceniem podczas transportu.
- Nie wolno używać generatora, gdy jest on transportowany lub podnoszony.
- Nie wolno używać generatora, gdy jest on przechowywany.

## 4.6 Zagrożenia związane z ogniem i oparzeniami

- Umieścić generator w odległości co najmniej 1 metra (3 stóp) od budynków i wszelkiego rodzaju pojazdów, przyczep, łodzi lub innego sprzętu podczas pracy.
- Przed uruchomieniem generatora należy podjąć dodatkowe środki zapobiegające pożarom i wybuchom, takie jak zapewnienie odpowiednich gaśnic.
- Materiały łatwopalne należy trzymać z dala od generatora.
- Nie wolno używać ze zdemontowanymi kołami i/lub gumowymi nóżkami.

### OSTRZEŻENIE:

**Gorące powierzchnie. Silnik spalinowy i tłumik generatora nagrzewają się podczas pracy i mogą pozostać gorące przez pewien czas po wyłączeniu silnika. Nie należy dotykać tych części, gdy są gorące, ponieważ mogą spowodować oparzenia.**

- Przed przechowywaniem generatora w pomieszczeniu należy odczekać co najmniej 30 minut, aż silnik ostygnie.
- Nie należy używać generatora w miejscach o wysokim ryzyku pożaru.

## 4.7 Zagrożenie związane z bezpieczeństwem mechanicznym

- Nie dotykać żadnych części napędzanych mechanicznie.
- Nie usuwać osłon bezpieczeństwa.

PL

## 4.8 Zagrożenia związane z bezpieczeństwem elektrycznym

- Nie podłączać generatora równolegle z innymi generatorami.
- Podczas pracy na zewnątrz należy używać wyłącznie przedłużaczy zatwierdzonych do użytku na zewnątrz i odpowiednio oznaczonych (H07RN).
- Nie wolno używać wadliwego lub uszkodzonego wyposażenia elektrycznego, w tym przedłużaczy i połączeń wtykowych.
- Przed podłączeniem do generatora należy sprawdzić sprawność przedłużaczy. Nie wolno używać wadliwych lub uszkodzonych kabli.
- Całkowita długość używanych przedłużaczy lub mobilnych sieci dystrybucyjnych nie powinna przekraczać 50 m dla przekroju 1,5 $mm^2$ i 100 m dla przekroju 2,5 $mm^2$. Korzystanie z przedłużacza o dowolnej długości może prowadzić do spadku mocy, co może mieć wpływ na korzystanie z podłączonych narzędzi lub urządzeń.
- Nie wolno dotykać generatora mokrymi rękami.
- Nie wolno używać generatora podczas opadów deszczu, śniegu, w warunkach wysokiej wilgotności lub w pobliżu basenu lub systemu zraszaczy, lub gdy użytkownik ma mokre ręce.

P
L

**OSTRZEŻENIE:**

**Uziemienie pomaga zapobiegać porażeniom elektrycznym i porażeniu prądem, zapewniając przepływ nadmiaru prądu elektrycznego do uziemienia.**

**Informacje na temat prawidłowych metod uziemienia można znaleźć w niniejszej instrukcji.**

**Upewnić się, że generator jest prawidłowo uziemiony, a połączenia uziemiające są dobrze dokręcone.**

## 4.9 Zagrożenia związane z paliwem i tankowaniem

- Podczas tankowania generatora należy zawsze wyłączać silnik.
- Paliwo i opary paliwa są wysoce łatwopalne lub wybuchowe.
- Nie tankować ani nie opróżniać zbiornika w pobliżu otwartych źródeł światła, ognia lub iskier.
- Proszę nie palić w pobliżu paliwa i trzymać inne źródła ognia i iskier z dala.
- Podczas tankowania generatora należy upewnić się, że paliwo nie rozlało się na silnik lub rurę wydechową.
- Nie wolno przepełniać zbiornika paliwa.

## 4.10 Zagrożenia związane z warunkami pracy

- Nie wystawiać generatora na działanie wilgoci lub kurzu.
- Dopuszczalna temperatura otoczenia: - 10 do + 40°C, maksymalna dopuszczalna wysokość nad poziomem morza 1000 m, maksymalna dopuszczalna wilgotność względna: 90% (bez kondensacji).
- Chronić podzespoły elektryczne i elektroniczne przed wilgocią.
- Nie używać generatora w strefach zagrożonych wybuchem.
- Nie wolno przykrywać generatora, gdy jest używany.

## 4.11 Zagrożenia związane z akumulatorem

Akumulatory stanowią potencjalne zagrożenie ze względu na wytwarzanie grożącego wybuchem wodoru.Zapłon tych gazów może spowodować poważne obrażenia lub utratę wzroku. Ważne jest zapewnienie odpowiedniej wentylacji podczas ładowania.

Iskra lub płomień mogą spowodować eksplozję akumulatora z siłą wystarczającą do odniesienia poważnych obrażeń.

Nie manipulować przy akumulatorze ze względu na znajdujące się w nim niebezpieczne substancje.

**OSTRZEŻENIE:**

**Bieguny akumulatora, zaciski i powiązane akcesoria zawierają ołów i związki ołowiu.**

**Po ich obsłudze należy dokładnie umyć ręce.**

### 4.12 Ryzyko resztkowe

Generatory mogą stwarzać ryzyka rezydualne nawet przy prawidłowym użytkowaniu.Następujące potencjalne zagrożenia mogą wynikać z typu i konstrukcji generatora:

- **Porażenie prądem:** Kontakt z połączeniami elektrycznymi lub podzespołami generatora może spowodować porażenie prądem elektrycznym.
- **Uszkodzenie słuchu:** Ciągła praca generatora bez użycia środków ochrony słuchu może spowodować uszkodzenie słuchu.
- **Zatrucie tlenkiem węgla:** Wdychanie spalin z silnika spalinowego może prowadzić do zatrucia tlenkiem węgla.
- **Oparzenia skóry:** Kontakt z paliwem może spowodować oparzenia skóry.
- **Gorące części:** Kontakt z gorącymi częściami może spowodować ryzyko obrażeń lub uszkodzeń.

Aby zminimalizować to ryzyko, należy podjąć następujące środki ostrożności:

- Należy zawsze postępować zgodnie z niniejszą instrukcją obsługi.
- Podczas długotrwałej pracy z generatorem należy nosić środki ochrony słuchu.
- Prawidłowo wentylować obszar wokół generatora, aby zapobiec gromadzeniu się tlenku węgla.
- Unikać kontaktu z paliwem.
- Unikać kontaktu z gorącymi powierzchniami.

## 5. WŁAŚCIWE UŻYTKOWANIE

- Generator jest przeznaczony do zastosowań wymagających zasilania 230V i 400V AC lub 12V DC (12V DC tylko SG 4200B).
- Generator jest przeznaczony do zasilania narzędzi lub urządzeń elektrycznych. Podczas używania generatora z narzędziami lub urządzeniami należy sprawdzić ich kompatybilność z zasilaniem generatora zgodnie z odpowiednimi instrukcjami producenta.
- W razie wątpliwości należy zwrócić się do autoryzowanego sprzedawcy danego urządzenia. Generator może być używany wyłącznie zgodnie z jego przeznaczeniem. Każde inne użycie uznaje się za przypadek niewłaściwego użycia.

### 5.1 Tryb pracy S1 (praca ciągła)

Generator może pracować w trybie ciągłym z mocą wyjściową podaną (S1) w "Danych technicznych".

### 5.2 Tryb pracy S2 (praca tymczasowa)

Generator może być tymczasowo eksploatowany z mocą podaną (S2) w "Danych technicznych".

Następnie generator musi zostać zatrzymany na pewien czas, aby zapobiec jego przegrzaniu.

## 6. DANE TECHNICZNE

Patrz karta techniczna (oddzielny dokument).

Wartości podane w "Danych technicznych" dla poziomu mocy akustycznej (LWA) i poziomu ciśnienia akustycznego (LpA) są poziomami emisji i niekoniecznie są bezpiecznymi poziomami roboczymi. Chociaż istnieje korelacja między poziomem emisji a poziomem narażenia, nie można jej wiarygodnie wykorzystać do określenia, czy wymagane są dalsze środki ostrożności. Czynniki, które wpływają na rzeczywisty poziom narażenia siły roboczej, obejmują charakterystykę pomieszczenia roboczego, inne źródła hałasu itp. tj. liczbę maszyn i innych sąsiednich procesów oraz czas, przez jaki operator jest narażony na hałas. Dopuszczalny poziom ekspozycji może również różnić się w zależności od kraju. Informacje te umożliwią jednak użytkownikowi maszyny lepszą ocenę zagrożenia i ryzyka.

Dane techniczne mogą się różnić w zależności od typu i mogą ulec zmianie bez powiadomienia.

PL

## 7. KONTROLA PRZED PRACĄ

Usunąć materiał opakowaniowy i sprawdzić, czy w zestawie znajdują się wszystkie elementy. Proszę umieścić generator na twardej, płaskiej powierzchni w pobliżu wyposażenia elektrycznego i zapewnić odpowiednią wentylację.

Przed uruchomieniem generatora należy każdorazowo wykonać poniższe czynności kontrolne:

### 7.1 Kontrola wzrokowa

- Generator należy sprawdzać na równej powierzchni przy wyłączonym silniku.
- Odłączyć wszelkie urządzenia elektryczne, które mogą być już podłączone do generatora.
- Upewnić się, że generator ma wystarczającą wentylację i może pracować w bezpiecznych warunkach (patrz rozdział „Wskazówki bezpieczeństwa").
- Sprawdzić, czy przewód zapłonowy jest przymocowany do świecy zapłonowej.
- Przeprowadzić kontrolę wzrokową pod kątem uszkodzeń.
- Upewnić się, że wszystkie osłony są na swoim miejscu.
- Obejrzeć silnik dookoła i pod spodem w poszukiwaniu śladów wycieków oleju lub paliwa.
- Upewnić się, że zaciski akumulatora są podłączone.



**UWAGA:**

**Nie wolno używać generatora ze zdemontowanymi kołami i/lub gumowymi nóżkami. Sprawdzić, czy gumowe nóżki są prawidłowo zamontowane, a koła przymocowane do osi.**

### 7.2 Sprawdzić olej silnikowy (rys. 2)

- Sprawdzić poziom oleju silnikowego za pomocą korka wlewu oleju (pozycja 10).
- Podczas sprawdzania poziomu oleju nie należy wkręcać korka wlewu oleju.
- W razie potrzeby uzupełnić zalecanym olejem do górnego limitu.

**UWAGA:**

**Używanie oleju bez detergentów lub oleju do silników dwusuwowych może skrócić żywotność silnika.**

**Używać wyłącznie czystego oleju do silników 4-suwowych (15W40 lub 5W30, jeśli temperatura jest niższa niż 0°C).**

Zużyty olej silnikowy należy utylizować w sposób przyjazny dla środowiska. Utylizować zgodnie z metodami przewidzianymi w lokalnych przepisach.

Nie wyrzucać go do śmieci ani nie wylewać na ziemię.

## 7.3 Sprawdzić poziom paliwa

- Sprawdzić poziom paliwa na wskaźniku zbiornika (pozycja 1).
- Zamknąć kurek paliwa (pozycja 16) przed uzupełnieniem paliwa.
- Jeśli poziom paliwa jest niski, uzupełnić paliwo.
- Po uzupełnieniu paliwa należy mocno dokręcić korek zbiornika paliwa (pozycja 2).
- Przed uruchomieniem silnika należy dokładnie wytrzeć rozlane paliwo.

**UWAGA:**

**Używać wyłącznie *benzyny bezołowiowej* (E10).**

**Nie używać mieszanki.**

**OSTRZEŻENIE:**

**Należy uważać, aby do paliwa nie dostał się kurz, brud, woda lub inne ciała obce.**

# 8. URUCHOMIENIE

Generator jest dostarczany bez płynów eksploatacyjnych, takich jak paliwo lub olej silnikowy.

Przed pierwszym uruchomieniem należy napełnić silnik olejem.

## 8.1 Zespół koła (rys. 3)

- Ująć jeden koniec śruby (pozycja 25) i przełożyć go przez otwór w ramie.
- Zamocować śrubę, przykręcając nakrętkę i podkładkę na drugim końcu.
- Wsunąć nasadkę na drugi koniec śruby (pozycja 25).
- Umieścić koło nad nasadką.
- Założyć podkładkę na śrubę i zamocować ją nakrętką.
- Powtórzyć tę samą procedurę, aby zmontować lewe koło.

**UWAGA:**

**Koła należy napompować niższym ciśnieniem (maks. ciśnienie manometryczne 3 bar/0,3 MPa), tak jak zostały wysłane.**

PL

## 8.2 Montaż gumowych nóżek (rys. 4)

- Przytrzymać nóżkę (pozycja 19) przy ramie, jak pokazano na rysunku.
- Włożyć śrubę przez otwór w ramie i otwór w nóżce.
- Zamocować śrubę za pomocą nakrętki.
- Powtórzyć tę samą procedurę dla pozostałych trzech śrub i nakrętek.

## 8.3 Montaż uchwytu transportowego (rys. 5)

- Umieścić uchwyt do przenoszenia (pozycja 18) na ramie w wyznaczonym miejscu.
- Przymocować uchwyt do ramy za pomocą śrub i dwóch podkładek, jak pokazano na rys.5.
- Użytkownik może dostosować pozycję uchwytu do przenoszenia, zwalniając pokrętło i obracając uchwyt do przenoszenia (pozycja 18) do pozycji poziomej.

## 8.4 Montaż akumulatora (rys. 6)

### OSTRZEŻENIE:

**Bieguny akumulatora, zaciski i powiązane podzespoły zawierają ołów i związki ołowiu.Po ich obsłudze należy dokładnie umyć ręce.**

Akumulator został odłączony na czas transportu. Wykonać tę procedurę przy wyłączonym generatorze. Postępować zgodnie z poniższymi krokami, aby zamontować akumulator:

- Wskazać lokalizację akumulatora i jego opaskę mocującą;opaska mocująca jest wyposażona w jedną lub dwie śruby mocujące ją na miejscu.
- Zamontować akumulator, zwracając uwagę na jego prawidłowe ułożenie, mocując go za pomocą opaski mocującej.
- Rozpocząć od podłączenia przewodu dodatniego (+) akumulatora do bieguna dodatniego (+) akumulatora (oba w kolorze czerwonym), upewniając się, że śruba jest dobrze dokręcona.
- Następnie podłączyć ujemny przewód akumulatora (–) (kolor czarny) do ujemnego (–) zacisku akumulatora (kolor niebieski) i mocno dokręć śrubę.
- Sprawdzić, czy opaska mocująca akumulatora jest dokręcona.
- Nie wolno używać generatora bez założonej opaski mocującej akumulatora, ponieważ może to prowadzić do słabej wydajności silnika i generatora.

PL

## 8.5 Uziemienie (rys. 1a)

Obudowa musi być podłączona do uziemienia w celu odprowadzenia ładunków elektrostatycznych.

- podłączyć jeden koniec kabla do złącza uziemienia (pozycja 6) na generatorze,
- podłączyć drugi koniec tego samego kabla do zewnętrznego uziemienia (na przykład pręta uziemiającego).

### UWAGA:

**Użyć przewodu uziemiającego o wystarczającej obciążalności prądowej.**

**Średnica przewodu uziemienia: 0,12 mm (0,005 cala) na amper - np: 10 amperów - 1,2 mm (0,055 cala).**

## 8.6 Uruchamianie silnika (rozrusznik szarpany)

Postępować zgodnie z poniższymi krokami, aby uruchomić silnik za pomocą linki:

Nie podłączać elektronarzędzia lub urządzenia przed uruchomieniem silnika.

- Otworzyć kurek paliwa (rys. 7a - pozycja 16) przekręcając go w dół.
- Przełączyć rozrusznik elektryczny (rys. 8 - pozycja 15) do położenia "WŁ”.
- Przesunąć dźwignię ssania (rys. 9 - pozycja 13) do położenia IØI.
- Uruchomić silnik za pomocą linki (rys. 10 - pozycja 14) pociągając mocno za uchwyt. Jeśli silnik nie uruchomi się, należy ponownie pociągnąć za uchwyt.
- Ponownie pociągnąć dźwignię ssania (pozycja 13) do tyłu po uruchomieniu silnika (rys. 9b).

### UWAGA:

**Podczas uruchamiania za pomocą linki należy nosić rękawice ochronne. Silnik może gwałtownie odskoczyć podczas uruchamiania, powodując obrażenia dłoni.**

### UWAGA:

**Linkę należy zawsze ciągnąć powoli, aż do wyczucia początkowego oporu, a następnie pociągnąć ją szybko, aby uruchomić silnik.**

**Nie wolno dopuścić do samoistnego cofnięcia się linki.**

## 8.7 Uruchamianie silnika (rozrusznik elektryczny)

Postępować zgodnie z poniższymi krokami, aby uruchomić silnik za pomocą rozrusznika elektrycznego:

- Nie podłączać elektronarzędzi lub urządzeń przed uruchomieniem silnika.
- Sprawdzić napięcie akumulatora. Napięcie nie powinno być niższe niż 12V. Jeśli napięcie akumulatora jest niższe niż 12V, należy odpowiednio naładować akumulator przed uruchomieniem generatora.
- Przesunąć dźwignię ssania (rys. 9 - pozycja 13) do położenia IØI.
- Otworzyć kurek paliwa (rys. 7a - pozycja 16) przekręcając go w dół.
- Przekręć rozrusznik elektryczny (pozycja 15) kluczykiem do pozycji "START", aż silnik się uruchomi (rys. 11a).
- Ponownie pociągnąć dźwignię ssania (pozycja 13) do tyłu po uruchomieniu silnika (rys. 9b).

### OSTRZEŻENIE:

**Nie podłączać elektronarzędzi lub urządzeń przed uruchomieniem silnika.**

**Nie wolno używać generatora we wnętrzach lub w zamkniętych pomieszczeniach, takich jak garaże, pustki podpodłogowe i piwnice.**

### OSTRZEŻENIE:

**Otwarte okna i drzwi NIE mogą zapobiegać gromadzeniu się CO (tlenku węgla), gdy generator znajduje się w zamkniętej przestrzeni.**

**Nie używać generatora na zewnątrz, jeśli jego umieszczenie w pobliżu drzwi, okien i otworów wentylacyjnych może pozwolić na przedostanie się CO i gromadzenie się go w zajmowanych pomieszczeniach.**

### UWAGA:

**Jeśli u użytkownika lub innych osób wystąpią objawy zatrucia tlenkiem węgla (CO) (mogą to być między innymi: zawroty głowy, bóle głowy, nudności, senność):**

1) **Natychmiast wyjść na świeże powietrze i skontaktować się z lekarzem.**
2) **Nie wchodzić ponownie na obszar, dopóki nie zostanie on uznany za bezpieczny przez przeszkolony i odpowiednio wyposażony personel.**

## 8.8 Podłączanie narzędzi lub urządzeń do generatora

- Podłączyć sprzęt, który ma być używany, do gniazd (pozycja 3).
- Gniazda te mogą być ładowane w sposób ciągły (zgodnie z wartością S1) i tymczasowy (zgodnie z wartością S2).
- Sprawdzić "Dane techniczne" dla wartości S1 i S2.

P
L

### OSTRZEŻENIE:

**Nie podłączać generatora do domowej sieci elektrycznej, ponieważ może to spowodować uszkodzenie samego generatora lub innych urządzeń elektrycznych w domu.**

**Nie podłączać generatora równolegle z innymi generatorami.**

### UWAGA:

**Niektóre urządzenia elektryczne (wyrzynarki, wiertarki itp.) mogą charakteryzować się wyższym poziomem zużycia energii, gdy są używane w trudnych warunkach.**

## 8.9 Zaciski 12V DC (tylko dla SG 4200B)

Zaciski DC mogą być używane **WYŁĄCZNIE** do ładowania 12-woltowych akumulatorów samochodowych.

Zaciski 12 V DC (pozycja 5) są oznaczone kolorem czerwonym w celu identyfikacji zacisku dodatniego (+) i czarnym w celu identyfikacji zacisku ujemnego (–).

### OSTRZEŻENIE:

**Aby zapobiec możliwości powstania iskry w pobliżu akumulatora, należy podłączyć kabel ładowania najpierw do generatora, a następnie do akumulatora. Po zakończeniu odłączyć zaciski kablowe najpierw przy akumulatorze.**

**Przed podłączeniem zacisków kabla ładowania do akumulatora zamontowanego w pojeździe należy odłączyć kabel akumulatora pojazdu. Ponownie podłączyć kabel akumulatora pojazdu po całkowitym usunięciu zacisków kabla ładowania. Procedura ta zapobiegnie możliwości wystąpienia zwarcia i iskrzenia w razie przypadkowego kontaktu między zaciskiem akumulatora a ramą lub nadwoziem pojazdu.**

**W celu ładowania akumulatora 12 V:**

- Podłącz kable ładowania (pozycja 22) do zacisków 12V DC (pozycja 5) na generatorze z właściwą polaryzacją (dodatni biegun akumulatora (+) do czerwonego zacisku generatora i ujemny biegun akumulatora (–) do czarnego zacisku generatora).
- Podłączyć zaciski akumulatora do ładowania, używając tych samych kolorów oznaczeń biegunów, co na złączach generatora (dodatni biegun akumulatora (+) do czerwonego zacisku i ujemny biegun akumulatora (–) do czarnego zacisku).
- Po zakończeniu **odłączyć zaciski kablowe najpierw przy akumulatorze**.

### UWAGA:

**Nie należy próbować uruchamiać silnika samochodu, gdy generator jest nadal podłączony do akumulatora. Może to spowodować uszkodzenie generatora.**

### UWAGA:

**Podłączyć dodatni zacisk akumulatora do dodatniego przewodu ładowania. Upewnić się, że nie zamieniono miejscami kabli ładowania, ponieważ może to spowodować poważne uszkodzenie zarówno generatora, jak i akumulatora.**

## 8.10 Wyłączanie silnika

- Przed wyłączeniem generatora należy pozwolić mu na krótką pracę bez narzędzi lub urządzeń, aby mógł ostygnąć.
- Przełączyć rozrusznik elektryczny (pozycja 15) do położenia "WYŁ" (rys. 11b).
- Zamknąć kurek paliwa (rys. 7b).

## 8.11 Wyłącznik przeciążeniowy dla gniazd

**Ważne!** Generator jest wyposażony w wyłącznik przeciążeniowy.

Wyłącza on gniazda (pozycje 3/4). Gniazda (pozycje 3/4) można ponownie uruchomić, naciskając wyłącznik przeciążeniowy (pozycje 7a/7b).

**Ważne!** Jeśli tak się stanie, należy zmniejszyć moc elektryczną pobieraną z generatora lub usunąć wszelkie niesprawne narzędzia lub urządzenia podłączone do generatora.

W przypadku przeciążenia, połączenie 12V jest wyłączane (tylko dla SG 4200B). Po naciśnięciu wyłącznika przeciążeniowego (pozycja 7c) można ponownie uruchomić połączenie 12 V.

Jeśli konieczna jest naprawa, należy skontaktować się z centrum obsługi klienta.

PL

# 9. CZYSZCZENIE, KONSERWACJA I PRZECHOWYWANIE

Przed przystąpieniem do jakichkolwiek czynności konserwacyjnych lub serwisowych należy wyłączyć generator i odłączyć narzędzia lub urządzenia.

- Natychmiast wyłączyć generator i skontaktować się z punktem serwisowym:
  a) w przypadku nietypowych wibracji lub hałasu;
  b) , jeśli silnik wydaje się być przeciążony lub ma przerwy w zapłonie.

## 9.1 Czyszczenie

Utrzymywać cały generator tak wolny od brudu i kurzu, jak to tylko możliwe.

Generator należy czyścić po każdym zakończeniu użytkowania (po ostygnięciu).

Sprzęt należy regularnie czyścić wilgotną szmatką i delikatnym mydłem. Nie używać środków czyszczących ani rozpuszczalników; mogą one uszkodzić plastikowe części urządzenia. Upewnić się, że do generatora nie przedostaje się woda.

## 9.2 Filtr powietrza (rys. 12)

Regularnie czyścić filtr powietrza i wymieniać go w razie potrzeby.

- Otworzyć oba zatrzaski i wymontować pokrywę filtra powietrza.
- Wyjąć wkłady filtra.
- Do czyszczenia wkładów nie wolno używać ściernych środków czyszczących ani benzyny.
- Wyczyść wkłady, stukając nimi o płaską powierzchnię. W razie potrzeby najpierw wyczyścić wodą z mydłem, a następnie spłukać czystą wodą i wysuszyć na powietrzu.
- Zmontować w odwrotnej kolejności.

**UWAGA:**

**Nie wolno uruchamiać silnika bez wkładu filtra powietrza. Szybkie zużycie silnika jest spowodowane zasysaniem zanieczyszczeń, takich jak kurz i brud, przez gaźnik do silnika.**

## 9.3 Świeca zapłonowa (rys. 13)

Po 20 godzinach pracy sprawdzić świecę zapłonową (pozycja 26) pod kątem zabrudzeń i w razie potrzeby wyczyścić miedzianą szczotką drucianą.Następnie należy serwisować świecę zapłonową po każdych 100 godzinach pracy.

- Ściągnąć osłonę świecy zapłonowej przez przekręcenie.
- Wykręcić świecę zapłonową za pomocą dostarczonego klucza do świec zapłonowych.
- Zmontować w odwrotnej kolejności.

## 9.4 Wymiana oleju (rys. 14-17)

Olej silnikowy najlepiej wymieniać, gdy silnik ma temperaturę roboczą.

- Używać wyłącznie oleju silnikowego (15W40 i 5W30, jeśli temperatura jest niższa niż 0°C).
- Umieścić generator na lekko nachylonej powierzchni, tak aby korek spustowy oleju znajdował się na dolnym końcu.
- Otworzyć korek wlewu oleju (pozycja 10).
- Otworzyć korek spustowy oleju (rys. 14 - pozycja 9) i pozwolić gorącemu olejowi silnikowemu spłynąć do zbiornika na olej (rys.15).
- Po spuszczeniu starego oleju zamknąć korek spustowy oleju (rys. 16) i ponownie umieść generator na równej powierzchni.
- Uzupełnić olej silnikowy do górnej kreski na bagnecie oleju (rys. 17).
- Zużyty olej należy utylizować we właściwy sposób.

**UWAGA:**

**Nie należy wkręcać bagnetu w celu sprawdzenia poziomu oleju, wystarczy włożyć go do gwintu.**

Zużyty olej należy odpowiednio zutylizować, oddając go do punktu zbiórki. Większość stacji benzynowych, warsztatów naprawczych i centrów recyklingu przyjmuje zużyty olej bezpłatnie. Do zużytego oleju nie należy dodawać płynu niezamarzającego ani oleju przekładniowego. Zużyty olej należy przechowywać w miejscu niedostępnym dla dzieci i z dala od źródeł zapłonu.

PL

## 9.5 Odcięcie dopływu oleju

Wyłącznik braku oleju (pozycja 11) reaguje, gdy w silniku jest zbyt mało oleju. W takim przypadku nie będzie możliwe uruchomienie silnika lub wyłączy się on automatycznie po krótkim czasie. Nie można go ponownie uruchomić, dopóki olej silnikowy nie zostanie uzupełniony (patrz punkt "Wymiana oleju").

## 9.6 Wymiana akumulatora

Wykonać tę procedurę przy wyłączonym generatorze.

- Odszukać przewód ujemny akumulatora (–), oznaczony kolorem czarnym, i poluzować go.
- Odszukać przewód dodatni (+) akumulatora oznaczony kolorem czerwonym i poluzować go.

### OSTRZEŻENIE:

**Należy uważać, aby najpierw poluzować przewód ujemny, a następnie dodatni, aby uniknąć porażenia prądem.**

**Nie dotykać jednocześnie dodatnich i ujemnych biegunów akumulatora.**

P
L

- Opaska mocująca akumulator jest wyposażona w jedną lub dwie śruby przytrzymujące ją na miejscu, odkręcić ją i wymontować.
- Wymontować rozładowany akumulator i zamontować nowy, zwracając uwagę na to, aby umieścić go tak samo jak poprzedni.
- Ponownie podłączyć kable akumulatora, tym razem zaczynając od dodatniego, a następnie podłączyć ujemny.
- Zamocować nowy akumulator za pomocą opaski mocującej.
- Zużyty akumulator należy zutylizować w punkcie zbiórki odpadów zgodnie z lokalnymi przepisami. Nie należy wyrzucać akumulatora do środowiska (patrz również rozdział "Utylizacja i recykling").

### UWAGA:

**Akumulator zawiera kwas, należy obchodzić się z nim ostrożnie.**

## 9.7 Przechowywanie

Długotrwałe przechowywanie generatora będzie wymagało pewnych procedur zapobiegawczych w celu ochrony przed uszkodzeniem.

- Wyłączyć generator
- Spuścić całe paliwo ze zbiornika paliwa do odpowiedniego zatwierdzonego pojemnika.
- Upewnić się, że kurek paliwa (pozycja 16) znajduje się w pozycji "WYŁ" (patrz rys. 7b).
- Schłodzić generator.
- Wykręć świecę zapłonową.
- Silnik należy przechowywać w bezpiecznym, suchym i wentylowanym miejscu, pod osłoną, aby zapobiec osadzaniu się kurzu i zanieczyszczeń na generatorze.

**Ważne:** **Nie opróżniać zbiornika paliwa w zamkniętych pomieszczeniach. Podczas pracy urządzenia nie wolno palić tytoniu ani używać otwartego ognia. Opary paliwa mogą powodować eksplozje i pożary.**

### WAŻNE!

Nie wolno przechowywać generatora na zewnątrz.

### OSTRZEŻENIE:

**W pewnych warunkach paliwo może stać się wysoce łatwopalne i wybuchowe. Bardzo ważne jest, aby unikać przechowywania paliwa w pobliżu źródeł ciepła.**

## 9.8 Zamawianie części zamiennych:

Przy zamawianiu części zamiennych należy podać następujące dane:

- Typ generatora.
- Numer artykułu generatora.

## 10. UTYLIZACJA I RECYKLING

Urządzenie jest dostarczane w opakowaniu zapobiegającym uszkodzeniom podczas transportu. Opakowanie to jest surowcem i dlatego może być ponownie wykorzystane lub zwrócone do systemu surowcowego.

Urządzenie i jego akcesoria są wykonane z różnego rodzaju materiałów, takich jak metal i plastik.



### INFORMACJE DLA UŻYTKOWNIKÓW SPRZĘTU ELEKTRYCZNEGO I ELEKTRONICZNEGO (EEE).

Należy pamiętać, że informacje te mają na celu zapewnienie zgodności z wymogami prawnymi dyrektywy WEEE oraz promowanie odpowiedzialnych i przyjaznych dla środowiska praktyk utylizacji:

Obecność symbolu przekreślonego pojemnika na kółkach na sprzęcie lub jego opakowaniu oznacza, że produkt musi być zbierany oddzielnie od innych odpadów po zakończeniu okresu użytkowania.



### Pb INFORMACJE DLA UŻYTKOWNIKÓW NA TEMAT AKUMULATORA.

Prosimy zwrócić uwagę, że niniejsze informacje mają na celu zapewnienie zgodności z wymogami prawnymi Dyrektywy 2006/66/WE w sprawie baterii i akumulatorów oraz zużytych baterii i akumulatorów, aby promować odpowiedzialne i przyjazne dla środowiska praktyki utylizacji.

Przekreślony pojemnik na kółkach na bateriach wskazuje, że po zakończeniu okresu użytkowania produkt należy zbierać oddzielnie od innych odpadów, aby zapewnić właściwe przetwarzanie i recykling. W przypadku baterii, oprócz symbolu, podane są symbole chemiczne odpowiednich metali: rtęć (Hg), ołów (Pb) i kadm (Cd), jeśli bateria zawiera więcej niż 0,0005% rtęci, 0,004% ołowiu lub 0,002% kadmu.

P
L

- Użytkownicy zamierzający pozbyć się sprzętu muszą zapewnić jego dostarczenie do punktów selektywnej zbiórki odpadów ustanowionych przez władze lokalne lub skorzystać z alternatywnych opcji zgodnie z lokalnymi przepisami.
- Prawidłowa utylizacja sprzętu przyczynia się do zapobiegania potencjalnym negatywnym skutkom dla środowiska i zdrowia ludzkiego wynikającym z niewłaściwego przetwarzania odpadów.
- Recykling materiałów, z których składa się sprzęt, promuje ochronę zasobów naturalnych i zmniejsza wpływ na środowisko.
- Użytkownicy, którzy nie zastosują się do przepisów dotyczących utylizacji dyrektywy WEEE oraz dyrektywy 2006/66/WE w sprawie baterii i akumulatorów oraz zużytych baterii i akumulatorów, mogą podlegać sankcjom określonym w przepisach krajowych.

Dodatkowe informacje na temat systemów selektywnej zbiórki dla dyrektywy WEEE i dyrektywy 2006/66/WE w sprawie baterii i akumulatorów oraz zużytych baterii i akumulatorów można uzyskać od władz lokalnych.

## 11. TRANSPORT

Aby transportować generator, proszę postępować zgodnie z poniższymi krokami:

- Wyłączyć generator.
- Poczekać, aż generator ostygnie.
- Zamknąć kurek paliwa (rys. 7b).

Aby zapewnić bezpieczny transport tego generatora, należy upewnić się, że **co najmniej jedna osoba jest przypisana do każdego uchwytu transportowego** (pozycje 21).

### OSTRZEŻENIE:

**Nie wolno używać generatora, gdy znajduje się on na pojeździe. Wyjąć generator z pojazdu i używać go w dobrze wentylowanym miejscu.**

**Unikać umieszczania generatora na pojeździe w bezpośrednim świetle słonecznym. Pozostawienie generatora w zamkniętym pojeździe na dłuższy czas może spowodować odparowanie paliwa z powodu wysokiej temperatury, co może doprowadzić do wybuchu.**

**W przypadku korzystania z lin lub pasów mocujących do zabezpieczenia generatora na czas transportu, jako punktów mocowania należy używać wyłącznie prętów ramy. Nie wolno mocować lin ani pasów do żadnych części korpusu generatora lub uchwytu.**

## 12. ROZWIĄZYWANIE PROBLEMÓW

| USTERKA | PRZYCZYNA | ŚRODEK ZARADCZY |
|---|---|---|
| Silnik nie uruchamia się | 1. Odcięcie dopływu oleju nie zareagowało<br>2. Zanieczyszczona świeca zapłonowa<br>3. Brak paliwa<br>4. Zbyt niskie napięcie akumulatora | 1. Sprawdzić poziom oleju, uzupełnić olej silnikowy<br>2. Oczyścić lub wymienić świecę zapłonową (odstęp między elektrodami 0,6-0,7 mm)<br>3. Uzupełnić paliwo / sprawdzić kurek paliwa<br>4. Naładować akumulator |
| Generator ma zbyt niskie napięcie lub nie ma go wcale | 1. Uszkodzony sterownik lub kondensator<br>2. Zadziałał wyłącznik przeciążeniowy<br>3. Zanieczyszczony filtr powietrza | 1. Skontaktować się ze sprzedawcą<br>2. Uruchomić wyłącznik automatyczny i zmniejszyć obciążenie<br>3. Wyczyścić lub wymienić filtr |

## 13. HARMONOGRAM KONSERWACJI

Celem harmonogramu konserwacji jest utrzymanie generatora w jak najlepszym stanie.
Proszę przeprowadzać kontrolę lub serwis zgodnie z poniższą tabelą.

| Okres regularnego serwisowania. Wykonywać co wskazany miesiąc lub co wskazaną liczbę godzin pracy, w zależności od tego, co nastąpi wcześniej. / POZYCJA | | Każde użycie | Pierwszy miesiąc lub 20 godzin. | Co 3 miesiące lub co 50 godzin. | Co 6 miesięcy lub co 100 godzin. | Co rok lub 200 godzin. |
|---|---|---|---|---|---|---|
| Olej silnikowy | Sprawdzić poziom | ● | | | | |
| | Wymienić | | ● | | ● | |
| Filtr powietrza | Sprawdzić | ● | | | | |
| | Oczyścić | | | ● (1) | | |
| Świeca zapłonowa | Sprawdzić - wyregulować | | | | ● | |
| | Wymienić | | | | | ● |
| Iskrochron | Oczyścić | | | | ● | |
| Luz zaworowy | Sprawdzić - wyregulować | | | | | ● (2) |
| Komora spalania | Oczyścić | Po każdych 300 godz. (2) | | | | |
| Zbiornik i filtr paliwa | Oczyścić | | | | ● (2) | |
| Przewód paliwowy | Sprawdzić | Co 2 lata (wymienić w razie potrzeby)(2) | | | | |

**Uwaga:**

(1) Serwisować częściej w przypadku użytkowania w miejscach o dużym zapyleniu.

(2) Pozycje te powinny być serwisowane przez dealera, procedury serwisowe znajdują się w instrukcji obsługi.

Nieprzestrzeganie tego harmonogramu konserwacji może spowodować awarie nieobjęte gwarancją.

PL

## 1. IDENTIFIKACIJA KOMPONENTI

Molimo pogledajte sliku gore na kojoj se nabrajaju glavni dijelovi generatora.

1. Indikator spremnika
2. Čep za gorivo
3. Utičnice izlaznog napona 230 V
4. Utičnica izlaznog napona 400 V
5. Terminali istosmjerne struje 12 V (samo SG 4200B)
6. Uzemljenje

7a. Prekid zbog preopterećenja za 230 V

7b. Prekid zbog preopterećenja za 400 V

7c. Prekid zbog preopterećenja za 12 V (samo SG 4200B)

8. Voltmetar
9. Čep za ispuštanje ulja
10. Čep za punjenje uljem
11. Prekid zbog nedostatka ulja
12. Ključ elektropokretača
13. Ručica čoka
14. Uže na povlačenje
15. Elektropokretač
16. Slavina za gorivo
17. Kotači
18. Ručka za nošenje

18a. Set za montiranje ručke za nošenje

19. Gumene nožice
20. Baterija
21. Ručke za prenošenje
22. Izlazni adapterski kabel istosmjerne struje (samo SG 4200)
23. Set ključeva za svjećice
24. Set filtara za zrak
25. Set za sastavljanje kotača
26. Svjećica
27. Prekidač za odabir 230 V/400 V
28. Prigušivač

## 2. UVOD

Prije uporabe generatora bitno je pročitati i razumjeti cijeli ovaj priručnik. On sadrži važne upute i sigurnosne smjernice koje će vam pomoći da generatorom rukujete sigurno i izbjegnete svaki potencijalni rizik ili opasnost.

Posebnu pažnju obratite navodima kojima prethode riječi u nastavku, jer oni označavaju potencijalne opasnosti:

### POZOR:

**označava opasnost koja može dovesti do smrti ili ozbiljne ozljede ako se ne slijede upute.**

### OPREZ:

**označava opasnost koja može dovesti do manje ozljede ili oštećenja opreme ako se ne slijede upute.**

### NAPOMENA:

**pruža dodatne informacije koje nisu bitne za siguran rad, ali bi mogle pomoći.**

Ne zaboravite: ovaj priručnik ključni je dio generatora i treba ga uvijek čuvati s njim. Ako generator predate nekome drugome, uručite mu i ovaj priručnik.

Nijedan dio ovog izdanja ne smije se umnožavati bez pismenog odobrenja.

Naš je glavni prioritet vaša sigurnost, zato molimo da pažljivo slijedite sve sigurnosne smjernice koje se daju u ovom priručniku. Ne možete nas smatrati odgovornima za ikakvo oštećenje ili nesreću do kojih dođe ako ne slijedite ove upute.

### POZOR:

**zanemarivanje ovih uputa može dovesti do ozbiljne ozljede ili oštećenja generatora.**

## 3. SIGURNOSNE OZNAKE I SIMBOLI

### Sigurnosne oznake:

| Simbol | Namjena/objašnjenje |
|---|---|
|  | Pročitajte i shvatite sigurnosne upute prije uporabe generatora. |
|  | Nosite štitnike za uši prilikom uporabe generatora. |
|  | Odspojite svu opremu iz utičnica prilikom obavljanja održavanja ili kad je ostavljate bez nadzora i isključenu. |
|  | Pozor: gorivo je vrlo hlapljivo, zapaljivo i eksplozivno. |
|  | Pušenje i otvoreni plamen zabranjeni su blizu generatora. |
|   | Pozor: tijekom rada proizvode se toksični plinovi, na primjer ugljični monoksid (plin bez boje i mirisa) koji može dovesti do gušenja. Generatorom rukujte samo na otvorenom kako bi se osigurala prikladna ventilacija. |
|  | Pozor: prilikom uporabe generatora prisutan je opasan napon.<br>Prije obavljanja održavanja uvijek isključite generator. |
|  | Generator se ne smije spajati na javni sustav opskrbe električnom energijom. U slučaju neodgovarajućeg spoja postoji rizik od požara i materijalne štete, uključujući izazivanje smrtonosnog strujnog udara osobama koje se služe generatorom i rade na javnom sustavu opskrbe električnom energijom. |
|  | Oprez: rizik od ozljede!<br>Prije početka servisiranja ugasite motor i izvucite priključak svjećice. |

| Simbol | Namjena/objašnjenje |
|---|---|
|  | Ispuh je tijekom rada vrlo vruć. Pustite da se motor ohladi obavljanja održavanja, skladištenja i dolijevanja goriva. Nemojte dirati ispuh kako biste izbjegli rizik od opeklina i ozljede. |
|  | Ugasite motor i pustite da se ohladi prije dolijevanja goriva u generator. Gorivo je izrazito zapaljivo i u određenim uvjetima može biti eksplozivno.<br>Gorivo u generator dolijevajte samo u dobro ventiliranim područjima te osigurajte da nisu prisutni otvoreni plamen, iskre i cigarete. Gorivo koje se izlije morate odmah očistiti. |
|  | **PROVJERITE MOTORNO ULJE**<br>Prije provjeravanja ulja ili punjenja njime uvjerite se da se generator nalazi na stabilnoj i ravnoj površini i da je motor ugašen.<br>● Uklonite čep otvora za punjenje uljem i provjerite razinu motornog ulja.<br>● Ako je razina ulja ispod linije za donju razinu, napunite prikladnim uljem do linije za maks. razinu. Prilikom provjere razine ulja nemojte navijati čep otvora za punjenje uljem.<br>● Zamijenite ulje ako je onečišćeno.<br>**⚠ Pozor!**<br>***Iz sigurnosnih razloga generator mora biti isključen prilikom provjere ulja ili punjenja njime. Nepridržavanje ove smjernice moglo bi dovesti do opasnih situacija koje kao krajnju posljedicu mogu prouzročiti čak i izbijanje požara na generatoru.*** |

### Simboli:

 Uzemljenje

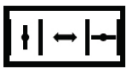 Ručica čoka

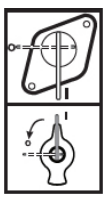 Slavina za gorivo



Mjerač goriva



Voltmetar

I / 0

On/Off



Izmjenična struja (AC)



Prekid zbog preopterećenja



Istosmjerna struja (DC)
(samo SG 4200B)

400V



0

Prekidač za odabir 400 V~/230 V~



230V



Status blokade ključa za pokretanje



Pokretanje statusa pripreme



Smjer okretanja ključa za pokretanje motora



Pozitivni terminal istosmjerne struje/Negativni terminal istosmjerne struje (samo SG 4200B)

L 1,2,3 AC 230V~

Natpis uz utičnicu izlaznog napona 230 V~

AC 400V

Natpis uz utičnicu izlaznog napona 400 V~

# 4. SIGURNOSNE UPUTE

Hvala vam što ste odabrali naš generator. Ovaj je generator projektiran za pružanje pouzdane snage za razne primjene. Prije rada generatorom bitno je razumjeti zaštitne mjere i mjere opreza te smjernice okvirno opisane u ovom priručniku. Upoznajte se sa značajkama i funkcijama generatora kako bi se osigurao siguran i učinkovit rad.

## 4.1 Odgovornost korisnika

- Čuvajte sva sigurnosna pravila i upute na sigurnom mjestu za buduću uporabu.
- Predajte ovaj priručnik privremenim korisnicima generatora.
- Svaka greška u vezi sa sljedećim sigurnosnim pravilima i uputama mogla bi dovesti do električnog udara, požara i/ili ozbiljne ozljede.
- Sav rad na održavanju generatora mora obavljati osoblje ovlašteno i kvalificirano za održavanje.
- Uvijek isključite generator prije obavljanja bilo kakvog čišćenja ili zamjene ulja/punjenja, kako biste spriječili nesreće zbog nehotičnog pokretanja.
- Generator držite daleko od neovlaštenih korisnika, djece i kućnih ljubimaca.
- Generator nije namijenjen za uporabu od strane osoba sa smanjenim psihičkim, osjetilnim ili umnim sposobnostima odnosno bez iskustva i znanja.
- Generator držite uvijek u tehnički dobrom radnom stanju. To uključuje redovito pregledavanje da na generatoru nema oštećenja i osiguravanje da su sve sigurnosne naprave u urednom radnom stanju.
- Nemojte uklanjati upravljačku ploču i nemojte vršiti promjene na ožičenju upravljačke ploče.
- Nosite odgovarajuću odjeću i OZO (osobnu zaštitnu opremu) s obzirom na vrstu zahvata (zaštitne rukavice, izolacijske rukavice, naočale, čepiće za uši).

## 4.2 Opasnosti u vezi s neovlaštenim izmjenama ili neovlaštenim diranjem

- Nemojte uklanjati sigurnosne štitnike.
- Za održavanje i dodatnu opremu smijete se služiti samo originalnim dijelovima.
- Postavke motora ili generatora ne smiju se mijenjati.
- Popravke i rad na podešavanju smije obavljati samo ovlašteno osposobljeno osoblje.

**OPREZ:**

**brzina motora tvornički je postavljena kako bi se osigurao siguran rad.**

**Ne pokušavajte promijeniti unaprijed postavljenu brzinu. Generator ili spojena oprema mogli bi se oštetiti.**

## 4.3 Opasnosti u vezi s ispuhom

HR

Ispuh sadrži ugljični monoksid: otrovan plin bez boje i mirisa. Udisanje ispuha može prouzročiti nesvjesticu i moglo bi dovesti do smrti.

**POZOR:**

**nemojte nikad rukovati generatorom u kući, garaži, podrumu, potkrovlju, bilo kojoj vrsti vozila, prikolice ili broda odnosno u bilo kojem zatvorenom ili djelomično zatvorenom prostoru.**

**Nemojte nikad rukovati generatorom blizu otvorenih vrata, prozora, ventilacijskih ili drugih otvora/ vratašca.**

## 4.4 Opasnosti u vezi s namještanjem i stabilnošću

- Stavite generator u siguran i ravan položaj na ravnoj, čistoj, neklizajućoj i stabilnoj površini.
- Dok generator radi nemojte ga okretati ili prevrtati niti mu mijenjati položaj.
- Generator mora ostati nepomičan dok radi.

## 4.5 Opasnosti u vezi s prijevozom/prenošenjem

- Tijekom prijevoza/prenošenja osigurajte generator da se ne bi pomicao i srušio.
- Nemojte rukovati generatorom dok ga se prevozi/ prenosi ili podiže.
- Nemojte rukovati generatorom kad je uskladišten.

## 4.6 Opasnosti u vezi s požarom i opeklinama

- Tijekom rada generator mora biti udaljen najmanje 1 metar (3 stope) od zgrada i bilo koje vrste vozila, prikolice, broda ili druge opreme.
- Prije rukovanja generatorom poduzmite dodatne mjere za sprječavanje požara i eksplozije, kao što je snabdijevanje prikladnim vatrogasnim aparatima.
- Zapaljive materijale držite daleko od generatora.
- Nemojte rukovati ako su kotači i/ili gumene nožice uklonjeni.

**POZOR:**

**vruće površine. Motor s unutarnjim izgaranjem i prigušivač generatora tijekom rada se zagriju i mogu ostati vrući još neko vrijeme nakon zaustavljanja motora. Nemojte dodirivati te dijelove dok su vrući jer mogu prouzročiti opekline.**

- Pustite da se motor ohladi najmanje 30 minuta prije nego što generator spremite u zatvoreni prostor.
- Nemojte se služiti generatorom u područjima s velikim rizikom od požara.

## 4.7 Opasnost u vezi s mehaničkom sigurnošću

- Nemojte dirati nijedan mehanički pogonjeni dio.
- Nemojte uklanjati sigurnosne štitnike.

## 4.8 Opasnosti u vezi s električnom sigurnošću

- Generator nemojte paralelno spajati s drugim generatorima.

- Prilikom rada na otvorenom služite se samo produžnim kabelima odobrenima za uporabu na otvorenom i koji su na odgovarajući način označeni (H07RN).
- Nemojte se nikad služiti električnom opremom koja je u kvaru ili se oštetila, uključujući produžne kabele i utikače.
- Provjerite jesu li produžni kabeli savršeno cjeloviti prije nego što ih priključite na generator. Nemojte se nikad služiti kabelima koji su u kvaru ili su se oštetili.
- Sveukupna dužina korištenih produžnih kabela ili pokretnih distribucijskih mreža ne smije prelaziti 50 m za 1,5 $mm^2$ i 100 m za 2,5 $mm^2$. Uporaba dužeg produžetka mogla bi dovesti do opadanja snage, što može ugroziti uporabu spojenih alata ili uređaja.
- Nemojte nikad dirati generator mokrim rukama.
- Nemojte rukovati generatorom na kiši, snijegu, u uvjetima velike vlažnosti odnosno blizu bazena, sustava vatrogasnih prskalica ili kad su vam ruke mokre.

**POZOR:**

**uzemljenje pomaže u sprječavanju električnog udara, pa i onog smrtonosnog, osiguravajući put za odvođenje električne struje u tlo.**

**Pogledajte u ovom priručniku ispravne metode uzemljenja.**

**Uvjerite se da je generator ispravno uzemljen te da su spojevi uzemljenja pritegnuti.**

## 4.9 Opasnosti u vezi s gorivom i dolijevanjem goriva

- Uvijek ugasite motor prilikom dolijevanja goriva u generator.
- Gorivo i pare goriva vrlo su zapaljive ili eksplozivne.
- Nemojte dolijevati gorivo ili prazniti spremnik blizu otvorenih plamena, vatre ili iskri.
- Nemojte pušiti blizu goriva te držite daleko druge plamene i iskre.
- Prilikom dolijevanja goriva u generator osigurajte da se gorivo ne izlije na motor ili ispušnu cijev.
- Nemojte prepuniti spremnik goriva.

## 4.10 Opasnosti u vezi s uvjetima rada

- Nemojte izlagati generator vlazi ili prašini.
- Dopuštena temperatura okoline: od -10 do +40 °C; maksimalna dopuštena nadmorska visina: 1000 m; maksimalna dopuštena relativna vlažnost: 90 % (bez kondenzacije).
- Zaštitite električne i elektroničke komponente od izlaganja vlazi.
- Nemojte se služiti generatorom u potencijalno eksplozivnim atmosferama.
- Nemojte pokrivati generator kad je u uporabi.

## 4.11 Opasnosti u vezi s baterijom

Baterije predstavljaju potencijalne opasnosti zato što stvaraju eksplozivan plin vodik. Zapaljenje tih plinova može dovesti do ozbiljne ozljede ili sljepoće. Prilikom punjenja važno je osigurati prikladnu ventilaciju.

Iskra ili plamen mogu prouzročiti dovoljno snažnu eksploziju baterije da vas ozljedi.

Nemojte neovlašteno dirati bateriju jer ona u sebi sadrži opasne tvari.

**POZOR:**

**baterijski konektori, terminali i njima pridružena oprema sadrže olovo i spojeve olova.**

**Nakon rukovanja njima temeljito operite ruke.**

HR

### 4.12 Preostale opasnosti

Generatori mogu predstavljati preostale rizike čak i prilikom pravilne uporabe. S obzirom na tip i dizajn generatora mogu proizlaziti sljedeće potencijalne opasnosti:

- **Električni udar:** rezultat dodira s električnim spojevima ili komponentama generatora može biti električni udar.
- **Oštećenje sluha:** neprekidan rad generatora bez zaštite za sluh može oštetiti sluh.
- **Trovanje ugljičnim monoksidom:** udisanje ispušnih plinova iz motor s unutarnjim izgaranjem može dovesti do trovanja ugljičnim monoksidom.
- **Opekline kože:** dodir s gorivom može prouzročiti opekline kože.
- **Vrući dijelovi:** dodir s bilo kojim vrućim dijelom može dovesti do rizika od ozljede ili oštećenja.

Kako bi se te rizike smanjilo na najmanju mjeru, važno je poduzeti mjere opreza koje slijede.

- Uvijek se pridržavajte ovog priručnika s uputama.
- Nosite zaštitu za sluh prilikom rukovanja generatorom dulje vrijeme.
- Područje oko generatora mora se ventilirati na odgovarajući način kako bi se spriječilo nakupljanje ugljičnog monoksida.
- Izbjegavajte dodir s gorivom.
- Izbjegavajte dodir s bilo kojom vrućom površinom.



## 5. PRAVILNA UPORABA

- Generator je projektiran za primjene koje zahtijevaju napajanje izmjeničnom strujom 230 V i 400 V ili istosmjernom strujom 12 V (istosmjernom strujom 12 V samo SG 4200B).
- Generator je namijenjen snabdijevanju električnih alata ili uređaja električnom energijom. Prilikom uporabe generatora s alatima ili uređajima molimo provjerite jesu li oni kompatibilni sa strujom koju isporučuje generator, u skladu s odgovarajućim proizvođačevim uputama.
- U slučaju dvojbe raspitajte se kod ovlaštenog trgovca uređajem u pitanju. Generatorom se treba služiti samo u svrhu za koju je namijenjen. Svaka druga uporaba smatra se pogrešnom.

### 5.1 Način rada S1 (neprekidan rad)

Generator može neprekidno raditi s izlaznom snagom (S1) koja se navodi u "Tehničkim podacima".

### 5.2 Način rada S2 (privremen rad)

Generator može privremeno raditi s izlaznom snagom (S2) koja se navodi u "Tehničkim podacima".

Nakon toga generator se mora neko vrijeme zaustaviti kako bi se spriječilo njegovo pregrijavanje.

## 6. TEHNIČKI PODACI

Vidjeti list s tehničkim podacima (odvojeni dokument).

Vrijednosti koje se u "Tehničkim podacima" navode za razinu zvučne snage (LWA) i razinu zvučnog tlaka (LpA) su razine emisija i nisu nužno sigurne radne razine. Iako postoji veza između razina emisije i izloženosti, ne može ih se koristiti za pouzdano utvrđivanje jesu li ili nisu potrebne daljnje mjere opreza. Čimbenici koji utječu na trenutačnu razinu izloženosti radne snage uključuju karakteristike radne prostorije, ostale izvore buke itd., tj. broj strojeva i ostale procese u susjedstvu te duljinu vremena u kojem se rukovatelj izlaže buci. Dopuštena razina izloženosti može se razlikovati i od države do države. Međutim, ta će informacija korisniku strojem omogućiti bolju procjenu opasnosti i rizika.

Tehnički podaci mogu se razlikovati ovisno o tipovima i podložni su promjenama bez obavijesti.

## 7. PROVJERE PRIJE RADA

Uklonite ambalažni materijal i provjerite jesu li dostavljene sve stavke. Stavite generator na čvrstu, ravnu površinu blizu električne opreme i osigurajte ispravnu ventilaciju.

Prije stavljanja generatora u rad svaki put obavite provjere prije rada koje slijede.

### 7.1 Vizualni pregled

- Svakako provjerite generator na ravnoj površini sa zaustavljenim motorom.
- Odspojite svu električnu opremu koja je možda već spojena na generator.
- Uvjerite se da je ventilacija generatora dovoljna i da on može raditi u sigurnim uvjetima (vidjeti poglavlje "Sigurnosne upute").
- Provjerite je li kabel za paljenje učvršćen na svjećici.
- Vizualno pregledajte da nema oštećenja.
- Uvjerite se da su svi štitnici na mjestu.
- Pogledajte da oko i ispod motora nema znakova propuštanja ulja ili goriva.
- Uvjerite se da su terminali baterije spojeni.





**NAPOMENA:**

**nemojte rukovati ovim generatorom ako su kotači i/ili gumene nožice uklonjeni. Provjerite jesu li gumene nožice pravilno postavljene i kotači učvršćeni na osovini.**

### 7.2 Provjerite motorno ulje (sl. 2)

- Provjerite razinu motornog ulja pomoću čepa na otvoru za punjenje uljem (stavka 10).
- Prilikom provjere razine ulja nemojte navijati čep otvora za punjenje uljem.
- Ako treba, napunite preporučenim uljem do gornje granice.

**NAPOMENA:**

**uporabom ulja bez deterdženta ili motornog ulja za 2-taktne motore radni vijek motora može se skratiti.**

**Služite se samo čistim motornim uljem za 4-taktne motore (15W40 ili 5W30 ako je temperatura niža od 0 °C).**

Otpadno motorno ulje odložite na okolišno prihvatljiv način. Odložite ga u skladu s metodama koje predviđaju lokalni propisi.

Nemojte ga bacati u smeće ni izlijevati po zemlji.

### 7.3 Provjerite razinu goriva

- Provjerite razinu goriva na indikatoru spremnika (stavka 1).
- Zatvorite slavinu za gorivo (stavka 16) prije dolijevanja goriva.
- Ako je razina goriva niska, napunite gorivom.
- Nakon dolijevanja goriva čvrsto pritegnite čep spremnika goriva (stavka 2).
- Prije pokretanja motora temeljito obrišite gorivo koje se izlilo.

**OPREZ:**

**služite se samo *bezolovnim gorivom* (E10).**

**Nemojte se služiti mješavinom.**

**POZOR:**

**Budite oprezni kako u gorivo ne bi dospjela prašina, prljavština, voda ili drugi strani predmeti.**

## 8. PUŠTANJE U RAD

Generator se dostavlja bez radnih fluida kao što su gorivo ili motorno ulje.

Motor morate napuniti uljem prije početnog pokretanja.

### 8.1 Sastavljanje kotača (sl. 3)

- Uhvatite jedan kraj vijka (stavka 25) i provucite ga kroz otvor na okviru.
- Učvrstite vijak stavljanjem matice i podloške na drugi kraj.
- Kliznite čahuru na preostali kraj vijka (stavka 25).
- Namjestite kotač preko čahure.
- Stavite podlošku na vijak i učvrstite ga maticom.
- Ponovite isti postupak da biste sastavili lijevi kotač.

**NAPOMENA:**

**kotače treba napuhati jer se otpremaju s nižim tlakom (maks. manometarski tlak 3 bar/0,3 MPa).**

### 8.2 Sastavljanje gumenih nožica (sl. 4)

- Držite nožicu (stavka 19) uz okvir kao što se vidi na slici.
- Provucite jedan vijak kroz otvor na okviru i otvor na nožici.
- Učvrstite vijak stavljanjem matice.
- Ponovite isti postupak za preostala tri vijka i matice.

### 8.3 Sastavljanje ručke za prenošenje (sl. 5)

- Namjestite ručku za nošenje (stavka 18) na predviđeno mjesto na okviru.
- Pričvrstite ručku na okvir pomoću vijaka i dvije podloške kao što se vidi na sl. 5.
- Korisnik može podesiti položaj ručke za nošenje otpuštanjem regulatora i okretanjem ručke za nošenje (stavka 18) u vodoravni položaj.

## 8.4 Sastavljanje baterije (sl. 6)

**POZOR:**

**baterijski konektori, terminali i njima pridružene komponente sadrže olovo i spojeve olova. Nakon rukovanja njima temeljito operite ruke.**

Zbog otpremanja, baterija je odspojena. Ovaj postupak obavite dok je generator isključen. Za postavljanje baterije slijedite korake u nastavku.

- Utvrdite mjesto za bateriju i njezinu traku za pridržavanje; traka za pridržavanje ima jedan ili dva vijka za držanje baterije na mjestu.
- Postavite bateriju pazeći da je pravilno namjestite i pričvrstite je trakom za pridržavanje.
- Počnite spajanjem pozitivnog (+) kabela baterije na pozitivni (+) terminal baterije (oba su crvene boje) i osigurajte da je vijak čvrsto pritegnut.
- Zatim spojite negativni (–) kabel baterije (crne boje) na negativni (–) terminal baterije (plave boje) i čvrsto pritegnite vijak.
- Provjerite je li traka za pridržavanje baterije nategnuta.
- Nemojte nikad rukovati generatorom ako traka za pridržavanje baterije nije na mjestu jer bi to moglo dovesti do loših performansi motora i generatora.

## 8.5 Uzemljenje (sl. 1a)

Kućište se mora spojiti na uzemljenje radi pražnjenja statičkog elektriciteta:

- spojite jedan kraj kabela na priključak za uzemljenje (stavka 6) na generatoru
- spojite drugi kraj istog kabela na vanjsko uzemljenje (na primjer, šipku za uzemljenje).

**NAPOMENA:**

**služite se vodičem za uzemljenje dovoljnog električnog kapaciteta.**

**Promjer vodiča za uzemljenje: 0,12 mm (0,005 in) po amperu - npr.: 10 ampera - 1,2 mm (0,055 inča).**

## 8.6 Pokretanje motora (uže za ručno pokretanje)

Za pokretanje motora užetom na povlačenje slijedite korake u nastavku.

Nemojte spajati električni alat ili uređaj prije nego što pokrenete motor.

- Otvorite slavinu za gorivo (sl. 7a - stavka 16) okrećući je na dolje.
- Pomaknite elektropokretač (sl. 8 - stavka 15) u položaj "ON".
- Pomaknite ručicu čoka (sl. 9a - stavka 13) u položaj IØI.
- Pokrenite motor užetom na povlačenje (sl. 10 - stavka 14) snažno povlačeći ručku. Ako se motor ne pokrene, ponovno povucite ručku.
- Gurnite ručicu čoka (stavka 13) ponovno natrag nakon što se motor pokrene (sl. 9b).

**OPREZ:**

**nosite zaštitne rukavice prilikom pokretanja užetom na povlačenje. Motor bi se pri ručnom pokretanju mogao iznenada trznuti i tako vam ozlijediti ruke.**

**NAPOMENA:**

**uvijek polako povlačite uže na povlačenje sve dok ne osjetite početni otpor, zatim ga brzo povucite da se motor pokrene.**

**Nemojte dopustiti da se uže na povlačenje samo od sebe naglo navije.**

## 8.7 Pokretanje motora (elektropokretač)

Za pokretanje motora elektropokretačem slijedite korake u nastavku.

- Nemojte spajati električni alat ili uređaje prije nego što pokrenete motor.
- Provjerite napon baterije. Napon ne smije biti niži od 12 V. Ako je napon baterije niži od 12 V, prije rukovanja generatorom napunite bateriju do ispravne vrijednosti.
- Pomaknite ručicu čoka (sl. 9a - stavka 13) u položaj IØI.
- Otvorite slavinu za gorivo (sl. 7a - stavka 16) okrećući je na dolje.
- Okrenite ključ u elektropokretaču (stavka 15) u položaj "START" sve dok se motor ne pokrene (sl. 11a).
- Gurnite ručicu čoka (stavka 13) ponovno natrag nakon što se motor pokrene (sl. 9b).



**POZOR:**

**nemojte spajati električni alat ili uređaje prije nego što pokrenete motor.**

**Nemojte se nikad služiti generatorom u zatvorenim prostorima kao što su garaže, potkrovlja i podrumi.**

**POZOR:**

**Otvoreni prozori i vrata možda NEĆE spriječiti nakupljanje CO (ugljičnog monoksida) kad se generator nalazi u zatvorenom prostoru.**

**Nemojte se služiti generatorom na otvorenom ako se on nalazi blizu vrata, prozora i ventilacijskih otvora koji omogućuju ulazak CO i njegovo nakupljanje u prostorima u kojima ima ljudi.**

**NAPOMENA:**

**Ako vi ili druge osobe imate simptome trovanja ugljičnim monoksidom (CO; uključujući, ali ne ograničavajući se na: vrtoglavica, glavobolje, mučnina, pospanost):**

1) **Odmah izađite na svjež zrak i potražite liječničku pomoć.**
2) **Nemojte ponovno ulaziti u područje sve dok ga osposobljeno i propisno opremljeno osoblje ne proglasi sigurnim.**

## 8.8 Spajanje alata ili uređaja na generator

- Spojite opremu kojom se želite služiti na utičnice (stavka 3).
- Te se utičnice mogu stavljati pod opterećenje neprekidno (prema vrijednosti S1) i privremeno (prema vrijednosti S2).
- Provjerite vrijednosti S1 i S2 u "Tehničkim podacima".

**POZOR:**

**generator nemojte spajati na kućansku električnu mrežu jer bi to moglo dovesti do oštećenja samog generatora ili drugih električnih uređaja u vašem domu.**

**Generator nemojte paralelno spajati ni s kojim drugim generatorom.**

**NAPOMENA:**

**neki električni uređaji (električne ubodne pile, bušilice itd.) mogli bi imati višu razinu potrošnje snage prilikom uporabe u otežanim uvjetima.**

## 8.9 Terminali istosmjerne struje 12 V (samo za SG 4200B)

Terminalima istosmjerne struje smijete puniti **SAMO** baterije za automobile od 12 volti.

Terminali istosmjerne struje 12 V (stavka 5) crvene boje identificiraju pozitivni (+) terminal, a oni crne boje negativni (–) terminal.

### POZOR:

**kako biste spriječili mogućnost iskrenja blizu baterije, kabel za punjenje spojite prvo na generator, zatim na bateriju. Po završetku odspojite prvo stezaljke kabela s baterije.**

**Prije spajanja stezaljki kabela za punjenje na bateriju postavljenu na vozilu, odspojite kabel baterije na vozilu. Ponovno spojite kabel baterije na vozilu nakon što ste potpuno uklonili stezaljke kabela za punjenje. Tim postupkom sprječava se mogućnost nastajanja kratkog spoja i iskrenja u slučaju nehotičnog dodira s terminalom baterije i šasije ili karoserije vozila.**

**Punjenje baterije 12 V**

- Spojite kabele za punjenje (stavka 22) na terminale istosmjerne struje 12 V (stavka 5) na generatoru pazeći na pravilan polaritet (pozitivni (+) baterije na crveni terminal generatora i negativni (–) baterije na crni terminal generatora).
- Spojite stezaljke na bateriju koju treba napuniti i to na istu boju pola kao što je ona na konektorima generatora (pozitivni (+) baterije na crvenu stezaljku i negativni (–) baterije na crnu stezaljku).
- Po završetku **odspojite prvo stezaljke kabela s baterije**.

### OPREZ:

**ne pokušavajte pokretati motor automobila dok je generator još uvijek spojen na bateriju. To može prouzročiti oštećenje generatora.**

### OPREZ:

**spojite pozitivni terminal baterije na pozitivni kabel za punjenje. Uvjerite se da ne obrnete kabele za punjenje jer to može dovesti do ozbiljnog oštećenja i generatora i baterije.**

## 8.10 Gašenje motora

- Prije nego što isključite generator pustite ga da kratko radi bez alata ili uređaja kako bi se mogao ohladiti.
- Pomaknite elektropokretač (stavka 15) u položaj "OFF" (sl. 11b).
- Zatvorite slavinu za gorivo (sl. 7b).

## 8.11 Prekid zbog preopterećenja za utičnice

**Važno!** Generator ima prekid zbog opterećenja.

To deaktivira utičnice (stavke 3-4). Utičnice možete ponovno aktivirati (stavke 3-4) pritiskom na prekid zbog preopterećenja (stavke 7a-7b).

**Važno!** Ako se to dogodi, smanjite električnu snagu koja se uzima iz generatora ili uklonite sve neispravne alate ili uređaje spojene na generator.

U slučaju preopterećenja, priključak 12 V se isključuje (samo za SG 4200B). Pritiskom na prekidač za preopterećenje (stavka 7c) priključak 12 V možete vratiti u rad.

Ako su potrebni popravci, molimo stupite u kontakt s uslugom kupcima.

# 9. ČIŠĆENJE, ODRŽAVANJE I SKLADIŠTENJE

Isključite generator i odspojite alat ili uređaje prije obavljanja bilo kakvog održavanja ili servisiranja.

- Odmah isključite generator i stupite u kontakt sa svojom servisnom postajom:
  a) u slučaju neobičnih vibracija ili buke;
  b) ako motor izgleda preopterećen ili dolazi do zatajenja paljenja.

## 9.1 Čišćenje

Držite cijeli generator čist od prljavštine i prašine koliko god je to moguće.

Očistite generator svaki put kad završite s njegovom uporabom (nakon što se ohladi).

Redovito čistite opremu vlažnom krpom i blagim sapunom. Nemojte se služiti sredstvima za čišćenje ili otapalima: ona mogu oštetiti plastične dijelove opreme. Uvjerite se da u generator ne može dospjeti voda.



## 9.2 Filtar za zrak (sl. 12)

Čistite filtar za zrak u redovitim intervalima i zamijenite ga ako treba.

- Otvorite obje spojnice i uklonite poklopac filtra za zrak.
- Uklonite filtarske elemente.
- Elemente nemojte čistiti abrazivnim sredstvima za čišćenje ili benzinom.
- Očistite elemente lupkajući njima po ravnoj površini. Ako treba, očistite prvo sapunjavom vodom, zatim isperite čistom vodom i osušite na zraku.
- Sastavite obrnutim redoslijedom.

**OPREZ:**

**motor ne smije nikad raditi bez elementa filtra za zrak. Motor će se brzo istrošiti zbog onečišćivača kao što su prašina i prljavština koje će se kroz rasplinjač povući u motor.**

## 9.3 Svjećica (sl. 13)

Provjerite da na svjećici (stavka 26) nema prljavštine i čađe nakon 20 sati rada i ako treba, očistite je četkom s bakrenom žicom. Nakon toga servisirajte svjećicu nakon svakih 100 sati rada.

- Odvrnite kapicu svjećice da biste je izvukli.
- Uklonite svjećicu dostavljenim ključem za svjećice.
- Sastavite obrnutim redoslijedom.

## 9.4 Zamjena ulja (sl. 14-17)

Motorno ulje najbolje je zamijeniti kad je motor na radnoj temperaturi.

- Služite se samo motornim uljem (15W40 i služite se 5W30 ako je temperatura niža od 0 °C).
- Stavite generator na malo nagnutu površinu tako da čep za ispuštanje ulja bude na donjem kraju.
- Otvorite čep otvora za punjenje uljem (stavka 10).
- Otvorite čep za ispuštanje ulja (sl. 14 - stavka 9) i ispustite vruće motorno ulje u posudu za sakupljanje (sl. 15).
- Nakon što se ispusti staro ulje, zatvorite čep za ispuštanje ulja (sl. 16) i ponovno namjestite generator na ravnoj površini.
- Nadolijte motorno ulje sve do gornje oznake na mjernoj šipci za ulje (sl. 17).
- Otpadno ulje propisno odložite.

**NAPOMENA:**

**nemojte navijati mjernu šipku da biste provjerili razinu ulja, jednostavno je uvucite do navoja.**

Otpadno ulje propisno odložite odnoseći ga na mjesto sakupljanja. Većina punionica, automehaničarskih radionica i reciklažnih dvorišta besplatno će prihvatiti otpadno ulje. Nemojte dodavati sredstvo protiv smrzavanja ni fluid za prijenos u otpadno ulje. Otpadno ulje držite izvan dohvata djece i daleko od izvora paljenja.

## 9.5 Prekid zbog nedostatka ulja

Prekid zbog nedostatka ulja (stavka 11) se odziva ako je u motoru premalo ulja. U tom slučaju motor se neće moći pokrenuti ili će se njegov rad automatski prekinuti nakon kratkog vremena. Neće se moći ponovno pokrenuti sve dok ne nadolijete motorno ulje (vidjeti odlomak "Zamjena ulja").

## 9.6 Zamjena baterije

Ovaj postupak obavite dok je generator isključen.

- Pronađite negativni (–) kabel baterije, označen crno, i popustite ga.
- Pronađite pozitivni (+) kabel baterije, označen crveno, pa i njega popustite.

**POZOR:**

**pazite da prvo popustite negativni, a zatim pozitivni, kako biste izbjegli električni udar.**

**Nemojte istovremeno dodirivati pozitivni i negativni konektor baterije.**

- Traka za pridržavanje ima jedan ili dva vijka da bi se baterija držala na mjestu: odvijte ga/ih i uklonite.
- Uklonite praznu bateriju i postavite novu pazeći da je namjestite kao i onu prethodnu.
- Ponovno spojite kabele baterije, no ovaj put počnite od pozitivnog, a zatim spojite onaj negativni.
- Pričvrstite novu bateriju pomoću trake za pridržavanje.
- Otpadnu bateriju odložite u centar za sakupljanje kako to zahtijevaju lokalni propisi. Bateriju nemojte odlagati u okoliš (vidjeti i poglavlje "Odlaganje i recikliranje").

**OPREZ:**

**baterija sadrži kiselinu - pažljivo rukujte njome.**

## 9.7 Skladištenje

Dugoročno skladištenje generatora zahtijevat će neke preventivne postupke radi zaštite od propadanja.

- Isključite generator
- Ispustite sve gorivo iz spremnika goriva u prikladnu i odobrenu posudu.
- Osigurajte da je slavina za gorivo (stavka 16) u položaju "OFF" (vidjeti sl. 7b).
- Ostavite da se generator ohladi.
- Uklonite svjećicu.
- Motor skladištite na sigurnom, suhom i ventiliranom mjestu, pokriven kako bi se spriječilo taloženje prašine i trunaka na generatoru.

**Važno:** **nemojte prazniti spremnik goriva u zatvorenim područjima. Tijekom rada držite daleko otvoreni plamen i nemojte pušiti. Pare goriva mogu prouzročiti eksplozije i požar.**

**VAŽNO!**

Generator nemojte skladištiti izložen na otvorenom.

**POZOR:**

**gorivo može postati izrazito zapaljivo i eksplozivno u određenim uvjetima. Presudno je izbjegavati skladištenje goriva u neposrednoj blizini izvora topline.**

## 9.8 Naručivanje rezervnih dijelova

Prilikom naručivanja rezervnih dijelova molimo navedite sljedeće podatke:

- Tip generatora.
- Broj artikla generatora.

## 10. ODLAGANJE I RECIKLIRANJE

Jedinica se dostavlja u ambalaži kako bi se spriječila oštećenja tijekom prijevoza/prenošenja. Ta je ambalaža od neobrađenog materijala, stoga se može ponovno iskoristiti ili vratiti u sustav neobrađenog materijala.

Jedinica i njezina dodatna oprema izrađeni su od raznih vrsta materijala kao što su metal i plastika.



### INFORMACIJE ZA KORISNIKE ELEKTRIČNE I ELEKTRONIČKE OPREME (EEO).

Molimo primijetite da se ova informacija daje radi osiguravanja sukladnosti sa zakonskim zahtjevima Direktive o OEEO i promicanja prakse odgovornog i okolišno prihvatljivog odlaganja.

Simbol prekrižene kante za otpad na kotačima prisutan na opremi ili njezinoj ambalaži znači da se taj proizvod na kraju njegovog radnog vijeka mora sakupljati odvojeno od nesortiranog otpada.




### INFORMACIJA ZA KORISNIKE U VEZI S BATERIJOM.

Molimo primijetite da se ova informacija daje radi osiguravanja sukladnosti sa zakonskim zahtjevima Direktive 2006/66/EZ o baterijama i akumulatorima te o otpadnim baterijama i akumulatorima te radi promicanja prakse odgovornog i okolišno prihvatljivog odlaganja.

Prekrižena kanta za otpad na kotačima prisutna na baterijama pokazuje da se taj proizvod na kraju njegovog radnog vijeka mora sakupljati odvojeno od nesortiranog otpada kako bi se osigurali pravilna obrada i recikliranje. Za baterije se, osim simbola, navode i kemijski simboli za metale koje one sadrže: živa (Hg), olovo (Pb), i kadmij (Cd) ako baterija sadrži više od 0,0005% žive, 0,004% olova ili 0,002% kadmija.



- Korisnici koji namjeravaju odložiti opremu moraju osigurati njezino dostavljanje u reciklažna dvorišta za odvojeno sakupljanje koja su osnovala lokalna tijela ili slijediti alternativne opcije prema lokalnim odredbama.
- Pravilnim odlaganjem opreme doprinosi se sprječavanju potencijalnih štetnih učinaka na okoliš i ljudsko zdravlje, koji su posljedica nepravilnog postupanja otpadom.
- Recikliranjem materijala od kojih se oprema sastoji unaprjeđuje se očuvanje prirodnih resursa i smanjuje utjecaj na okoliš.
- Korisnici koji se ne pridržavaju odredbi o odlaganju iz Direktive OEEO i Direktive 2006/66/EZ o baterijama i akumulatorima te otpadnim baterijama i akumulatorima mogli bi podlijegati sankcijama prema propisima nacionalnog zakonodavstva.

Za dodatne informacije o sustavima odvojenog sakupljanja prema Direktivi o OEEO i Direktivi 2006/66/EZ o baterijama i akumulatorima te otpadnim baterijama i akumulatorima molimo obratite se lokalnom tijelu.

## 11. PRIJEVOZ/PRENOŠENJE

Za prijevoz generatora slijedite korake u nastavku.

- Isključite generator.
- Pustite generator da se ohladi.
- Zatvorite slavinu za gorivo (sl. 7b).

Kako bi se osiguralo sigurno prenošenje ovog generatora, uvjerite se da je **svaka ručka za prenošenje dodijeljena najmanje jednoj osobi** (stavke 21).

### POZOR:

**Nemojte rukovati generatorom dok je na vozilu. Skinite generator s vozila i služite se njime na dobro ventiliranom mjestu.**

**Izbjegavajte stavljati generator na vozilo na izravnu sunčevu svjetlost. Ostavljanje generatora na zatvorenom vozilu dulje vrijeme može prouzročiti isparavanje goriva uslijed visokih temperatura, što potencijalno dovodi do eksplozije.**

**Kad radi prijevoza generator učvršćujete pomoću užadi ili priveznica, kao točke pričvršćenja svakako koristite samo šipke okvira. Nemojte pričvršćivati užad ili priveznice ni na koji dio tijela generatora ili šipku ručke.**

## 12. RJEŠAVANJE PROBLEMA

| POGREŠKA | UZROK | RJEŠENJE |
|---|---|---|
| Motor se ne pokreće | 1. Prekid zbog nedostatka ulja nije odgovorio<br>2. Prljava svjećica<br>3. Nema goriva<br>4. Prenizak napon baterije | 1. Provjerite razinu ulja, nadolijte motorno ulje<br>2. Očistite ili zamijenite svjećicu (razmak između elektroda 0,6-0,7 mm)<br>3. Dolijte gorivo/provjerite slavinu goriva<br>4. Napunite bateriju |
| Generator ima prenizak napon ili nema napona | 1. Neispravan kontrolni uređaj ili kondenzator<br>2. Isklopio je prekid zbog preopterećenja<br>3. Prljav filtar za zrak | 1. Stupite u kontakt s trgovcem<br>2. Aktivirajte prekidač i smanjite opterećenje<br>3. Očistite ili zamijenite filtar |

## 13. RASPORED ODRŽAVANJA

Svrha rasporeda održavanja jest očuvati generator u najboljem radnom stanju.

Molimo obavite pregled ili servisiranje prema rasporedu u tablici dolje.

| Razdoblje redovitog servisiranja. Obavite u svakom naznačenom intervalu mjeseci ili radnih sati, što god nastupi prije. / STAVKA | | Svaka uporaba | Prvi mjesec ili 20 sati. | Svaka 3 mjesec-ca ili 50 sati. | Svakih 6 mjeseci ili 100 sati. | Svake godine ili 200 sati. |
|---|---|---|---|---|---|---|
| Motorno ulje | Provjerite razinu | ● | | | | |
| | Zamijenite | | ● | | ● | |
| Pročistač zraka | Provjerite | ● | | | | |
| | Očistite | | | ● (1) | | |
| Svjećica | Provjerite-podesite | | | | ● | |
| | Zamijenite | | | | | ● |
| Hvatač iskre | Očistite | | | | ● | |
| Zazor ventila | Provjerite-podesite | | | | | ● (2) |
| Komora izgaranja | Očistite | Nakon svakih 300 sati. (2) | | | | |
| Spremnik goriva i filtar | Očistite | | | | ● (2) | |
| Cijev za gorivo | Provjerite | Svake 2 godine (zamijenite ako treba) (2) | | | | |

**Opaska:**

(1) Servisirajte češće pri uporabi u prašnjavim područjima.

(2) Ove stavke treba servisirati trgovac-serviser, pogledajte priručnik za postupke servisiranja.

Nepridržavanje ovog rasporeda održavanja može dovesti do kvarova koji nisu obuhvaćeni jamstvom.

## 1. IDENTIFIKACIJA KOMPONENT

Oglejte si zgornjo sliko, kjer so oštevilčeni glavni deli generatorja.

1. Indikator rezervoarja
2. Pokrovček za gorivo
3. Vtičnice 230 V
4. Vtičnica 400 V
5. 12-V priključki DC (samo za SG 4200B)
6. Ozemljitev

7a. Preobremenitveni izklop za 230 V

7b. Preobremenitveni izklop za 400 V

7c. Preobremenitveni izklop za 12 V (samo SG 4200B)

8. Voltmeter
9. Čep za izpust olja
10. Čep za dolivanje olja
11. Izklop zaradi pomanjkanja olja
12. Ključ električnega zaganjalnika
13. Dušilni vzvod
14. Vlečna vrvica
15. Električni zaganjalnik
16. Zasun za gorivo
17. Kolesa
18. Ročaj za prenašanje

18a. Komplet za montažo ročaja za prenašanje

19. Gumijaste noge
20. Akumulator
21. Transportni ročaji
22. Kabel adapterja za vtičnico DC (samo SG 4200)
23. Komplet ključev za vžigalne svečke
24. Komplet zračnega filtra
25. Komplet za sestavljanje koles
26. Vžigalna sveča
27. Izbirno stikalo 230 V / 400 V
28. Dušilec zvoka

SI

## 2. UVOD

Pred uporabo generatorja morate nujno prebrati in razumeti celoten priročnik. Vsebuje pomembna navodila in varnostne smernice, ki vam bodo pomagale varno uporabljati generator in se izogniti morebitnim tveganjem ali nevarnostim.

Bodite pozorni na dele besedila, pred katerimi so navedene naslednje besede, saj kažejo na morebitne nevarnosti:

### OPOZORILO:

**Označuje nevarnost, ki lahko zaradi neupoštevanja navodil povzroči smrt ali hude telesne poškodbe.**

### POZOR:

**Označuje nevarnost, ki lahko zaradi neupoštevanja navodil povzroči manjše telesne poškodbe ali škodo na opremi.**

### OPOMBA:

**Zagotavlja dodatne informacije, ki niso bistvene za varno delovanje, vendar so lahko koristne.**

Ne pozabite, da je ta priročnik ključni del generatorja in ga morate vedno hraniti skupaj z njim. Če generator predate komu drugemu, mu priložite tudi ta priročnik.

Brez pisnega dovoljenja ni dovoljeno razmnoževati nobenega dela tega dokumenta.

Vaša varnost je za nas zelo pomembna, zato natančno upoštevajte vsa varnostna navodila iz tega priročnika. Če ne upoštevate teh navodil, ne moremo biti odgovorni za morebitne poškodbe ali nesreče.

### OPOZORILO:

**Neupoštevanje teh navodil lahko povzroči hude telesne poškodbe ali poškodbe generatorja.**

## 3. VARNOSTNE OZNAKE IN SIMBOLI

### Varnostne oznake:

| Simbol | Poimenovanje / pojasnilo |
|---|---|
|  | Pred uporabo generatorja preberite in upoštevajte varnostna navodila. |
|  | Pri uporabi generatorja nosite zaščito za ušesa. |
|  | Izključite vso opremo iz vtičnic, ko izvajate vzdrževanje ali če ostane brez nadzora in izklopljena. |
|  | Opozorilo: gorivo je zelo hlapno, vnetljivo in eksplozivno. |
|  | V bližini generatorja je prepovedano kaditi in uporabljati odprt ogenj. |
|  | Opozorilo: med delovanjem nastajajo strupeni plini, na primer ogljikov monoksid (plin brez barve in vonja), ki lahko povzroči zadušitev. Generator uporabljajte samo na prostem, da zagotovite ustrezno prezračevanje. |
|  | Opozorilo: med uporabo generatorja so prisotne nevarne napetosti.<br>Pred vzdrževanjem generator vedno izklopite. |
|  | Generator ne sme biti priključen na javno električno omrežje. V primeru neustrezne priključitve obstaja nevarnost požara in materialne škode, vključno z električnim udarom za osebe, ki uporabljajo generator in delajo na javnem električnem omrežju. |
|  | Pozor: Nevarnost poškodb!<br>Pred začetkom servisiranja ugasnite motor in izvlecite vtič vžigalne svečke. |

| Simbol | Poimenovanje / pojasnilo |
|---|---|
|  | Izpušni plin se med delovanjem zelo segreje. Pred izvajanjem vzdrževalnih del počakajte, da se motor ohladi, preden ga spravite in začnete dolivati gorivo.<br>Ne dotikajte se izpušnega plina, da se izognete nevarnosti opeklin in poškodb. |
|  | Izklopite motor in počakajte, da se ohladi, preden generator napolnite z gorivom.<br>Gorivo je izredno vnetljivo in pod določenimi pogoji lahko tudi eksplozivno.<br>Generator polnite z gorivom samo v dobro prezračevanih prostorih, pri čemer poskrbite, da ni prisoten odprt ogenj, iskre in cigarete.<br>Vsako razlitje goriva je treba takoj očistiti. |
|  | **PREVERJANJE MOTORNEGA OLJA**<br>Pred preverjanjem ali polnjenjem olja se prepričajte, da je generator postavljen na stabilno in ravno površino z izklopljenim motorjem.<br>● Odstranite pokrovček za polnjenje olja in preverite nivo motornega olja.<br>● Če je nivo olja pod spodnjo črto nivoja, dolijte ustrezno olje do črte maksimalnega nivoja. Pri preverjanju nivoja olja ne privijajte pokrovčka za polnjenje olja.<br>● Če je olje onesnaženo, ga zamenjajte.<br>**⚠ Pozor!**<br>***Iz varnostnih razlogov mora biti generator med preverjanjem ali polnjenjem olja izklopljen. Neupoštevanje teh navodil lahko povzroči nevarne situacije, ki lahko v skrajnem primeru povzročijo celo, da generator začne goreti.*** |

### Simboli:

 Ozemljitev

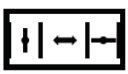 Dušilni vzvod

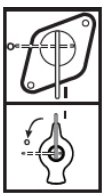 Zasun za gorivo

S I



Merilnik goriva



Voltmeter

I / O

Vklop/izklop



Izmenični tok (AC)



Izklop zaradi preobremenitve



Enosmerni tok (DC)
(samo SG 4200B)

400V

0

230V

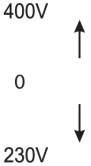

Izbirno stikalo 400 V / 230 V



Stanje zaklepanja zagonskega ključa



Začetek stanja priprave



Smer zasuka ključa za zagon motorja



Pozitivni priključek DC / Negativni priključek DC (samo SG 4200B)

L 1,2,3 AC 230V~

V skladu z vtičnico 230 V

AC 400V

V skladu z vtičnico 400 V

# 4. VARNOSTNA NAVODILA

Hvala, ker ste izbrali naš generator. Ta generator je zasnovan tako, da zagotavlja zanesljivo napajanje za različne uporabe. Pred uporabo generatorja je treba razumeti varnostne ukrepe in navodila, opisane v tem priročniku. Seznanite se z lastnostmi in funkcijami generatorja, da zagotovite varno in učinkovito delovanje.

## 4.1 Odgovornost uporabnika

- Vse varnostne predpise in navodila shranite na varnem mestu za nadaljnjo uporabo.
- Ta priročnik posredujte začasnim uporabnikom generatorja.
- Vsaka napaka pri upoštevanju varnostnih predpisov in navodil lahko povzroči električni udar, požar in/ali hude telesne poškodbe.
- Vsa vzdrževalna dela na generatorju naj opravlja pooblaščeno in usposobljeno vzdrževalno osebje.
- Pred vsakim čiščenjem ali zamenjavo/polnjenjem olja generator vedno izklopite, da preprečite poškodbe zaradi nenamernega zagona.
- Generator hranite stran od nepooblaščenih uporabnikov, otrok in hišnih ljubljenčkov.
- Generator ni namenjen za uporabo osebam z zmanjšanimi fizičnimi, senzoričnimi ali duševnimi sposobnostmi ali osebam s pomanjkanjem izkušenj in znanja.
- Generator vedno vzdržujte v dobrem tehničnem stanju. To vključuje redne preglede generatorja glede poškodb in zagotavljanja delovanja vseh varnostnih naprav.
- Ne odstranjujte nadzorne plošče in ne spreminjajte ožičenja nadzorne plošče.
- Nosite ustrezna oblačila in uporabljajte osebno varovalno opremo glede na vrsto posega (zaščitne rokavice, izolirane rokavice, očala, čepki za ušesa).

SI

## 4.2 Nevarnosti, povezane z nepooblaščenimi spremembami ali posegi

- Ne odstranjujte varnostnih varoval.
- Za vzdrževanje in dodatno opremo se lahko uporabljajo samo originalni deli.
- Nastavitev motorja ali generatorja ni dovoljeno spreminjati.
- Popravila in nastavitve lahko izvaja le pooblaščeno usposobljeno osebje.

### POZOR:

**Hitrost motorja je tovarniško nastavljena tako, da zagotavlja varno delovanje.**

**Ne poskušajte spremeniti prednastavljene hitrosti. Poškoduje se lahko generator ali priključena oprema.**

## 4.3 Nevarnosti, povezane z izpušnimi plini

Izpušni plini vsebujejo strupen ogljikov monoksid, ki je plin brez barve in vonja. Vdihavanje izpušnih plinov lahko povzroči izgubo zavesti in smrt.

### OPOZORILO:

**Generatorja nikoli ne uporabljajte v hiši, garaži, kleti, podstrešju, v katerem koli vozilu, prikolici ali čolnu ali v katerem koli zaprtem ali delno zaprtem prostoru.**

**Generatorja nikoli ne uporabljajte v bližini odprtih vrat, oken, zračnikov ali loput.**

## 4.4 Nevarnosti, povezane s postavitvijo in stabilnostjo

- Generator postavite v varen, raven položaj na ravno, čisto, nedrsečo in stabilno površino.
- Med delovanjem generatorja ne obračajte, ne prevračajte in ne spreminjajte njegovega položaja.
- Generatorja se med delovanjem ne sme premikati.

## 4.5 Nevarnosti, povezane s prevozom

- Generator med prevozom zavarujte pred premikanjem in prevračanjem.
- Generatorja ne uporabljajte, ko ga prevažate ali dvigujete.
- Generatorja ne uporabljajte, ko je v skladišču.

## 4.6 Nevarnosti, povezane z ognjem in opeklinami

- Generator med delovanjem postavite vsaj 1 meter (3 ft) stran od zgradb in vseh vrst vozil, prikolic, čolnov ali druge opreme.
- Pred uporabo generatorja sprejmite dodatne ukrepe za preprečevanje požara in eksplozij, na primer zagotovite ustrezne gasilne aparate.
- Vnetljive materiale hranite stran od generatorja.
- Ne uporabljajte z odstranjenimi kolesi in/ali gumijastimi nogami.

### OPOZORILO:

**Vroče površine. Motor z notranjim izgorevanjem in dušilec zvoka generatorja se med delovanjem segrejeta in lahko ostaneta vroča še nekaj časa po ustavitvi motorja. Teh delov se ne dotikajte, ko so vroči, saj lahko povzročijo opekline.**

- Preden generator shranite v zaprte prostore, počakajte vsaj 30 minut, da se motor ohladi.
- Generatorja ne uporabljajte na območjih z veliko nevarnostjo požara.

## 4.7 Nevarnost, povezana z mehansko varnostjo

- Ne dotikajte se mehansko gnanih delov.
- Ne odstranjujte varnostnih varoval.

## 4.8 Nevarnosti, povezane z električno varnostjo

- Generatorja ne povezujte vzporedno z drugimi generatorji.
- Pri delu na prostem uporabljajte samo podaljševalne kable, ki so odobreni za uporabo na prostem in so ustrezno označeni (H07RN).
- Nikoli ne uporabljajte okvarjene ali poškodovane električne opreme, vključno s podaljševalnimi kabli in vtičnimi priključki.
- Pred priključitvijo na generator preverite celovitost podaljškov. Nikoli ne uporabljajte okvarjenih ali poškodovanih kablov.
- Skupna dolžina uporabljenih podaljševanih kablov ali mobilnih distribucijskih omrežij ne sme presegati 50 m za 1,5 mm $^2$ in 100 m za 2,5 mm $^2$. Pri uporabi poljubno dolgega podaljševalnega kabla lahko pride do upada napajanja, kar lahko vpliva na uporabo priključenih orodij ali naprav.
- Generatorja se nikoli ne dotikajte z mokrimi rokami.
- Generatorja nikoli ne uporabljajte v dežju, snegu, pri visoki vlažnosti, v bližini bazena ali škropilnice ali če imate mokre roke.

SI

### OPOZORILO:

**Ozemljitev pomaga preprečevati električne udare in električne šoke, saj se odvečni električni tok prenaša v zemljo.**

**Za pravilne načine ozemljitve si oglejte ta priročnik.**

**Prepričajte se, da je generator pravilno ozemljen in preverite tesnost ozemljitvenih priključkov.**

## 4.9 Nevarnosti, povezane z gorivom in točenjem goriva

- Pri polnjenju generatorja z gorivom vedno izklopite motor.
- Gorivo in hlapi goriva so zelo vnetljivi ali eksplozivni.
- Ne polnite ali praznite rezervoarja v bližini prižganih luči, ognja ali isker.
- V bližini goriva ne kadite in ne uporabljajte drugih vrst plamenov in isker.
- Pri polnjenju generatorja z gorivom pazite, da se gorivo ne razlije na motor ali izpušno cev.
- Rezervoarja za gorivo nikoli ne napolnite preveč.

## 4.10 Nevarnosti, povezane s pogoji delovanja

- Generatorja ne izpostavljajte vlagi ali prahu.
- Dovoljena temperatura okolice: – 10 do + 40 °C, največja dovoljena nadmorska višina 1000 m, največja dovoljena relativna vlažnost: 90 % (brez kondenzacije).
- Električne in elektronske komponente zaščitite pred izpostavljenostjo vlagi.
- Generatorja ne uporabljajte v potencialno eksplozivnih okoljih.
- Generatorja med uporabo nikoli ne pokrivajte.

## 4.11 Nevarnosti, povezane z akumulatorjem

Akumulatorji predstavljajo potencialno nevarnost zaradi nastajanja eksplozivnega vodikovega plina. Vžig teh plinov lahko povzroči hude poškodbe ali slepoto. Pri polnjenju je treba zagotoviti ustrezno prezračevanje.

Iskra ali plamen lahko povzročita eksplozijo akumulatorja, ki je dovolj močna, da vas resno poškoduje.

Zaradi nevarnih snovi, ki jih vsebuje, ne posegajte v akumulator.

### OPOZORILO:

**Poli, priključki in pripadajoči dodatki akumulatorja vsebujejo svinec in svinčeve spojine.**

**Po rokovanju z njimi si temeljito umijte roke.**

### 4.12 Preostale nevarnosti

Generatorji lahko predstavljajo preostala tveganja, tudi če se uporabljajo pravilno. Iz tipa in zasnove generatorja lahko izhajajo naslednje možne nevarnosti:

- **Električni udar:** Stik z električnimi priključki ali komponentami generatorja lahko povzroči električni udar.
- **Poškodbe sluha:** Neprekinjeno delovanje generatorja brez zaščite za ušesa lahko poškoduje sluh.
- **Zastrupitev z ogljikovim monoksidom:** Vdihavanje izpušnih plinov iz motorja z notranjim izgorevanjem lahko povzroči zastrupitev z ogljikovim monoksidom.
- **Opekline kože:** Stik z gorivom lahko povzroči opekline kože.
- **Vroči deli:** Stik z vročimi deli lahko povzroči poškodbe ali škodo.

Za zmanjšanje teh tveganj je treba sprejeti naslednje previdnostne ukrepe:

- Vedno upoštevajte ta navodila za uporabo.
- Pri daljši uporabi generatorja nosite zaščito za sluh.
- Ustrezno prezračite prostor okoli generatorja, da preprečite kopičenje ogljikovega monoksida.
- Izogibajte se stiku z gorivom.
- Izogibajte se stiku z vročo površino.

## 5. PRAVILNA UPORABA

- Generator je zasnovan za aplikacije, ki zahtevajo napajanje z 230 V in 400 V AC ali 12 V DC (samo 12 V DC SG 4200B).
- Generator je namenjen oskrbi električnih orodij ali naprav z električno energijo. Pri uporabi generatorja z orodji ali napravami preverite njihovo združljivost z napajanjem generatorja v skladu z navodili ustreznega proizvajalca.
- V primeru dvoma se obrnite na pooblaščenega prodajalca zadevne naprave. Generator se sme uporabljati samo za predpisani namen. Vsaka drugačna uporaba se šteje za zlorabo.

### 5.1 Način delovanja S1 (neprekinjeno delovanje)

Generator lahko neprekinjeno obratuje z navedeno (S1) izhodno močjo v „Tehničnih podatkih“.

### 5.2 Način delovanja S2 (neprekinjeno delovanje)

Generator lahko začasno obratuje z navedeno (S2) izhodno močjo v „Tehničnih podatkih“.

Nato je treba generator za nekaj časa ustaviti, da se ne pregreje.

## 6. TEHNIČNI PODATKI

Glejte tehnični list (ločen dokument).

Podatki o ravni zvočne moči (LWA) in ravni zvočnega tlaka (LpA), navedeni v poglavju „Tehnični podatki“, so ravni emisij in niso nujno varne delovne ravni. Čeprav obstaja povezava med emisijami in ravnmi izpostavljenosti, je ni mogoče zanesljivo uporabiti za ugotavljanje, ali so potrebni dodatni varnostni ukrepi ali ne. Dejavniki, ki vplivajo na dejansko raven izpostavljenosti delovne sile, vključujejo značilnosti delovnega prostora, druge vire hrupa itd., tj. število strojev in drugih sosednjih procesov, ter čas, v katerem je delavec izpostavljen hrupu. Od države do države se lahko razlikuje tudi dovoljena stopnja izpostavljenosti. Te informacije pa bodo uporabniku stroja omogočile boljšo oceno nevarnosti in tveganja.

Tehnični podatki se lahko razlikujejo glede na tip in se lahko spremenijo brez predhodnega obvestila.



## 7. PREVERJANJE PRED DELOVANJEM

Odstranite embalažni material in preverite, ali so bili dobavljeni vsi elementi. Generator postavite na trdno, ravno površino v bližini električne opreme in poskrbite za ustrezno prezračevanje.

Pred začetkom delovanja generatorja pred uporabo vsakič opravite te preglede:

### 7.1 Vizualni pregled

- Generator preverite na ravni površini z ugasnjenim motorjem.
- Odklopite vso električno opremo, ki je morda že priključena na generator.
- Prepričajte se, da ima generator zadostno prezračevanje in da lahko deluje varno (glejte poglavje „Varnostna navodila“).
- Preverite, ali je kabel za vžig pritrjen na vžigalno svečko.
- Opravite vizualni pregled poškodb.
- Prepričajte se, da so nameščena vsa varovala.
- Okoli motorja in pod njim preverite glede znakov puščanja olja ali goriva.
- Prepričajte se, da sta priključka akumulatorja priključena.



**OPOMBA:**

**Generatorja ne uporabljajte z odstranjenimi kolesi in/ali gumijastimi nogami. Preverite, ali so gumijaste noge pravilno nameščene in ali so kolesa pritrjena na os.**

### 7.2 Preverjanje motornega olja (slika 2)

- Preverite nivo motornega olja s čepom za dolivanje olja (element 10).
- Pri preverjanju nivoja olja ne privijajte pokrovčka za polnjenje olja.
- Po potrebi dolijte priporočeno olje do zgornje meje.

**OPOMBA:**

**Uporaba olja, ki ne vsebuje detergentov, ali olja za 2-taktne motorje lahko skrajša življenjsko dobo motorja.**

**Uporabljajte samo čisto olje za 4-taktne motorje (15W40 ali 5W30, če je temperatura nižja od 0 °C).**

Izrabljeno motorno olje odstranite na način, ki je spoštljiv do okolja. Odstranite ga v skladu z načini, ki jih določajo lokalni predpisi.

Ne zavrzite ga v smeti in ne izlivajte ga v tla.

### 7.3 Preverjanje nivoja goriva

- Preverite nivo goriva na indikatorju rezervoarja (element 1).
- Pred točenjem zaprite zasun za gorivo (element 16).
- Če je nivo goriva nizek, dotočite gorivo.
- Po točenju goriva dobro privijte pokrovček rezervoarja za gorivo (element 2).
- Pred zagonom motorja temeljito obrišite razlito gorivo.

**POZOR:**

**Uporabljajte samo *neosvinčeno gorivo* (E10).**

**Ne uporabljajte mešanic.**

**OPOZORILO:**

**Pazite, da v gorivo ne pride prah, umazanija, voda ali drugi tujki.**

## 8. ZAGON

Generator je dobavljen brez tekočin, ki so potrebne za njegovo delovanje, kot sta gorivo ali motorno olje.

Pred prvim zagonom morate motor napolniti z oljem.

### 8.1 Montaža kolesa (slika 3)

- Primite za en konec vijaka (element 25) in ga vstavite skozi luknjo v okvirju.
- Vijak zavarujte tako, da na drugi konec pritrdite matico in podložko.
- Na preostali del vijaka namestite nastavek (element 25).
- Kolo namestite na nastavek.
- Na vijak namestite podložko in ga pritrdite z matico.
- Enak postopek ponovite za sestavo kolesa na levi strani.

**OPOMBA:**

**Kolesa je treba napolniti, ker so bila ob dobavi napolnjena z nižjim tlakom (maksimalni tlak 3 bar/0,3 MPa).**

### 8.2 Montaža gumijastih nog (slika 4)

- Nogo (element 19) potisnite ob okvir, kot je prikazano na sliki.
- Skozi luknjo v okvirju in luknjo v nogi vstavite vijak.
- Vijak pritrdite z matico.
- Enak postopek ponovite za preostale tri vijake in matice.

### 8.3 Montaža transportnega ročaja (slika 5)

- Ročaj za prenašanje (element 18) namestite na predvideno mesto na okvirju.
- Ročaj pritrdite na okvir z vijaki in dvema podložkama, kot je prikazano na sliki 5.
- Uporabnik lahko prilagodi položaj ročaja za prenašanje tako, da sprosti ročni vijak in ročaj (element 18) zasuka v vodoraven položaj.

## 8.4 Montaža baterije (slika 6)

### OPOZORILO:

**Poli, priključki in pripadajoče komponente akumulatorja vsebujejo svinec in svinčeve spojine. Po rokovanju z njimi si temeljito umijte roke.**

Akumulator je bil zaradi pošiljanja odklopljen. Ta postopek izvedite pri izklopljenem generatorju. Za namestitev akumulatorja sledite spodnjim korakom:

- Poiščite lokacijo akumulatorja in njen zadrževalni jermen; zadrževalni jermen je opremljen z enim ali dvema vijakoma, ki držita akumulator na mestu.
- Namestite akumulator, pri čemer pazite, da ga pravilno obrnete, in ga pritrdite z zadrževalnim jermenom.
- Najprej priključite pozitivni (+) kabel akumulatorja na pozitivni (+) priključek akumulatorja (oba sta rdeče obarvana) in poskrbite, da je vijak dobro zategnjen.
- Nato priključite negativni kabel akumulatorja (–) (črne barve) na negativni (–) priključek akumulatorja (modre barve) in trdno zategnite vijak.
- Preverite, ali je zadrževalni jermen akumulatorja zategnjen.
- Nikoli ne uporabljajte generatorja, če zadrževalni jermen akumulatorja ni nameščen, saj lahko to povzroči slabše delovanje motorja in generatorja.

## 8.5 Ozemljitev (sl. 1a)

Ohišje je treba ozemljiti, da se odvaja statična elektrika.

- En konec kabla priključite na ozemljitveni priključek (element 6) na generatorju,
- drugi konec istega kabla pa povežite z zunanjo ozemljitvijo (na primer z ozemljitvenim drogom).

### OPOMBA:

**Uporabite ozemljitveni vodnik z zadostno tokovno zmogljivostjo.**

**Premer ozemljitvenega vodnika: 0,12 mm (0,005 in) na amper – npr: 10 amperov – 1,2 mm (0,055 in).**

## 8.6 Zagon motorja (povratni zaganjalnik)

Za zagon motorja z vlečno vrvico upoštevajte naslednje korake:

Ne priključujte električnega orodja ali naprave, preden zaženete motor.

- Odprite zasun za gorivo (slika 7a - element 16), tako da ga obrnete navzdol.
- Premaknite električni zaganjalnik (slika 8 - element 15) v položaj „ON".
- Premaknite dušilni vzvod (slika 9 - element 13) v položaj IØI.
- Motor zaženite z vlečno vrvico (slika 10 - element 14) tako, da močno potegnete ročaj. Če se motor ne zažene, ponovno potegnite ročaj.
- Po zagonu motorja ponovno potisnite dušilni vzvod (element 13) nazaj (slika 9b).

### POZOR:

**Pri uporabi vlečne vrvice nosite zaščitne rokavice. Motor se lahko ob zagonu nenadoma odvrne, kar lahko povzroči poškodbe rok.**

### OPOMBA:

**Vlečno vrvico vedno vlecite počasi, dokler ne začutite začetnega upora, nato pa ga hitro povlecite, da zaženete motor.**

**Ne dovolite, da bi se vlečna vrvica sama od sebe vrnila nazaj.**

## 8.7 Zagon motorja (električni zaganjalnik)

Za zagon motorja z električnim zaganjalnikom upoštevajte naslednje korake:

- Ne priključujte električnega orodja ali naprav, preden zaženete motor.
- Preverite napetost akumulatorja. Napetost ne sme biti manjša od 12 V. Če je napetost akumulatorja manjša od 12 V, ga pred uporabo generatorja ustrezno napolnite.
- Premaknite dušilni vzvod (slika 9 - element 13) v položaj IØI.
- Odprite zasun za gorivo (slika 7a - element 16), tako da ga obrnete navzdol.
- Električni zaganjalnik (element 15) s ključem obrnite v položaj „START", dokler se motor ne zažene (slika 11a).
- Po zagonu motorja ponovno potisnite dušilni vzvod (element 13) nazaj (slika 9b).

### OPOZORILO:

**Ne priključujte električnega orodja ali naprav, preden zaženete motor.**

**Generatorja nikoli ne uporabljajte v notranjih prostorih ali v zaprtih prostorih, kot so garaže, podstrešja in kleti.**

### OPOZORILO:

**Če je generator v zaprtem prostoru, odprta okna in vrata NE preprečujejo nastanka CO (ogljikovega monoksida).**

**Generatorja ne uporabljajte na prostem, če je nameščen v bližini vrat, oken in zračnikov, kjer bi lahko CO vstopil v bivalne prostore in se tam nabiral.**

### OPOMBA:

**Če se pri vas ali drugih pojavijo simptomi zastrupitve z ogljikovim monoksidom (CO) (med drugim so to lahko: omotica, glavobol, slabost, zaspanost):**

1) **Takoj pojdite na svež zrak in poiščite zdravniško pomoč.**
2) **Ne vstopajte ponovno na območje, dokler usposobljeno in ustrezno opremljeno osebje ne ugotovi, da je to varno.**

## 8.8 Priklop orodij ali naprav na generator

- V vtičnice (element 3) priključite opremo, ki jo želite uporabljati.
- Te vtičnice se lahko napajajo stalno (glede na vrednost S1) in začasno (glede na vrednost S2).
- Preverite poglavje „Tehnični podatki" za vrednosti S1 in S2.

### OPOZORILO:

**Generatorja ne priključite na domače električno omrežje, saj lahko pride do poškodb generatorja ali drugih električnih naprav v vašem domu.**

**Generatorja ne povezujte vzporedno z drugimi generatorji.**

### OPOMBA:

**Nekatere električne naprave (motorne vbodne žage, vrtalniki itd.) imajo lahko večjo porabo energije, če se uporabljajo v težkih razmerah.**

## 8.9 12-V Priključki DC (samo za SG 4200B)

Priključke za enosmerni tok (DC) lahko uporabljate **SAMO** za polnjenje 12-voltnih avtomobilskih akumulatorjev.

12-V priključki DC (element 5) so rdeče barve za označevanje pozitivne (+) sponke in črne barve za označevanje negativne (+) sponke (–).

### OPOZORILO:

**Da bi preprečili možnost nastanka iskre v bližini akumulatorja, polnilni kabel najprej priključite na generator in nato na akumulator. Po končanem delu najprej odklopite kabelske sponke na akumulatorju.**

**Pred priključitvijo sponk polnilnega kabla na akumulator, ki je nameščen v vozilu, odklopite kabel akumulatorja vozila. Po popolni odstranitvi sponk polnilnega kabla ponovno priključite kabel akumulatorja vozila. S tem postopkom preprečite možnost kratkega stika in iskrenja, če pride do nenamernega stika med priključkom akumulatorja in okvirjem ali karoserijo vozila.**

**Polnjenje 12 V akumulatorja:**

- Polnilna kabla (element 22) priključite na 12-V priključek DC (element 5) na generatorju z ustrezno polarnostjo (pozitivni pol (+) na rdečo sponko generatorja in negativni pol (–) na črno sponko generatorja).
- Priključite obe sponki na akumulator, ki ga želite polniti, pri čemer upoštevajte enake barve polarnosti kot na generatorju (pozitivni pol akumulatorja (+) na rdečo sponko in negativni pol akumulatorja (–) na črno sponko).
- Po končanem delu **najprej odklopite kabelske sponke na akumulatorju**.

### POZOR:

**Ne poskušajte zagnati avtomobilskega motorja, če je generator še vedno priključen na akumulator. S tem lahko poškodujete generator.**

### POZOR:

**Pozitivni priključek akumulatorja povežite s pozitivnim polnilnim kablom. Prepričajte se, da polnilnih kablov ne boste obrnili, saj lahko s tem močno poškodujete generator in akumulator.**

## 8.10 Izklop motorja

- Preden generator izklopite, pustite, da na kratko deluje brez orodja ali naprav, da se lahko ohladi.
- Električni zaganjalnik (element 15) prestavite v položaj „OFF" (slika 11b).
- Zaprite zasun za gorivo (slika 7b).

## 8.11 Preobremenitveni odklopnik za vtičnice

**Pomembno!** Generator je opremljen s preobremenitvenim odklopnikom.

Ta izklopi tudi vtičnice (element 3/4). Vtičnice (element 3/4) lahko ponovno zaženete s pritiskom na preobremenitveni odklopnik (element 7a/7b).

**Pomembno!** Če se to zgodi, zmanjšajte električno moč, ki jo črpate iz generatorja, ali odstranite vse okvarjene naprave ali orodja, ki so priključena na generator.

V primeru preobremenitve se 12-V priključek izklopi (samo za SG 4200B). S pritiskom na preobremenitveno stikalo (element 7c) lahko ponovno vzpostavite 12-V priključek.

Če je potrebno popravilo, se obrnite na center za pomoč strankam.

SI

# 9. ČIŠČENJE, VZDRŽEVANJE IN SKLADIŠČENJE

Pred kakršnim koli vzdrževanjem ali servisiranjem izklopite generator in odklopite orodje ali naprave.

- Takoj izklopite generator in se obrnite na servisno delavnico:
  a) v primeru nenavadnih tresljajev ali hrupa;
  b) če je zaznano, da je motor preobremenjen ali ne deluje pravilno.

## 9.1 Čiščenje

Poskrbite, da bo celoten generator čim bolj čist brez umazanije in prahu.

Generator očistite vsakič, ko ga nehate uporabljati (ko se ohladi).

Opremo redno čistite z vlažno krpo in blagim čistilnim sredstvom. Ne uporabljajte močnih čistil ali topil; ta lahko poškodujejo plastične dele opreme. Prepričajte se, da v generator ne more prodreti voda.

## 9.2 Filter zraka (sl. 12)

Redno čistite filter zraka in ga po potrebi zamenjajte.

- Odprite obe sponki in odstranite pokrov zračnega filtra.
- Odstranite elemente filtra.
- Za čiščenje elementov ne uporabljajte abrazivnih čistilnih sredstev ali bencina.
- Elemente očistite tako, da z njimi rahlo udarite ob ravno površino. Po potrebi ga najprej očistite z milnico, nato pa sperite s čisto vodo in posušite na zraku.
- Sestavite v obratnem vrstnem redu.

**POZOR:**

**Nikoli ne zaženite motorja brez elementa zračnega filtra. Hitra obraba motorja je posledica onesnaževal, kot sta prah in umazanija, ki se skozi uplinjač vnašajo v motor.**

## 9.3 Vžigalna svečka (sl. 13)

Po 20 urah delovanja preverite, ali je vžigalna svečka (element 26) umazana in jo po potrebi očistite s krtačo iz bakrene žice. Vžigalno svečko nato preglejte po vsakih 100 urah delovanja.

- Z zasukom izvlecite pokrov svečke.
- Vžigalno svečko odstranite s priloženim ključem za vžigalno svečko.
- Sestavite v obratnem vrstnem redu.

## 9.4 Menjava olja (sl. 14-17)

Motorno olje je najbolje zamenjati pri delovni temperaturi motorja.

- Uporabljajte samo motorno olje (uporabite 15W40 za splošno uporabo in 5W30, če je temperatura nižja od 0 °C).
- Generator postavite na rahlo nagnjeno površino, tako da je čep za izpust olja na nižji strani.
- Odprite čep za dolivanje olja (element 10).
- Odprite čep za izpust olja (slika 14 - element 9) in pustite, da vroče motorno olje odteče v prestrezno posodo (slika 15).
- Ko staro olje izteče, zaprite čep za izpust olja (slika 16) in generator ponovno postavite na ravno površino.
- Motorno olje dolijte do zgornje oznake na merilni palici za olje (slika 17).
- Odpadno olje ustrezno odstranite.

**OPOMBA:**

**Za preverjanje nivoja olja ne merilne palice za olje ne privijajte, temveč jo vstavite do navoja.**

Izrabljeno olje ustrezno odstranite in ga odnesite na zbirno mesto. Večina bencinskih servisov, servisnih delavnic in centrov za recikliranje brezplačno sprejme izrabljeno olje. Uporabljenemu olju ne dodajajte sredstva proti zmrzovanju ali tekočine za menjalnik. Izrabljeno olje hranite zunaj dosega otrok in stran od virov vžiga.

SI

## 9.5 Izklop zaradi pomanjkanja olja

Če je v motorju premalo olja, se sproži izklop zaradi pomanjkanja olja (element 11). V tem primeru motorja ne bo mogoče zagnati ali pa se bo po kratkem času samodejno ugasnil. Motorja ni mogoče ponovno zagnati, dokler ne dolijete motornega olja (glejte odstavek „Menjava olja").

## 9.6 Zamenjava akumulatorja

Ta postopek izvedite pri izklopljenem generatorju.

- Poiščite negativni kabel akumulatorja (–), ki je označen s črno barvo, in ga sprostite.
- Poiščite pozitivni (+) kabel akumulatorja, označen z rdečo barvo, in ga prav tako sprostite.

### OPOZORILO:

**Da bi se izognili električnemu udaru, pazite, da najprej sprostite negativni in nato pozitivni priključek.**

**Ne dotikajte se hkrati pozitivnega in negativnega pola akumulatorja.**

SI

- Zadrževalni jermen akumulatorja je opremljen z enim ali dvema vijakoma, ki ga držita na mestu; odvijte in odstranite vijak/a.
- Odstranite izpraznjen akumulator in namestite novega, pri čemer pazite, da ga namestite enako kot prejšnjega.
- Ponovno povežite kable akumulatorja, tokrat najprej pozitivnega in nato negativnega.
- Novi akumulator pritrdite z zadrževalnim jermenom.
- Izrabljeni akumulator zavrzite v zbirnem centru v skladu z lokalnimi predpisi. Akumulatorja ne odlagajte v okolje (glejte tudi poglavje „Odstranjevanje in recikliranje").

### POZOR:

**Akumulator vsebuje kislino, zato z njim ravnajte previdno.**

## 9.7 Shranjevanje

Za dolgoročno skladiščenje generatorja bodo potrebni nekateri preventivni postopki za zaščito pred morebitnim poslabšanjem stanja.

- Izklopite generator.
- Iz rezervoarja iztočite gorivo v ustrezno odobreno posodo.
- Prepričajte se, da je zasun za gorivo (element 16) v položaju „OFF" (glejte sliko 7b).
- Pustite, da se generator ohladi.
- Odstranite vžigalno svečko.
- Motor hranite na varnem, suhem in prezračevanem mestu, pod pokrovom, da se na generatorju ne bi nabirali prah in smeti.

**Pomembno:** **Rezervoarja za gorivo ne praznite v zaprtih prostorih. Med delovanjem ne smete kaditi ali uporabljati odprtega ognja. Hlapi goriva lahko povzročijo eksplozije in požar.**

### POMEMBNO!

Generatorja nikoli ne shranjujte zunaj na prostem.

### OPOZORILO:

**Gorivo lahko pod določenimi pogoji postane zelo vnetljivo in eksplozivno. Ključnega pomena je, da se izogibate skladiščenju goriva v neposredni bližini virov toplote.**

## 9.8 Naročanje nadomestnih delov:

Pri naročanju nadomestnih delov navedite naslednje podatke:

- Tip generatorja.
- Številka dela generatorja.

## 10. ODSTRANJEVANJE IN RECIKLIRANJE

Enota je dobavljena v embalaži, ki preprečuje poškodbe med prevozom. Ta embalaža je surovina in jo je zato mogoče ponovno uporabiti ali vrniti v sistem surovin.

Enota in njeni dodatki so izdelani iz različnih vrst materialov, kot sta kovina in plastika.



### INFORMACIJE ZA UPORABNIKE ELEKTRIČNE IN ELEKTRONSKE OPREME (EEE).

Upoštevajte, da so te informacije na voljo za zagotavljanje skladnosti z zakonskimi zahtevami Direktive OEEO ter za spodbujanje odgovornih in okolju prijaznih praks odstranjevanja:

Če je na opremi ali njeni embalaži simbol prečrtanega zabojnika na kolesih, pomeni, da je treba izdelek ob koncu življenjske dobe zbirati ločeno od drugih odpadkov.




### INFORMACIJE ZA UPORABNIKE V ZVEZI Z AKUMULATORJEM.

Upoštevajte, da so te informacije na voljo za zagotavljanje skladnosti s pravnimi zahtevami Direktive 2006/66/ES o baterijah in akumulatorjih ter odpadnih baterijah in akumulatorjih, za spodbujanje odgovornih in okolju prijaznih praks odstranjevanja.

Prečrtan zabojnik na koleščkih na baterijah pomeni, da je treba izdelek po koncu njegove življenjske dobe zbirati ločeno od drugih odpadkov, da se zagotovita ustrezna obdelava in recikliranje. Pri baterijah so poleg simbola navedeni tudi kemijski simboli za ustrezne kovine: živega srebra (Hg), svinca (Pb) in kadmija (Cd), če baterija vsebuje več kot 0,0005 % živega srebra, 0,004 % svinca ali 0,002 % kadmija.



- Uporabniki, ki nameravajo odstraniti opremo, morajo poskrbeti za njeno oddajo v zbiralnike za ločeno zbiranje, ki jih določijo lokalni organi, ali pa uporabiti druge možnosti v skladu z lokalnimi predpisi.
- Pravilno odstranjevanje opreme prispeva k preprečevanju morebitnih škodljivih vplivov na okolje in zdravje ljudi, ki so posledica neustreznega ravnanja z odpadki.
- Recikliranje materialov, iz katerih je sestavljena oprema, spodbuja ohranjanje naravnih virov in zmanjšuje vpliv na okolje.
- Uporabniki, ki ne upoštevajo predpisov o odlaganju direktive OEEO in direktive 2006/66/ES o baterijah in akumulatorjih ter odpadnih baterijah in akumulatorjih, so lahko kaznovani v skladu z nacionalno zakonodajo.

Za dodatne informacije o sistemih ločenega zbiranja za Direktivo OEEO in Direktivo 2006/66/ES o baterijah in akumulatorjih ter odpadnih baterijah in akumulatorjih se obrnite na svoje lokalne oblasti.

## 11. PREVOZ

Za prevoz motorja upoštevajte naslednje korake:

- Izklopite generator.
- Pustite, da se generator ohladi.
- Zaprite zasun za gorivo (slika 7b).

Da bi zagotovili varno prenašanje tega generatorja, se prepričajte, da je **vsaj ena oseba na voljo za vsak transportni ročaj** (elementi 21).

### OPOZORILO:

**Generatorja ne uporabljajte, ko je v vozilu. Vzemite generator ven iz vozila in ga uporabljajte na dobro prezračevanem mestu.**

**Generatorja ne postavljajte v vozilo, ki je izpostavljeno neposredni sončni svetlobi. Če generator dlje časa pustite v zaprtem vozilu, lahko zaradi visokih temperatur pride do izhlapevanja goriva, kar lahko povzroči eksplozijo.**

**Če generator za prevoz pritrjujete z vrvmi ali pritrdilnimi trakovi, kot pritrdilne točke uporabljajte le drogove okvirja. Ne pritrjujte vrvi ali jermenov na katerikoli del ohišja generatorja ali ročaja.**

## 12. ODPRAVLJANJE TEŽAV

| NAPAKA | RAZLOG | REŠITEV |
|---|---|---|
| Motor se ne zažene | 1. Izklop zaradi pomanjkanja olja se ni odzval<br>2. Vžigalna svečka je umazana<br>3. Ni goriva<br>4. Prenizka napetost akumulatorja | 1. Preverite nivo olja, dolijte motorno olje<br>2. Očistite ali zamenjajte vžigalno svečko (razmik med elektrodami 0,6–0,7 mm)<br>3. Dolijte gorivo / preverite pipo za gorivo<br>4. Napolnite akumulator |
| Generator ima premajhno napetost ali je nima. | 1. Napaka krmilnika ali kondenzatorja<br>2. Sprožil se je izklop zaradi preobremenitve<br>3. Filter zraka je umazan | 1. Obrnite se na prodajalca<br>2. Vključite odklopnik in zmanjšajte obremenitev<br>3. Očistite ali zamenjajte filter |

## 13. NAČRT VZDRŽEVANJA

Namen načrta vzdrževanja je ohraniti generator v najboljšem stanju za delovanje.

Preverite ali opravite servis, kot je predvideno v spodnji preglednici.

| Obdobje rednega servisiranja. Izvedite ga vsak navedeni mesec ali v intervalu obratovalnih ur, kar nastopi prej. / ELEMENT | | Ob vsaki uporabi | Prvi mesec ali po 20 urah. | Vsake 3 mesece ali 50 ur. | Vsakih 6 mesecev ali 100 ur. | Vsako leto ali 200 ur. |
|---|---|---|---|---|---|---|
| Motorno olje | Preverite nivo | ● | | | | |
| | Menjava | | ● | | ● | |
| Filter zraka | Preverjanje | ● | | | | |
| | Čiščenje | | | ● (1) | | |
| Vžigalna sveča | Preverjanje in prilagajanje | | | | ● | |
| | Zamenjava | | | | | ● |
| Zaščita pred iskrenjem | Čiščenje | | | | ● | |
| Ventilna zračnost | Preverjanje in prilagajanje | | | | | ● (2) |
| Zgorevalna komora | Čiščenje | Po vsakih 300 urah. (2) | | | | |
| Rezervoar za gorivo in filter | Čiščenje | | | | ● (2) | |
| Cev za gorivo | Preverjanje | Vsaki 2 leti (po potrebi zamenjajte) (2) | | | | |

**Opomba:**

(1) Pri uporabi v prašnih območjih opravite servis pogosteje.

(2) Te elemente mora servisirati prodajalec, za servisne postopke glejte priročnik.

Neupoštevanje tega načrta vzdrževanja lahko povzroči okvare, za katere ne velja garancija.

SI

## 1. ALKATRÉSZEK AZONOSÍTÁSA

Tekintse át a fenti ábrát, ahol a generátor fő részei számozva vannak.

1. Tartályjelző
2. Üzemanyagsapka
3. 230 V-os csatlakozóaljzatok
4. 400 V-os csatlakozóaljzat
5. 12 V-os DC érintkezők (csak az SG 4200B esetében)
6. Földcsatlakozás

7a. A 230 V túlterhelés elleni védőeszköze

7b. A 400 V túlterhelés elleni védőeszköze

7c. A 12 V túlterhelés elleni védőeszköze (csak az SG 4200B esetében)

8. Feszültségmérő
9. Olajleengedő csavar
10. Olajbetöltő dugó
11. Olajhiány elleni védőelem
12. Elektromos indítókulcs
13. Szívatókar
14. Húzózsinór
15. Elektromos indító
16. Üzemanyagcsap
17. Kerekek
18. Hordozófogantyú

18a. Fogantyúrögzítő készlet

19. Gumilábak
20. Akkumulátor
21. Szállítófogantyúk
22. DC kimeneti adapterkábel (csak az SG 4200 esetében)
23. Gyújtógyertyakulcs-készlet
24. Légszűrőkészlet
25. Kerék-összeszerelő készlet
26. Gyújtógyertya
27. Választókapcsoló – 230 V / 400 V
28. Hangtompító dob

## 2. BEVEZETÉS

A generátor használata előtt feltétlenül olvassa el és értelmezze a teljes kézikönyvet. Fontos utasításokat és biztonsági útmutatásokat tartalmaz, amelyek segítenek a generátor biztonságos üzemeltetésében, illetve a potenciális kockázatok és veszélyek elkerülésében.

Fokozottan ügyeljen a következő szavak előtti jelzésekre, mivel ezek potenciális veszélyekre utalnak:

### FIGYELEM:

**Olyan veszélyt jelöl, amely halálhoz vagy súlyos sérüléshez vezethet, ha nem tartják be az utasításokat.**

### VIGYÁZAT:

**Olyan veszélyt jelöl, amely kisebb sérülésekhez vagy a berendezés károsodásához vezethet, ha nem tartják be az utasításokat.**

### MEGJEGYZÉS:

**Kiegészítő információkkal szolgál, amelyek nem elengedhetetlenek a biztonságos működéshez, de hasznosak lehetnek.**

HU

Ne feledje, hogy ez a kézikönyv a generátor fontos része, és mindig tartsa a közelében. Ha valaki másnak adja át a generátort, mellékelje hozzá ezt a kézikönyvet is.

A kiadvány egyetlen része sem sokszorosítható írásos engedély nélkül.

Az Ön biztonsága a legfontosabb számunkra, ezért kérjük, gondosan kövesse a jelen kézikönyvben található biztonsági irányelveket. Nem vállalunk felelősséget olyan károkért vagy balesetekért, amelyek az utasítások be nem tartásából következnek be.

### FIGYELEM:

**Ezen utasítások figyelmen kívül hagyása súlyos sérülésekhez vagy a generátor károsodásához vezethet.**

# 3. BIZTONSÁGI CÍMKÉK ÉS SZIMBÓLUMOK

**Biztonsági címkék:**

| Szimbólum | Megnevezés/magyarázat |
|---|---|
|  | A generátor használata előtt olvassa el és értse meg a biztonsági utasításokat. |
|  | A generátor használata közben viseljen fülvédőt. |
|  | Húzza ki az összes berendezést az aljzatból, amikor karbantartást végez, vagy ha felügyelet nélkül hagyja és ki van kapcsolva. |
|  | Figyelem: az üemanyag nagyon illékony, gyúlékony és robbanásveszélyes anyag. |
|  | A generátor közelében tilos a dohányzás és a nyílt láng használata. |
|  | Figyelem: működés közben mérgező gázok képződnek, például szén-monoxid (amely színtelen és szagtalan gáz), és ez a gáz fulladáshoz vezethet. A megfelelő szellőzés biztosítása érdekében csak szabadban működtesse a generátort. |
|  | Figyelem: a generátor használata közben veszélyes feszültség van jelen. Karbantartás előtt mindig kapcsolja ki a generátort. |
|  | A generátort nem szabad a nyilvános áramforráshoz csatlakoztatni. Nem megfelelő csatlakoztatás esetén fennáll a tűz és az anyagi károk veszélye, beleértve a generátort használó és a közüzemi áramellátáson dolgozó személyek áramütését is. |
|  | Vigyázat: Sérülésveszély! A szervizelés megkezdése előtt állítsa le a motort és húzza ki a gyújtógyertya csatlakozóját. |

| Szimbólum | Megnevezés/magyarázat |
|---|---|
|  | A kipufogó nagyon felforrósodik működés közben. Hagyja lehűlni a motort, mielőtt karbantartást és tankolást végezne. Az égési sérülések és a sérülések elkerülése érdekében ne érintse meg a kipufogót. |
|  | Állítsa le a motort, és hagyja lehűlni, mielőtt feltölti a generátort. Az üzemanyag rendkívül gyúlékony, és bizonyos körülmények között robbanásveszélyes lehet. Csak jól szellőző helyen töltse fel a generátort, ügyelve arra, hogy nyílt láng, szikra és cigaretta ne legyen jelen. A kiömlött üzemanyagot azonnal fel kell takarítani. |
|  | **A MOTOROLAJ ELLENŐRZÉSE**<br>Az olaj ellenőrzése vagy utántöltése előtt győződjön meg arról, hogy a generátor stabil és vízszintes felületre van állítva, a motor pedig ki van kapcsolva.<br>● Távolítsa el az olajbetöltő sapkát, és ellenőrizze a motorolaj szintjét.<br>● Ha az olajszint az alsó szintjelző vonal alatt van, töltse után a megfelelő olajjal a maximális szintig. Az olajszint ellenőrzésekor ne csavarja be az olajbetöltő sapkát.<br>● Cserélje le az olajat, ha szennyezett.<br>**⚠ Figyelem!**<br>***Biztonsági okokból a generátort le kell kapcsolni az olajat ellenőrzésekor vagy feltöltésekor. Az ilyen utasítások be nem tartása veszélyes helyzeteket eredményezhet, amelyek szélsőséges következményeként akár a generátor meggyulladását is okozhatják.*** |

**Szimbólumok:**


Földcsatlakozás

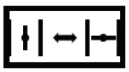
Szívatókar

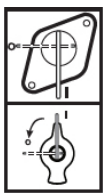
Üzemanyagcsap

H
U



Üzemanyagszint-jelző



Feszültségmérő

I / 0

Be/ki



Váltakozó áram (AC)



Túlterhelés elleni védőeszköz



Egyenáram (DC)
(csak az SG 4200B esetében)

400V



0

Választókapcsoló – 400 V / 230 V



230V



Indítókulcszár állapota



Az előkészítés állapota indul



A kulcs forgásiránya a motor indításához



Pozitív DC érintkező / negatív DC érintkező (csak az SG 4200B esetében)

L 1,2,3 AC 230V~

230 V-os csatlakozóaljzat szerint

AC 400V

400 V-os csatlakozóaljzat szerint

# 4. BIZTONSÁGI UTASÍTÁSOK

Köszönjük, hogy a mi generátorunkat választotta. A generátort úgy tervezték, hogy megbízható energiát biztosítson a különféle alkalmazásokhoz. A generátor üzembe helyezése előtt feltétlenül értse meg a jelen kézikönyvben felvázolt biztonsági óvintézkedéseket és irányelveket. Ismerkedjen meg a generátor jellemzőivel és funkcióival a biztonságos és hatékony használat érdekében.

## 4.1 A felhasználó felelőssége

- Minden biztonsági előírást és utasítást tartson biztonságos helyen a jövőbeni használatra.
- Adja át ezt a kézikönyvet a generátor ideiglenes felhasználóinak is.
- Ha nem pontosan követi a biztonsági előírásokat és utasításokat, az áramütést, tüzet és/vagy súlyos sérülést okozhat.
- A generátoron végzett összes karbantartási munkát felhatalmazott és képzett karbantartó személyzettel végeztesse el.
- Tisztítás vagy olajcsere/feltöltés előtt mindig kapcsolja ki a generátort, hogy elkerülje a véletlen indítás miatti sérüléseket.
- Tartsa távol a generátort az illetéktelen felhasználóktól, gyermekektől és háziállatoktól.
- A generátort nem használhatják csökkent fizikai, érzékszervi vagy mentális képességekkel, illetve megfelelő tapasztalattal és tudással nem rendelkező személyek.
- Mindig tartsa a generátort jó műszaki állapotban. Ez magában foglalja a generátor sérülések szempontjából való rendszeres ellenőrzését, illetve annak biztosítását, hogy minden biztonsági berendezés működőképes.
- Ne távolítsa el a vezérlőpanelt és ne módosítsa a vezérlőpanel vezetékeit.
- Viseljen megfelelő ruházatot és használjon egyéni védőeszközöket (PPE) a beavatkozás típusának megfelelően (védőkesztyű, szigetelt kesztyű, szemüveg, füldugó).

## 4.2 A jogosulatlan módosításokkal vagy manipulációkkal kapcsolatos veszélyek

- Ne távolítsa el a biztonsági burkolatokat.
- A karbantartáshoz és a tartozékokhoz csak eredeti alkatrészek használhatók.
- A motor vagy a generátor beállításait tilos módosítani.
- Javítási és beállítási munkákat csak felhatalmazott, képzett személyzet végezhet.

### VIGYÁZAT:

**A biztonságos működés érdekében a motor fordulatszámát gyárilag állították be.**

**Ne próbálja módosítani az előre beállított fordulatszámot. A generátor vagy a csatlakoztatott berendezés megsérülhet.**

## 4.3 A kipufogógázzal kapcsolatos veszélyek

A kipufogógáz mérgező szén-monoxidot tartalmaz, amely egy színtelen, szagtalan gáz. A kipufogógáz belélegzése eszméletvesztést és halált okozhat.

HU

### FIGYELEM:

**Soha ne üzemeltesse a generátort házban, garázsban, pincében, kúszótérben, bármilyen típusú járműben, pótkocsiban vagy hajón, illetve zárt vagy részben zárt térben.**

**Soha ne működtesse a generátort nyitott ajtók, ablakok, szellőzőnyílások vagy nyílások közelében.**

## 4.4 Az elhelyezéssel és stabilitással kapcsolatos veszélyek

- Helyezze a generátort egy biztonságos, vízszintes helyzetbe, sima, tiszta, csúszásmentes és stabil felületre.
- Működés közben ne forgassa, billentse meg vagy változtassa meg a generátor helyzetét.
- A generátornak álló helyzetben kell maradnia működés közben.

## 4.5 A szállítással kapcsolatos veszélyek

- Szállítás közben biztosítsa a generátort az elmozdulás és felborulás ellen.
- Ne működtesse a generátort szállítás vagy emelés közben.
- Ne működtesse a generátort a tárolóban.

## 4.6 Tűzzel és égési sérülésekkel kapcsolatos veszélyek

- Helyezze a generátort legalább 1 méter (3 láb) távolságra épületektől és bármilyen járműtől, utánfutótól, hajótól vagy egyéb berendezéstől működés közben.
- A generátor üzembe helyezése előtt tegyen további intézkedéseket a tűz és robbanás megelőzésére, például biztosítson megfelelő tűzoltó készüléket.
- A gyúlékony anyagokat tartsa távol a generátortól.
- Ne működtesse eltávolított kerekekkel és/vagy gumilábakkal.

### FIGYELEM:

**Forró felületek. A generátor belső égésű motorja és hangtompítója működés közben felforrósodik, és a motor leállítása után még egy ideig forró maradhat. Ne érintse meg ezeket az alkatrészeket, amíg azok forrók, mert égési sérüléseket okozhatnak.**

- Hagyja lehűlni a motort legalább 30 percig, mielőtt a generátort beltérben eltárolná.
- Ne használja a generátort olyan helyen, ahol jelentős tűzveszély áll fenn.

## 4.7 Mechanikai biztonsággal kapcsolatos veszély

- Ne érintse meg a mechanikusan meghajtott alkatrészeket.
- Ne távolítsa el a biztonsági burkolatokat.

## 4.8 Az elektromos biztonsággal kapcsolatos veszélyek

- Ne csatlakoztassa a generátort párhuzamosan más generátorokkal.

- Ha szabadban dolgozik, csak olyan hosszabbítókábelt használjon, amely kültéri használatra engedélyezett, és ennek megfelelően van megjelölve (H07RN).
- Soha ne használjon hibás vagy sérült elektromos berendezést, beleértve a hosszabbítókábeleket és dugós csatlakozásokat is.
- A generátorhoz való csatlakoztatás előtt győződjön meg arról, hogy a hosszabbító kábelek tökéletesen épek. Soha ne használjon hibás vagy sérült kábeleket.
- A használt hosszabbító kábelek vagy mobil elosztóhálózatok teljes hossza nem haladhatja meg az 50 m-t 1,5 $mm^2$ esetén, illetve a 100 m-t 2,5 $mm^2$ esetén. Bármilyen hosszúságú hosszabbító használata teljesítménycsökkenéshez vezethet, ami befolyásolhatja a csatlakoztatott szerszámok vagy eszközök használatát.
- Soha ne érintse meg a generátort nedves kézzel.
- Soha ne működtesse a generátort esőben, hóban, magas páratartalom mellett, illetve medence vagy öntözőrendszer közelében, vagy ha nedves a keze.

**FIGYELEM:**

**A földelés segít megelőzni az áramütést és a halálos áramütést azáltal, hogy utat biztosít a felesleges elektromos áramnak a földbe áramlásához.**

**A megfelelő földelési módszerekhez olvassa el a jelen kézikönyvet.**

**Győződjön meg arról, hogy a generátor megfelelően földelve van, és a földelőcsatlakozások bekötése megfelelő.**

## 4.9 Az üzemanyaggal és tankolással kapcsolatos veszélyek

- A generátor tankolásakor mindig állítsa le a motort.
- Az üzemanyag és az üzemanyaggőz erősen gyúlékony és robbanásveszélyes.
- Ne tankoljon vagy ürítse ki a tartályt nyílt láng, tűz vagy szikra közelében.
- Ne dohányozzon az üzemanyag közelében, és tartsa távol az egyéb lángokat, illetve szikrákat.
- A generátor tankolásakor ügyeljen arra, hogy ne kerüljön üzemanyag a motorra vagy a kipufogócsőre.
- Soha ne töltse túl az üzemanyagtartályt.

## 4.10 Az üzemeltetési feltételekkel kapcsolatos veszélyek

- Ne tegye ki a generátort nedvességnek vagy pornak.
- Megengedett környezeti hőmérséklet: -10–40 °C, a megengedett legnagyobb tengerszint feletti magasság 1000 m, a megengedett legnagyobb relatív páratartalom: 90% (nem kondenzálódó).
- Óvja az elektromos és elektronikus alkatrészeket a nedvességtől.
- Ne használja a generátort robbanásveszélyes környezetben.
- Használat közben soha ne takarja le a generátort.

## 4.11 Az akkumulátorral kapcsolatos veszélyek

Az akkumulátorok potenciális veszélyt jelentenek a robbanásveszélyes hidrogéngáz termelése miatt. Ezeknek a gázoknak a meggyulladása súlyos sérülést vagy vakságot okozhat. Fontos a megfelelő szellőzés biztosítása a töltés során.

A szikra vagy láng az akkumulátor olyan erős felrobbanását okozhatja, amely súlyos sérüléshez vezethet.

Ne manipulálja az akkumulátort a benne lévő veszélyes anyagok miatt.

**FIGYELEM:**

**Az akkumulátor lemezei, sarui és a kapcsolódó alkatrészek ólmot és ólomtartalmú vegyületeket tartalmaznak.**

**A kezelésük után alaposan mosson kezet.**

### 4.12 Fennmaradó veszélyek

A generátorok még megfelelő használat esetén is fennmaradó kockázatokat jelenthetnek. A következő potenciális veszélyek származtathatók a generátor típusából és kialakításából:

- **Áramütés:** Az elektromos csatlakozások vagy a generátor alkatrészeinek megérintése áramütést okozhat.
- **Halláskárosodás:** Halláskárosodást szenvedhet, ha generátort folyamatosan hallásvédő nélkül üzemelteti.
- **Szén-monoxid-mérgezés:** A belsőégésű motor kipufogógázainak belélegzése szén-monoxid-mérgezést okozhat.
- **Bőrégések:** Az üzemanyaggal való érintkezés bőrégést okozhat.
- **Forró részek:** A forró részekkel való érintkezés sérülést vagy károsodást okozhat.

Ezen kockázatok minimalizálása érdekében fontos megtenni a következő óvintézkedéseket:

- Mindig kövesse ezt a kezelési útmutatót.
- Ha hosszabb ideig használja a generátort, viseljen hallásvédőt.
- A szén-monoxid felhalmozódásának elkerülése érdekében megfelelően szellőztesse ki a generátor körüli területet.
- Kerülje az üzemanyaggal való érintkezést.
- Kerülje a forró felülettel való érintkezést.

H
U

## 5. MEGFELELŐ HASZNÁLAT

- A generátort olyan alkalmazásokhoz tervezték, amelyek 230 V és 400 V AC vagy 12 V DC tápellátást igényelnek (12 V DC csak az SG 4200B esetében).
- A generátor elektromos szerszámok vagy eszközök tápellátására szolgál. Ha a generátort szerszámokkal vagy eszközökkel használja, kérjük, ellenőrizze, hogy azok kompatibilisek-e a generátor által szolgáltatott áramellátással a vonatkozó gyártói utasítások szerint.
- Kétség esetén kérdezze meg az adott készülék hivatalos forgalmazóját. A generátort csak az előírt célra szabad használni. Minden más használat helytelen használatnak minősül.

### 5.1 S1 üzemmód (folyamatos működés)

A generátor a „Műszaki adatok” című részben megadott (S1) kimeneti teljesítménnyel folyamatosan üzemeltethető.

### 5.2 S2 üzemmód (ideiglenes üzemmód)

A generátor a „Műszaki adatok” című részben megadott (S2) kimeneti teljesítménnyel átmenetileg üzemeltethető.

Ezt követően a generátort egy időre le kell állítani, nehogy túlmelegedjen.

## 6. MŰSZAKI ADATOK

Lásd a műszaki adatlapot (külön dokumentum).

A „Műszaki adatok” című részben a hangteljesítményszintre (LWA) és a hangnyomásszintre (LpA) vonatkozó számok emissziós szintek, és nem feltétlenül biztonságos üzemi szintek. Noha van összefüggés a kibocsátási és expozíciós szintek között, ez nem használható megbízhatóan annak meghatározására, hogy szükség van-e további óvintézkedésekre. A munkaerő tényleges expozíciós szintjét befolyásoló tényezők közé tartoznak a munkavégzés helyiségének jellemzői, az egyéb zajforrások stb., azaz a gépek száma és más szomszédos folyamatok, valamint az az időtartam, ameddig a kezelő ki van téve a zajnak. A megengedett expozíciós szint országonként is változhat. Ez az információ azonban lehetővé teszi a gép használója számára, hogy jobban felmérje a veszélyt és a kockázatot.

A műszaki adatok típusonként változhatnak, és előzetes értesítés nélkül módosulhatnak.

## 7. ÜZEMELTETÉS ELŐTTI ELLENŐRZÉS

Távolítsa el a csomagolóanyagot, és ellenőrizze, hogy minden elemet mellékeltek-e. Helyezze a generátort szilárd, sima felületre az elektromos berendezések közelében, és gondoskodjon a megfelelő szellőzésről.

A generátor üzembe helyezése előtt minden alkalommal végezze el az alábbi üzemeltetés előtti ellenőrzéseket:

### 7.1 Szemrevételezés

- Ügyeljen arra, hogy vízszintes felületen ellenőrizze a generátort, a motorja pedig legyen leállítva.
- Válassza le az összes elektromos berendezést, amely már csatlakoztatva van a generátorhoz.
- Győződjön meg arról, hogy a generátor megfelelő szellőzéssel rendelkezik, és biztonságos állapotban tud működni (lásd a „Biztonsági utasítások” című fejezetet).
- Ellenőrizze, hogy a gyújtáskábel rögzítve van-e a gyújtógyertyához.
- Szemrevételezéssel ellenőrizze sérülések szempontjából.
- Győződjön meg arról, hogy minden védőburkolat a helyén van.
- Nézze meg, hogy a készülék körül és a motor alatt nincs-e olaj- vagy üzemanyagszivárgás.
- Győződjön meg arról, hogy az akkumulátor sarui csatlakoztatva vannak.



**MEGJEGYZÉS:**

**Ne működtesse ezt a generátort eltávolított kerekekkel és/vagy gumilábakkal. Ellenőrizze, hogy a gumilábak megfelelően vannak-e felszerelve, és a kerekek rögzítve vannak-e a tengelyhez.**

### 7.2 Ellenőrizze a motorolajat (ábra: 2)

- Ellenőrizze a motorolaj szintjét az olajbetöltő dugó segítségével (10. elem).
- Az olajszint ellenőrzésekor ne csavarja be az olajbetöltő sapkát.
- Ha szükséges, töltse fel az ajánlott olajjal a felső határig.

**MEGJEGYZÉS:**

**A nem tisztító hatású olaj vagy a kétütemű motorolaj használata lerövidítheti a motor élettartamát.**

**Csak tiszta négyütemű motorolajat használjon (15W40, illetve 5W30, ha a hőmérséklet 0 °C alatt van).**

A használt motorolajat a környezettudatos módon ártalmatlanítsa. Az ártalmatlanítását a helyi előírásoknak megfelelően végezze.

Ne dobja a szemétbe, és ne öntse a talajra.

### 7.3 Üzemanyagszint ellenőrzése

- Ellenőrizze az üzemanyagszintet a tartályjelzőn (1. elem).
- Tankolás előtt zárja el az üzemanyagcsapot (16. elem).
- Ha alacsony az üzemanyagszint, töltsön utána üzemanyagot.
- Tankolás után szorosan húzza meg az üzemanyagtartály sapkáját (2. elem).
- A motor beindítása előtt alaposan törölje le a kiömlött üzemanyagot.

HU

**VIGYÁZAT:**

**Kizárólag *ólommentes üzemanyagot* (E10) használjon.**

**Ne használjon keveréket.**

**FIGYELEM:**

**Ügyeljen arra, hogy por, szennyeződés, víz vagy más idegen tárgy ne kerüljön az üzemanyagba.**

## 8. ÜZEMBE HELYEZÉS

A generátort üzemi folyadékok, például üzemanyag vagy motorolaj nélkül szállítjuk.

Az első indítás előtt fel kell töltenie a motort olajjal.

### 8.1 Kerék összeszerelése (ábra: 3)

- Fogja meg a csavar egyik végét (25. elem), és helyezze át a kereten lévő furaton.
- Rögzítse a csavart anyával és alátéttel a másik végén.
- Csúsztassa az aljzatot a csavar fennmaradó végére (25. elem).
- Helyezze a kereket a foglalat fölé.
- Helyezzen alátétet a csavarra, és rögzítse egy anyával.
- Ismételje meg ugyanezt az eljárást a bal oldali kerék összeszereléséhez.

**MEGJEGYZÉS:**

**A kerekeket fel kell fújni, mivel alacsonyabb nyomással szállítják őket (max. nyomásérték: 3 bar / 0,3 MPa).**

### 8.2 Gumiláb felszerelése (ábra: 4)

- Tartsa a lábat (19. elem) a kerethez az ábrán látható módon.
- Illesszen be egy csavart a kereten lévő furaton és a talpon lévő furaton keresztül.
- Rögzítse a csavart egy anyával.
- Ismételje meg ugyanezt az eljárást a másik három csavarral és anyával.

### 8.3 Szállítófogantyú felszerelése (ábra: 5)

- Helyezze a fogantyút (18. elem) a keretre a kijelölt helyre.
- Rögzítse a fogantyút a kerethez a csavarokkal és két alátéttel az ábrán látható módon. 5.
- A felhasználó beállíthatja a fogantyú helyzetét a gomb elengedésével és a fogantyú (18. elem) vízszintes helyzetbe forgatásával.

## 8.4 Akkumulátor összeszerelése (ábra: 6)

**FIGYELEM:**

**Az akkumulátor lemezei, sarui és a kapcsolódó alkatrészek ólmot és ólomtartalmú vegyületeket tartalmaznak. A kezelésük után alaposan mosson kezet.**

Az akkumulátort a szállításhoz leválasztották. Kikapcsolt generátor mellett hajtsa végre ezt az eljárást. Kövesse az alábbi lépéseket az akkumulátor beszereléséhez:

- Keresse meg az akkumulátor helyét és a tartópántját; a tartópánt egy vagy két csavarral van felszerelve az akkumulátor rögzítéséhez.
- Helyezze be az akkumulátort, ügyelve a megfelelő elhelyezésére, és rögzítse a tartópánt segítségével.
- Először csatlakoztassa az akkumulátor pozitív (+) kábelét az akkumulátor pozitív (+) sarujához (mindkettő piros színű), ügyelve arra, hogy a csavar szorosan meg legyen húzva.
- Ezután csatlakoztassa az akkumulátor negatív (–) kábelét (fekete színű) az akkumulátor negatív (–) sarujához (kék színű), és szorosan húzza meg a csavart.
- Ellenőrizze, hogy az akkumulátortartó pánt meg van-e húzva.
- Soha ne működtesse a generátort az akkumulátortartó pánt nélkül, mert ez a motor és a generátor gyenge teljesítményéhez vezethet.

## 8.5 Földelés (ábra: 1a)

A házat földelni kell a statikus elektromosság kisütéséhez.

- csatlakoztassa a kábel egyik végét a generátor földelő csatlakozójához (6. elem),
- és csatlakoztassa ugyanazon kábel másik végét egy külső földeléshez (például egy földelőrúdhoz).

**MEGJEGYZÉS:**

**Használjon megfelelő áramkapacitású földelővezetéket.**

**Földelővezeték átmérője: 0,12 mm (0,005 hüvelyk) amperenként – pl.: 10 amper – 1,2 mm (0,055 hüvelyk).**

## 8.6 A motor indítása (berántás)

Kövesse az alábbi lépéseket a motor húzózsinórral történő indításához:

Ne csatlakoztasson elektromos kéziszerszámot vagy eszközt a motor beindítása előtt.

- Nyissa ki az üzemanyagcsapot (ábra: 7a – 16. elem) úgy, hogy lefelé forgatja.
- Állítsa az elektromos indítót (ábra: 8 – 15. elem) „BE” állásba.
- Mozgassa a szívatókart (ábra: 9a – 13. elem) IØI állásba.
- Indítsa be a motort a húzózsinórral (ábra: 10 – 14. elem) a fogantyú erőteljes meghúzásával. Ha a motor nem indul be, húzza meg újra a fogantyút.
- Tolja vissza a szívatókart (13. elem), miután a motor beindult (ábra: 9b).

**VIGYÁZAT:**

**Viseljen védőkesztyűt, amikor a berántózsinórral indítja. A motor indításkor hirtelen visszaránthat, ami kézsérülést okozhat.**

**MEGJEGYZÉS:**

**Mindig lassan húzza meg a húzózsinórt, amíg nem érzi a kezdeti ellenállást, majd gyorsan húzza meg a motor beindításához.**

**Ne engedje, hogy a húzózsinór magától visszacsapódjon.**

HU

## 8.7 A motor indítása (elektromos indító)

Kövesse az alábbi lépéseket a motor elektromos indítóval történő indításához:

- Ne csatlakoztasson elektromos kéziszerszámokat vagy eszközöket a motor beindítása előtt.
- Ellenőrizze az akkumulátor feszültségét. A feszültség nem lehet kevesebb mint 12 V. Ha az akkumulátor feszültsége 12 V alatt van, töltse fel megfelelően az akkumulátort a generátor működtetése előtt.
- Mozgassa a szívatókart (ábra: 9a – 13. elem) IØI állásba.
- Nyissa ki az üzemanyagcsapot (ábra: 7a – 16. elem) úgy, hogy lefelé forgatja.
- Fordítsa az elektromos indítót (15. elem) a kulccsal „START" állásba, amíg a motor be nem indul (ábra: 11a).
- Tolja vissza a szívatókart (13. elem), miután a motor beindult (ábra: 9b).

### FIGYELEM:

**Ne csatlakoztasson elektromos kéziszerszámokat vagy eszközöket a motor beindítása előtt.**

**Soha ne használjon generátort beltérben vagy zárt terekben, például garázsokban, kúszóterekben és pincékben.**

### FIGYELEM:

**Előfordulhat, hogy a nyitott ablakok és ajtók NEM akadályozzák meg a CO (szén-monoxid) felhalmozódását, ha a generátor zárt térben van elhelyezve.**

**Ne használja a generátort a szabadban, ha az ajtók, ablakok és szellőzőnyílások közelében van elhelyezve, mivel a CO bejuthat és felhalmozódhat a belső terekben.**

### MEGJEGYZÉS:

**Ha Ön vagy mások szén-monoxid-mérgezés (CO-mérgezés) tüneteit mutatják (a tünetek közé tartozhat, de nem kizárólagosan: szédülés, fejfájás, hányinger, álmosság):**

1) **Azonnal menjen friss levegőre, és forduljon orvoshoz.**
2) **Ne lépjen be újra a területre mindaddig, amíg egy képzett és megfelelően felszerelt személyzet meg nem állapította, hogy biztonságos.**

## 8.8 Szerszámok vagy eszközök csatlakoztatása a generátorhoz

- Csatlakoztassa a használni kívánt berendezést a aljzatokhoz (3. elem).
- Ezek az aljzatok folyamatosan (az S1 érték szerint) és ideiglenesen (az S2 érték szerint) terhelhetők.
- Ellenőrizze a „Műszaki adatok" című részben az S1 és S2 értékeket.

### FIGYELEM:

**Ne csatlakoztassa a generátort a háztartási elektromos hálózathoz, mert ez magának a generátornak vagy más elektromos készülékeknek a károsodását okozhatja az otthonában.**

**Ne csatlakoztassa a generátort párhuzamosan más generátorral.**

### MEGJEGYZÉS:

**Egyes elektromos készülékek (szúrófűrészek, fúrógépek stb.) energiafogyasztása magasabb lehet, ha nehéz körülmények között használják őket.**

## 8.9 12 V-os DC csatlakozók (csak az SG 4200B esetében)

A DC csatlakozók **KIZÁRÓLAG** 12 V-os járműakkumulátorok töltésére használhatók.

A 12 V-os DC csatlakozó (5. elem) piros része a pozitív (+) érintkezőt, a fekete része pedig a negatív (–) érintkezőt azonosítja.

### FIGYELEM:

**Annak elkerülése érdekében, hogy az akkumulátor közelében szikra keletkezzen, először a generátorhoz, majd az akkumulátorhoz csatlakoztassa a töltőkábelt. Ha végzett, először válassza le a kábelbilincseket az akkumulátorról.**

**Mielőtt a töltőkábelbilincseket egy járműbe szerelt akkumulátorhoz csatlakoztatná, válassza le a jármű akkumulátorkábelét. Csatlakoztassa újra a jármű akkumulátorkábelét, miután a töltőkábelbilincseket teljesen eltávolította. Ezzel az eljárással elkerülhető a rövidzárlat és a szikraképződés abban az esetben, ha véletlenül érintkezik az akkumulátorsaru és a jármű váza vagy karosszériája.**

**12 V-os akkumulátor töltéséhez:**

- Csatlakoztassa a töltőkábeleket (22. elem) a generátor 12 V-os DC csatlakozóihoz (5. elem) a megfelelő polaritással (az akkumulátor pozitív (+) saruja a generátor piros érintkezőjéhez és az akkumulátor negatív (–) saruja a generátor fekete érintkezőjéhez).
- Csatlakoztassa az akkumulátor bilincseit a töltéshez ugyanazokkal a polaritásszínekkel, mint a generátor csatlakozói esetében (az akkumulátor pozitív (+) saruja a piros bilincshez és az akkumulátor negatív (–) saruja a fekete bilincshez).
- Ha végzett, **először az akkumulátorról válassza le a kábelbilincseket**.

### VIGYÁZAT:

**Ne próbálja meg beindítani az autó motorját, amíg a generátor még csatlakoztatva van az akkumulátorhoz. Ez károsíthatja a generátort.**

### VIGYÁZAT:

**Csatlakoztassa a pozitív töltőkábelt az akkumulátor pozitív sarujához. Ügyeljen arra, hogy ne cserélje fel a töltőkábeleket, mert ez súlyosan károsíthatja a generátort és az akkumulátort is.**

## 8.10 A motor leállítása

- Mielőtt kikapcsolja a generátort, hagyja rövid ideig járni szerszámok és eszközök nélkül, hogy lehűljön.
- Állítsa az elektromos indítót (15. elem) „OFF" állásba (ábra: 11b).
- Zárja el az üzemanyagcsapot (ábra: 7b).

## 8.11 Az aljzatok túlterhelés elleni védőeszköze

**Fontos!** A generátor túlterhelés elleni védőeszközzel van ellátva.

Ez lekapcsolja az aljzatokat (3/4. elem). Az aljzatokat (3/4. elem) a túlterhelés elleni védőeszköz megnyomásával indíthatja újra (ábra: 7a/7b).

**Fontos!** Ha ez megtörténik, csökkentse a generátor elektromos teljesítményét, vagy távolítson el minden, a generátorhoz csatlakoztatott hibás szerszámot vagy eszközt.

Túlterhelés esetén a 12 V-os csatlakozás kikapcsol (csak az SG 4200B esetében). A túlterheléskapcsoló (7c elem) megnyomásával helyezhető újra üzembe a 12 V-os csatlakozás.

Ha javításra van szükség, forduljon az ügyfélszolgálati központhoz.

HU

# 9. TISZTÍTÁS, KARBANTARTÁS ÉS TÁROLÁS

Kapcsolja ki a generátort, és válassza le a szerszámokat vagy eszközöket, mielőtt bármilyen karbantartási vagy szervizelési munkát végezne.

- Azonnal kapcsolja ki a generátort, és forduljon a szervizhez:
  a) szokatlan rezgés vagy zaj esetén;
  b) ha úgy tűnik, hogy a motor túlterhelt vagy kihagy a gyújtás.

## 9.1 Tisztítás

A lehető legkevesebb szennyeződésnek és pornak tegye ki a generátort.

Minden használat után tisztítsa meg a generátort (miután lehűlt).

Rendszeresen tisztítsa meg a berendezést nedves ruhával és gyenge szappannal. Ne használjon tisztítószereket vagy oldószereket; ezek károsíthatják a berendezés műanyag részeit. Gondoskodjon arról, hogy víz nem szivároghasson be a generátorba.

## 9.2 Légszűrő (ábra: 12)

Rendszeres időközönként tisztítsa meg a légszűrőt, és szükség esetén cserélje ki.

- Nyissa ki mindkét kapcsot, és távolítsa el a légszűrő fedelét.
- Vegye ki a szűrőbetéteket.
- Ne használjon súroló hatású tisztítószereket vagy benzint a betétek tisztításához.
- Tisztítsa meg az betéteket finoman egy sima felülethez ütögetve. Ha szükséges, először tisztítsa meg szappanos vízzel, majd öblítse le tiszta vízzel és szárítsa meg levegőn.
- A visszaszerelést fordított sorrendben végezze.

**VIGYÁZAT:**

**Soha ne járassa a motort légszűrőbetét nélkül. A motor gyors kopása abból adódik, hogy szennyeződések (például por és kosz) a karburátoron keresztül beszívódnak a motorba.**

## 9.3 Gyújtógyertya (ábra: 13)

20 üzemóra után ellenőrizze a gyújtógyertyát (26. elem), hogy nem szennyezett-e, és ha szükséges, tisztítsa meg réz drótkefével. Ezt követően minden 100 üzemóra után szervizelje a gyújtógyertyát.

- Megcsavarva húzza le a gyújtógyertya burkolatát.
- Távolítsa el a gyújtógyertyát a mellékelt gyújtógyertyakulccsal.
- A visszaszerelést fordított sorrendben végezze.

## 9.4 Olajcsere (ábrák: 14-17)

A motorolajat akkor a legjobb cserélni, amikor üzemi hőmérsékletű a motor.

- Csak motorolajat használjon (15W40, és ha a hőmérséklet 0 °C alatt van, használjon 5W30 típust).
- Helyezze a generátort enyhén ferde felületre úgy, hogy az olajleeresztő csavar az alsó végén legyen.
- Nyissa ki az olajbetöltő csavart (10. elem).
- Nyissa ki az olajleeresztő csavart (ábra: 14 – 9. elem), és hagyja, hogy a forró motorolaj kifolyjon egy cseppfelfogó tálcába (ábra: 15).
- Miután a régi olaj kifolyt, zárja el az olajleeresztő csavart (ábra: 16), és helyezze a generátort ismét vízszintes felületre.
- Töltse fel a motorolajat az olajszintmérő nívópálca felső jelzéséig (ábra: 17).
- A fáradt olajat megfelelően ártalmatlanítsa.

**MEGJEGYZÉS:**

**Az olajszint ellenőrzéséhez ne csavarja be a nívópálcát, egyszerűen helyezze be a menetig.**

A használt olajat megfelelően ártalmatlanítsa, és vigye el egy gyűjtőhelyre. A legtöbb töltőállomás, javítóműhely és újrahasznosító központ ingyenesen átveszi a használt olajat. Ne adjon fagyállófolyadékot vagy sebességváltó-folyadékot a használt olajhoz. A használt olajat tartsa távol gyermekektől és gyújtóforrásoktól.

## 9.5 Olajhiány elleni védőelem

Az olajhiány elleni védőelem (11. elem) akkor reagál, ha túl kevés olaj van a motorban. Ebben az esetben a motor nem indítható be, vagy rövid időn belül automatikusan leáll. Nem indítható újra, amíg a motorolajat fel nem töltötte (lásd az „Olajcsere" című részt).

## 9.6 Akkumulátorcsere

Kikapcsolt generátor mellett hajtsa végre ezt az eljárást.

- Keresse meg az akkumulátor fekete színnel jelölt negatív (–) kábelét, majd lazítsa meg.
- Keresse meg az akkumulátor piros színnel jelölt pozitív (+) kábelét, majd lazítsa meg azt is.

### FIGYELEM:

**Ügyeljen arra, hogy a negatív kábelt, majd a pozitív kábelt lazítsa meg, hogy elkerülje az áramütést.**

**Ne érintse meg egyszerre az akkumulátor pozitív és negatív saruit.**

- Az elemtartó pánt egy vagy két tartócsavarral van ellátva, csavarja ki és távolítsa el őket.
- Távolítsa el a lemerült akkumulátort, és szerelje be az újat, ügyelve arra, hogy az előzőhöz hasonlóan helyezze el.
- Csatlakoztassa újra az akkumulátorkábeleket, ezúttal először a pozitív, majd a negatív kábelt.
- Rögzítse az új akkumulátort a tartópánt segítségével.
- A használt akkumulátort a helyi előírásoknak megfelelően adja le a gyűjtőközpontban. Ne dobja ki az akkumulátort a környezetbe (lásd még az „Ártalmatlanítás és újrahasznosítás" című fejezetet).

### VIGYÁZAT:

**Az akkumulátor savat tartalmaz, óvatosan kezelje.**

## 9.7 Tárolás

A generátor hosszabb ideig tartó tárolása esetén bizonyos megelőző eljárások kell elvégezni a romlás elkerülése érdekében.

- Kapcsolja ki a generátort
- Engedje le az összes üzemanyagot az üzemanyagtartályból egy megfelelő jóváhagyott tartályba.
- Győződjön meg arról, hogy az üzemanyagcsap (16. elem) „OFF" állásban van (ábra: 7b).
- Hűtse le a generátort.
- Távolítsa el a gyújtógyertyát.
- Tárolja a motort biztonságos, száraz és szellőző helyen, fedél alatt, hogy megakadályozza a por és törmelék lerakódását a generátorra.

**Fontos:** **Ne zárt helyen ürítse ki az üzemanyagtartályt. A művelet során ne dohányozzon és tartsa távol a nyílt lángot. Az üzemanyaggőz robbanást és tüzet okozhat.**

### FONTOS!

Soha ne tárolja a generátort szabadban.

### FIGYELEM:

**Az üzemanyag bizonyos körülmények között erősen tűz- és robbanásveszélyessé válhat. Kulcsfontosságú, hogy elkerülje az üzemanyag hőforrások közvetlen közelében való tárolását.**

## 9.8 Cserealkatrészek rendelése:

Cserealkatrészek rendelésekor, kérjük, adja meg az alábbi adatokat:

- A generátor típusa.
- A generátor cikkszáma.

HU

## 10. ÁRTALMATLANÍTÁS ÉS ÚJRAHASZNOSÍTÁS

A készüléket megfelelő csomagolásban szállítjuk, hogy elkerüljük a szállítás közbeni sérüléseket. Ez a csomagolás nyersanyag, ezért újrafelhasználható, vagy visszahelyezhető a nyersanyagrendszerbe.

Az egység és tartozékai különféle anyagokból, például fémből és műanyagból készülnek.



### A FELHASZNÁLÓK TÁJÉKOZTATÁSA AZ ELEKTROMOS ÉS ELEKTRONIKUS BERENDEZÉSEKRŐL (EEE).

Felhívjuk figyelmét, hogy ez az információ az elektromos és elektronikus berendezések hulladékairól szóló (WEEE) irányelv jogi követelményeinek való megfelelés biztosítása, valamint a felelős és környezetbarát ártalmatlanítási gyakorlatok előmozdítása érdekében készült:

Az áthúzott kerekes kuka szimbólum jelenléte a berendezésen vagy annak csomagolásán azt jelzi, hogy a terméket élettartama végén a többi hulladéktól elkülönítve kell gyűjteni.




### A FELHASZNÁLÓK TÁJÉKOZTATÁSA AZ AKKUMULÁTORRÓL.

Felhívjuk figyelmét, hogy ez az információ az elemekről és akkumulátorokról, valamint a hulladékelemekről és -akkumulátorokról szóló 2006/66/EK irányelv jogi követelményeinek való megfelelés biztosítása, valamint a felelős és környezetbarát ártalmatlanítási gyakorlat előmozdítása érdekében készült.

Az akkumulátorokon található áthúzott kerekes kuka jelzi, hogy a termék hasznos élettartamának végén a megfelelő kezelés és újrahasznosítás érdekében a terméket a többi hulladéktól elkülönítve kell gyűjteni. Az akkumulátorok esetében a szimbólum mellett a megfelelő fémek kémiai jeleit is feltüntetik: higany (Hg), ólom (Pb) és kadmium (Cd), ha az akkumulátor több mint 0,0005% higanyt, 0,004% ólmot vagy 0,002% kadmiumot tartalmaz.

HU

– A berendezéseket ártalmatlanítani szándékozó felhasználóknak gondoskodniuk kell arról, hogy a berendezéseket a helyi hatóságok által létrehozott szelektív gyűjtőhelyekre szállítsák, vagy a helyi előírásoknak megfelelő alternatív lehetőségeket válasszák.
– A berendezések megfelelő ártalmatlanítása hozzájárul a nem megfelelő hulladékkezelésből eredő, a környezetre és az emberi egészségre gyakorolt lehetséges káros hatások megelőzéséhez.
– A berendezések alapanyagainak újrahasznosítása elősegíti a természeti erőforrások megőrzését és csökkenti a környezeti terhelést.
– Azok a felhasználók, akik nem tartják be az elektromos és elektronikus berendezések hulladékairól szóló (WEEE) irányelv, illetve az elemekről és akkumulátorokról, valamint a hulladékelemekről és -akkumulátorokról szóló 2006/66/EK irányelv rendelkezéseit, a nemzeti jogszabályokban előírt szankciókkal sújthatók.

Az elektromos és elektronikus berendezések hulladékairól szóló (WEEE) irányelv, illetve az elemekről és akkumulátorokról, valamint a hulladékelemekről és -akkumulátorokról szóló 2006/66/EK irányelv szerinti elkülönített gyűjtési rendszerekkel kapcsolatos további információkért forduljon a helyi hatósághoz.

## 11. SZÁLLÍTÁS

Kövesse az alábbi lépéseket a generátor szállításához:

- Kapcsolja ki a generátort.
- Hagyja lehűlni a generátort.
- Zárja el az üzemanyagcsapot (ábra: 7b).

A generátor biztonságos szállítása érdekében győződjön meg arról, hogy **mindegyik szállítófogantyút legalább egy személy fogja** (21. elem).

### FIGYELEM:

**Ne működtesse a generátort, ha az járműben van. Vegye ki a generátort a járműből, és jól szellőző helyen használja.**

**Ne helyezze a generátort közvetlen napfénynek kitett járműre. Ha a generátort hosszabb ideig zárt járműben hagyja, az üzemanyag kipárologhat a magas hőmérséklet miatt, ami robbanáshoz vezethet.**

**Ha köteleket vagy rögzítő hevedereket használ a generátor szállítás közbeni rögzítéséhez, ügyeljen arra, hogy rögzítési pontként csak a keretrudakat használja. Ne rögzítsen köteleket vagy hevedereket a generátor testének vagy fogantyújának egyetlen részéhez sem.**

## 12. HIBAELHÁRÍTÁS

| HIBA | OK | MEGOLDÁS |
|---|---|---|
| A motor nem indul be | 1. Az olajhiány elleni védőelem nem reagál<br>2. A gyújtógyertya beszennyeződött<br>3. Nincs üzemanyag<br>4. Az akkumulátor feszültsége túl alacsony | 1. Ellenőrizze az olajszintet, töltse fel a motorolajat<br>2. Tisztítsa meg vagy cserélje ki a gyújtógyertyát (elektródatávolság: 0,6–0,7 mm)<br>3. Töltsön után üzemanyagot / ellenőrizze az üzemanyagcsapot<br>4. Töltse fel az akkumulátort |
| A generátorban túl kicsi vagy nincs feszültség | 1. A vezérlő vagy a kondenzátor hibás<br>2. A túlterhelés miatti leállítás aktiválódott<br>3. A levegőszűrő szennyezett | 1. Forduljon a kereskedőhöz<br>2. Működtesse a megszakítót és csökkentse a terhelést<br>3. Tisztítsa meg vagy cserélje ki a szűrőt |

## 13. KARBANTARTÁSI ÜTEMTERV

A karbantartási ütemterv célja, hogy a generátort a legjobb üzemállapotban tartsa.

Kérjük, az alábbi táblázat szerint végezze az ellenőrzéseket és a szervizeléseket.

| Rendszeres szervizelési időszak. Minden megadott hónapban vagy üzemóra után elvégzendő, attól függően, hogy melyik következik be előbb. / TÉTEL | | Minden használat után | Első hónap vagy 20 üzemóra. | 3 havonta vagy 50 üzemóránként. | 6 havonta vagy 100 üzemóránként. | Évente vagy 200 üzemóránként. |
|---|---|---|---|---|---|---|
| Motorolaj | Szint ellenőrzése | ● | | | | |
| | Csere | | ● | | ● | |
| Légszűrő | Ellenőrzés | ● | | | | |
| | Tisztítás | | | ● (1) | | |
| Gyújtógyertya | Ellenőrzés és beállítás | | | | ● | |
| | Csere | | | | | ● |
| Szikrafogó | Tisztítás | | | | ● | |
| Szelephézag | Ellenőrzés és beállítás | | | | | ● (2) |
| Égéstér | Tisztítás | Minden 300 üzemóra után. (2) | | | | |
| Üzemanyagtartály és -szűrő | Tisztítás | | | | ● (2) | |
| Üzemanyagcső | Ellenőrzés | 2 évente (szükség esetén cserélje ki) (2) | | | | |

**Megjegyzés:**

(1) Gyakrabban végezzen szervizelést, ha poros helyen használja.

(2) Ezeket a tételeket a szervizkereskedőnek kell szervizelnie – a szervizeljárásokról a kézikönyvben olvashat.

A jelen karbantartási ütemterv be nem tartása nem garanciális hibákhoz vezethet.

HU

## 1. IDENTIFIKACE SOUČÁSTÍ

Viz obrázek výše, kde jsou hlavní části generátoru očíslovány.

1. Ukazatel nádrže
2. Víčko palivové nádrže
3. Zásuvky 230 V
4. Výstupní zásuvka 400 V
5. Svorky 12 V DC (pouze SG 4200B)
6. Uzemnění

7a. Vypínač přetížení pro 230 V
7b. Vypínač přetížení pro 400 V
7c. Vypínač přetížení pro 12 V (pouze SG 4200B)

8. Voltmetr
9. Vypouštěcí zátka oleje
10. Plnicí zátka oleje
11. Vypínání v důsledku nedostatku oleje
12. Elektrický startovací klíč
13. Páka sytiče
14. Tažná šňůra
15. Elektrický startér
16. Palivový kohout
17. Kola
18. Rukojeť pro přenášení

18a. Sada pro montáž rukojeti pro přenášení

19. Gumové nožky
20. Baterie
21. Přepravní madla
22. Kabel adaptéru pro stejnosměrnou zásuvku (pouze SG 4200)
23. Sada klíčů na zapalovací svíčky
24. Sada vzduchového filtru
25. Montážní sada kol
26. Zapalovací svíčka
27. Přepínač volby 230 V/400 V
28. Tlumič výfuku



## 2. ÚVOD

Před použitím generátoru je nutné si přečíst celý tento návod a porozumět mu. Obsahuje důležité pokyny a bezpečnostní pokyny, které vám pomohou generátor bezpečně používat a vyhnout se případným rizikům nebo nebezpečím.

Věnujte zvýšenou pozornost prohlášením, kterým předcházejí následující slova, protože označují potenciální nebezpečí:

### UPOZORNĚNÍ:

**Označuje nebezpečí, které může vést k usmrcení nebo vážnému zranění, pokud nebudou dodrženy pokyny.**

### POZOR:

**Označuje nebezpečí, které může vést střednímu zranění nebo poškození zařízení, pokud nebudou dodrženy pokyny.**

### POZNÁMKA:

**Poskytuje další informace, které nejsou pro bezpečný provoz nezbytné, ale mohou být užitečné.**

Nezapomeňte, že tento návod je důležitou součástí generátoru a měl by být vždy uložen u něj. Pokud generátor předáte někomu jinému, předejte mu také tento návod.

Žádná část této publikace nesmí být reprodukována bez písemného souhlasu.

Vaše bezpečnost je naší nejvyšší prioritou, proto pečlivě dodržujte všechny bezpečnostní pokyny uvedené v tomto návodu. Nemůžeme nést odpovědnost za případné škody nebo nehody, ke kterým dojde, pokud nebudete dodržovat tyto pokyny.

### UPOZORNĚNÍ:

**Nedodržení těchto pokynů může vést k vážnému zranění nebo poškození generátoru.**

# 3. BEZPEČNOSTNÍ ŠTÍTKY A SYMBOLY

## Bezpečnostní štítky:

| Symbol | Označení/vysvětlení |
|---|---|
|  | Před použitím generátoru si přečtěte bezpečnostní pokyny a porozumějte jim. |
|  | Při používání generátoru používejte ochranu sluchu. |
|  | Při provádění údržby nebo v případě, že je zařízení ponecháno bez dozoru a vypnuté, jej odpojte od zásuvek. |
|  | Upozornění: Palivo je vysoce těkavé, hořlavé a výbušné. |
|  | V blízkosti generátoru je zakázáno kouřit a používat otevřený oheň. |
|   | Upozornění: Během provozu vznikají toxické plyny, například oxid uhelnatý (což je plyn bez barvy a zápachu), který může vést k udušení. Generátor provozujte pouze venku, aby bylo zajištěno dostatečné větrání. |
|  | Upozornění: Při používání generátoru je přítomno nebezpečné napětí. Před prováděním údržby generátor vždy vypněte. |
|  | Generátor nesmí být připojen k veřejné síti. V případě nesprávného připojení hrozí nebezpečí požáru a materiálních škod včetně úrazu elektrickým proudem osobám používajícím generátor a pracujícím na veřejné síti. |
|  | Pozor: Nebezpečí zranění! Před zahájením servisních prací vypněte motor a vytáhněte konektor zapalovací svíčky. |

| Symbol | Označení/vysvětlení |
|---|---|
|  | Výfuk se během provozu velmi zahřívá. Před prováděním údržby nechte motor vychladnout, uskladněte jej a doplňte palivo. Nedotýkejte se výfuku, abyste se vyhnuli riziku popálení a zranění. |
|  | Před doplněním paliva do generátoru vypněte motor a nechte jej vychladnout. Palivo je extrémně hořlavé a za určitých podmínek může být výbušné. Generátor doplňujte pouze v dobře větraných prostorách, kde se nesmí vyskytovat otevřený oheň, jiskry a cigarety. Jakékoli rozlité palivo je třeba okamžitě odstranit. |
|  | **KONTROLA MOTOROVÉHO OLEJE**<br>Před kontrolou nebo doplněním oleje se ujistěte, že je generátor postaven na stabilní a rovný povrch s vypnutým motorem.<br>● Sejměte víčko olejové nádrže a zkontrolujte hladinu motorového oleje.<br>● Pokud je hladina oleje pod spodní ryskou hladiny, doplňte vhodný olej po rysku maximální hladiny. Při kontrole hladiny oleje nešroubujte víčko olejové nádrže.<br>● Pokud je olej znečištěný, vyměňte jej.<br>**⚠ Pozor!**<br>***Při kontrole nebo doplňování oleje musí být generátor z bezpečnostních důvodů vypnutý. Nedodržení těchto pokynů může vést k nebezpečným situacím, které mohou v krajním případě vést až k požáru generátoru.*** |

## Symboly:

 Uzemnění

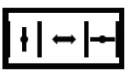 Páka sytiče

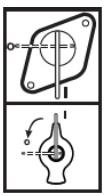 Palivový kohout

CZ



Ukazatel stavu paliva



Voltmetr

I / O

Zapnuto/vypnuto



Střídavý proud (AC)



Vypnutí při přetížení



Stejnosměrný proud (DC)
(pouze SG 4200B)

400V

0

230V

Přepínač volby ~400 V / ~230 V



Stav zámku startovacího klíče



Zahájení stavu přípravy



Směr otáčení klíčku pro startování motoru



Kladná stejnosměrná svorka / záporná stejnosměrná svorka (pouze SG 4200B)

L 1,2,3 AC 230V~

Podle zásuvky ~230 V

AC 400V

Podle zásuvky ~400 V

CZ

# 4. BEZPEČNOSTNÍ POKYNY

Děkujeme, že jste si vybrali náš generátor. Tento generátor je navržen tak, aby poskytoval spolehlivý výkon pro různé aplikace. Před zahájením provozu generátoru je nutné se seznámit s bezpečnostními opatřeními a pokyny uvedenými v této příručce. Seznamte se s vlastnostmi a funkcemi generátoru, abyste zajistili jeho bezpečný a efektivní provoz.

## 4.1 Odpovědnost uživatele

- Všechny bezpečnostní předpisy a pokyny si uschovejte na bezpečném místě pro budoucí použití.
- Předejte tuto příručku dočasným uživatelům generátoru.
- Jakékoli chyby při dodržování bezpečnostních předpisů a pokynů mohou mít za následek úraz elektrickým proudem, požár a/nebo vážné zranění.
- Veškerou údržbu generátoru nechte provádět autorizovaným a kvalifikovaným personálem údržby.
- Před jakýmkoli čištěním nebo výměnou/doplňováním oleje generátor vždy vypněte, aby nedošlo k úrazu při náhodném spuštění.
- Udržujte generátor mimo dosah neoprávněných uživatelů, dětí a domácích zvířat.
- Generátor není určen pro osoby se sníženými fyzickými, smyslovými nebo duševními schopnostmi nebo s nedostatkem zkušeností a znalostí.
- Generátor vždy udržujte v dobrém technickém stavu. To zahrnuje pravidelnou kontrolu generátoru, zda není poškozen, a zajištění funkčnosti všech bezpečnostních zařízení.
- Neodstraňujte ovládací panel a neměňte zapojení ovládacího panelu.
- Používejte vhodný oděv a osobní ochranné prostředky (OOPP) podle typu zásahu (ochranné rukavice, izolované rukavice, brýle, špunty do uší).

## 4.2 Nebezpečí spojená s neoprávněnými úpravami nebo zásahy do systému

- Neodstraňujte bezpečnostní kryty.
- Pro údržbu a příslušenství lze používat pouze originální díly.
- V nastavení motoru nebo generátoru se nesmí provádět žádné změny.
- Opravy a seřizování smí provádět pouze autorizovaný vyškolený personál.

### POZOR:

**Otáčky motoru byly z výroby nastaveny tak, aby byl zajištěn bezpečný provoz.**

**Nepokoušejte se měnit předvolbu rychlosti. Může dojít k poškození generátoru nebo připojeného zařízení.**

## 4.3 Nebezpečí související s výfukovými plyny

Výfukové plyny obsahují jedovatý oxid uhelnatý, plyn bez barvy a zápachu. Dýchání výfukových plynů může způsobit ztrátu vědomí a může vést ke smrti.

### UPOZORNĚNÍ:

**Nikdy nepoužívejte generátor v domě, garáži, ve sklepě, ve sklepních prostorách, v jakémkoli typu vozidla, přívěsu nebo lodi nebo v jakémkoli uzavřeném nebo částečně uzavřeném prostoru.**

**Nikdy nepoužívejte generátor v blízkosti otevřených dveří, oken, větracích otvorů nebo poklopů.**

## 4.4 Nebezpečí související s polohováním a stabilitou

- Umístěte generátor do bezpečné, rovné polohy na rovný, čistý, neklouzavý a stabilní povrch.
- Během práce generátor neotáčejte, nenaklánějte ani neměňte jeho polohu.
- Generátor musí zůstat během provozu v klidu.

## 4.5 Nebezpečí související s přepravou

- Zajistěte generátor proti posunutí a převrácení během přepravy.
- Nepoužívejte generátor, pokud je přepravován nebo zvedán.
- Nepoužívejte generátor, pokud je skladován.

## 4.6 Nebezpečí související s požárem a popáleninami

- Během provozu umístěte generátor alespoň 1 metr od budov a jakéhokoli typu vozidla, přívěsu, lodi nebo jiného zařízení.
- Před uvedením generátoru do provozu proveďte další opatření k zabránění požáru a výbuchu, například zajistěte vhodné hasicí přístroje.
- V blízkosti generátoru neskladujte hořlavé materiály.
- Nepoužívejte generátor s odstraněnými koly a/nebo gumovými nožkami.

### UPOZORNĚNÍ:

**Horké povrchy. Spalovací motor a tlumič výfuku generátoru se během provozu zahřívají a mohou zůstat horké ještě nějakou dobu po zastavení motoru. Nedotýkejte se těchto částí, pokud jsou horké, protože mohou způsobit popáleniny.**

- Před uložením generátoru do vnitřních prostor nechte motor alespoň 30 minut vychladnout.
- Nepoužívejte generátor na místech s vysokým rizikem požáru.

## 4.7 Nebezpečí související s mechanickou bezpečností

- Nedotýkejte se žádných mechanicky poháněných částí.
- Neodstraňujte bezpečnostní kryty.

## 4.8 Nebezpečí související s elektrickou bezpečností

- Nepřipojujte generátor paralelně s jinými generátory.
- Při práci ve venkovním prostředí používejte pouze

CZ

prodlužovací kabely schválené pro venkovní použití a odpovídajícím způsobem označené (H07RN).

- Nikdy nepoužívejte vadné nebo poškozené elektrické zařízení, včetně prodlužovacích kabelů a zástrček.
- Před připojením ke generátoru zkontrolujte bezvadnost prodlužovacích kabelů. Nikdy nepoužívejte vadné nebo poškozené kabely.
- Celková délka použitých prodlužovacích kabelů nebo mobilních rozvodů by neměla překročit 50 m pro 1,5 $mm^2$ a 100 m pro 2,5 $mm^2$. Použití libovolně dlouhého prodlužovacího kabelu může vést k poklesu výkonu, což může mít vliv na používání připojených nástrojů nebo zařízení.
- Nikdy se generátoru nedotýkejte mokrýma rukama.
- Nikdy nepoužívejte generátor za deště, sněžení, při vysoké vlhkosti vzduchu, v blízkosti bazénu nebo zavlažovacího systému nebo když máte mokré ruce.

**UPOZORNĚNÍ:**

**Uzemnění pomáhá předcházet úrazům elektrickým proudem a úrazům elektrickým proudem tím, že zajišťuje cestu, po které je přebytečný elektrický proud sveden země.**

**Informace o správných metodách uzemnění naleznete v této příručce.**

**Zkontrolujte, zda je generátor řádně uzemněn a zda jsou uzemňovací spoje pevné.**

CZ

## 4.9 Nebezpečí související s palivem a tankováním

- Při doplňování paliva do generátoru vždy vypněte motor.
- Palivo a palivové výpary jsou vysoce hořlavé nebo výbušné.
- Nedoplňujte palivo ani nevyprazdňujte nádrž v blízkosti otevřených světel, ohně nebo jisker.
- Nekuřte v blízkosti paliva a chraňte se jiných plamenů a jisker.
- Při doplňování paliva do generátoru dbejte na to, aby nedošlo k rozlití paliva na motor nebo výfukové potrubí.
- Palivovou nádrž nikdy nepřeplňujte.

## 4.10 Nebezpečí související s provozními podmínkami

- Nevystavujte generátor vlhkosti nebo prachu.
- Přípustná teplota okolí: - 10 až + 40 °C, maximální přípustná nadmořská výška 1 000 m, maximální přípustná relativní vlhkost: 90 % (bez kondenzace).
- Chraňte elektrické a elektronické součásti před působením vlhkosti.
- Nepoužívejte generátor v prostředí s nebezpečím výbuchu.
- Nikdy nezakrývejte generátor, když je v provozu.

## 4.11 Nebezpečí související s baterií

Baterie představují potenciální nebezpečí kvůli produkci výbušného plynného vodíku. Vznícení těchto plynů může mít za následek vážné zranění nebo oslepnutí. Při nabíjení je důležité zajistit dostatečné větrání.

Jiskra nebo plamen mohou způsobit explozi baterie s takovou silou, že vás vážně zraní.

S baterií nemanipulujte, protože obsahuje nebezpečné látky.

**UPOZORNĚNÍ:**

**Sloupky, svorky a související příslušenství baterií obsahují olovo a jeho sloučeniny.**

**Po manipulaci s nimi si důkladně umyjte ruce.**

### 4.12 Zbytková rizika

Generátory elektrické energie mohou představovat zbytková rizika, i když jsou používány správně. Z typu a konstrukce generátoru lze odvodit následující potenciální nebezpečí:

- **Úraz elektrickým proudem:** Kontakt s elektrickými přípojkami nebo součástmi generátoru může způsobit úraz elektrickým proudem.
- **Poškození sluchu:** Nepřetržitý provoz generátoru bez ochrany sluchu může poškodit sluch.
- **Otrava oxidem uhelnatým:** Vdechování výfukových plynů ze spalovacího motoru může vést k otravě oxidem uhelnatým.
- **Popáleniny kůže:** Kontakt s palivem může způsobit popáleniny kůže.
- **Horké součásti:** Kontakt s horkými částmi může způsobit nebezpečí zranění nebo poškození.

Pro minimalizaci těchto rizik je důležité přijmout následující opatření:

- Vždy se řiďte tímto návodem k použití.
- Při delší práci s generátorem používejte ochranu sluchu.
- Řádně větrejte prostor kolem generátoru, abyste zabránili hromadění oxidu uhelnatého.
- Vyhněte se kontaktu s palivem.
- Vyhněte se kontaktu s jakýmkoli horkým povrchem.

## 5. SPRÁVNÉ POUŽITÍ

- Generátor je určen pro aplikace, které vyžadují napájení 230 V a 400 V AC nebo 12 V DC (12 V DC pouze pro SG 4200B).
- Generátor je určen k napájení elektrického nářadí nebo zařízení. Při používání generátoru s nářadím nebo zařízeními zkontrolujte jejich kompatibilitu s napájením generátoru podle pokynů příslušného výrobce.
- V případě pochybností se obraťte na autorizovaného prodejce příslušného spotřebiče. Generátor se smí používat pouze k předepsanému účelu. Jakékoli jiné použití se považuje za zneužití.

### 5.1 Provozní režim S1 (nepřetržitý provoz)

Generátor lze trvale provozovat s výkonem uvedeným v části „Technické údaje“ (S1).

### 5.2 Provozní režim S1 (dočasný provoz)

Generátor může být dočasně provozován s výkonem uvedeným v části „Technické údaje“ (S2).

Poté musí být generátor na chvíli zastaven, aby se nepřehřál.

## 6. TECHNICKÉ ÚDAJE

Viz technický list (samostatný dokument).

Údaje uvedené v „Technických údajích“ pro hladinu akustického výkonu (LWA) a hladinu akustického tlaku (LpA) jsou emisní hladiny a nemusí nutně představovat bezpečné pracovní hladiny. Ačkoli existuje korelace mezi emisemi a úrovní expozice, nelze ji spolehlivě použít k určení, zda jsou či nejsou nutná další bezpečnostní opatření. Mezi faktory, které ovlivňují skutečnou úroveň expozice pracovní síly, patří vlastnosti pracovní místnosti, další zdroje hluku atd., tj. počet strojů a dalších sousedních procesů, a doba, po kterou je obsluha vystavena hluku. Přípustná úroveň expozice se může v jednotlivých zemích lišit. Tyto informace však umožní uživateli stroje lépe vyhodnotit nebezpečí a riziko.

Technické údaje se mohou lišit v závislosti na typu a mohou se změnit bez předchozího upozornění.



## 7. KONTROLA PŘED PROVOZEM

Odstraňte obalový materiál a zkontrolujte, zda byly dodány všechny položky. Umístěte generátor na pevný, rovný povrch v blízkosti elektrického zařízení a zajistěte řádné větrání.

Před každým uvedením generátoru do provozu proveďte tyto předprovozní kontroly:

### 7.1 Vizuální kontrola

- Nezapomeňte generátor zkontrolovat na rovném povrchu se zastaveným motorem.
- Odpojte veškerá elektrická zařízení, která již mohou být připojena ke generátoru.
- Ujistěte se, že generátor má dostatečné větrání a může pracovat v bezpečném stavu (viz kapitola „Bezpečnostní pokyny“).
- Zkontrolujte, zda je kabel zapalování připevněn k zapalovací svíčce.
- Proveďte vizuální kontrolu na poškození.
- Zkontrolujte, zda jsou všechny ochranné kryty na svém místě.
- Podívejte se kolem motoru a pod něj, zda z něj neuniká olej nebo palivo.
- Zkontrolujte, zda jsou svorky baterie připojeny.



**POZNÁMKA:**

**Nepoužívejte tento generátor s odstraněnými koly a/nebo gumovými nožičkami. Zkontrolujte, zda jsou gumové nožky správně namontovány a kola upevněna k nápravě.**

### 7.2 Kontrola motorového oleje (obr. 2)

- Zkontrolujte hladinu motorového oleje pomocí plnicí zátky oleje (položka 10).
- Při kontrole hladiny oleje nešroubujte víčko olejové nádrže.
- V případě potřeby doplňte doporučený olej až na horní mez.

**POZNÁMKA:**

**Použití oleje bez detergentů nebo oleje pro dvoutaktní motory by mohlo zkrátit životnost motoru.**

**Používejte pouze čistý čtyřtaktní motorový olej (15W40 nebo 5W30, pokud je teplota nižší než 0 °C).**

Použitý motorový olej likvidujte způsobem, který je šetrný k životnímu prostředí. Likvidujte jej v souladu se způsoby stanovenými místními předpisy.

Nevyhazujte ji do koše ani nevylévejte na zem.

### 7.3 Kontrola hladiny paliva

- Zkontrolujte hladinu paliva na ukazateli nádrže (položka 1).
- Před doplňování paliva zavřete palivový kohout (položka 16).
- Pokud je hladina paliva nízká, doplňte palivo.
- Po doplnění paliva pevně utáhněte víčko palivové nádrže (položka 2).
- Před nastartováním motoru důkladně setřete rozlité palivo.

**POZOR:**

**Používejte pouze *bezolovnatý benzín* (E10).**

**Nemíchejte jej.**

**UPOZORNĚNÍ:**

**Dávejte pozor, aby se do paliva nedostal prach, nečistoty, voda nebo jiné cizí předměty.**

## 8. UVEDENÍ DO PROVOZU

Generátor je dodáván bez provozních kapalin, jako je palivo nebo motorový olej.

Před prvním spuštěním motoru je nutné naplnit motor olejem.

### 8.1 Sestava kola (obr. 3)

- Vezměte jeden konec šroubu (položka 25) a prostrčte jej otvorem v rámu.
- Šroub zajistěte připevněním matice a podložky na druhý konec.
- Nasaďte objímku na zbývající konec šroubu (položka 25).
- Umístěte kolo na zásuvku.
- Na šroub nasaďte podložku a zajistěte jej maticí.
- Stejný postup zopakujte při montáži levého bočního kola.

**POZNÁMKA:**

**Kola by měla být nafouknuta tak, jak byla dodána, s nižším tlakem (max. manometr 3 bar/0,3 MPa).**

### 8.2 Sestava gumových nožek (obr. 4)

- Přidržte nožku (položka 19) u rámu, jak je znázorněno na obrázku.
- Vložte šroub do otvoru v rámu a do otvoru v nožce.
- Šroub zajistěte maticí.
- Stejný postup zopakujte i u zbývajících tří šroubů a matic.

### 8.3 Sestava přepravní rukojeti (obr. 5)

- Umístěte rukojeť pro přenášení (položka 18) na rám na určené místo.
- Připevněte rukojeť k rámu pomocí šroubů a dvou podložek, jak je znázorněno na obrázku. 5.
- Uživatel může nastavit polohu rukojeti pro přenášení uvolněním knoflíku a otočením rukojeti pro přenášení (položka 18) do vodorovné polohy.

## 8.4 Sestava baterie (obr. 6)

**UPOZORNĚNÍ:**

**Sloupky, svorky a související komponenty baterie obsahují olovo a jeho sloučeniny. Po manipulaci s nimi si důkladně umyjte ruce.**

Baterie byla odpojena kvůli přepravě. Tento postup proveďte při vypnutém generátoru. Při instalaci baterie postupujte podle níže uvedených pokynů:

- Určete umístění baterie a jejího držáku; Pásek držáku je vybaven jedním nebo dvěma šrouby, které drží baterii na místě.
- Dbejte na správnou polohu baterie a upevněte ji pomocí držáku.
- Začněte připojením kladného (+) kabelu baterie ke kladnému (+) pólu baterie (oba červené barvy) a ujistěte se, že je šroub pevně dotažen.
- Poté připojte záporný vodič baterie (–) (černé barvy) k zápornému pólu (–) baterie (modrá barva) a pevně utáhněte šroub.
- Zkontrolujte, zda je pásek držáku baterie utažený.
- Nikdy neprovozujte generátor bez nasazeného držáku baterie, protože to může vést ke zhoršení výkonu motoru a generátoru.



## 8.5 Uzemnění (obr. 1a)

Skříň musí být spojena se zemí, aby se odváděla statická elektřina.

- Připojte jeden konec kabelu k uzemňovací přípojce (položka 6) na generátoru,
- připojte druhý konec téhož kabelu k vnějšímu uzemnění (například k uzemňovací tyči).

**POZNÁMKA:**

**Použijte uzemňovací vodič s dostatečnou proudovou kapacitou.**

**Průměr uzemňovacího vodiče: 0,12 mm (0,005 palce) na ampér – např.: 10 ampér – 1,2 mm (0,055 palce).**

## 8.6 Startování motoru (navíjecí startér)

Při spouštění motoru pomocí tažné šňůry postupujte podle následujících pokynů:

Nepřipojujte elektrické nářadí nebo zařízení před spuštěním motoru.

- Otevřete palivový kohout (obr. 7a – položka 16) otočením dolů.
- Přesuňte elektrický startér (obr. 8 – item 15) do polohy „ON“.
- Přesuňte páčku sytiče (obr. 9 – item 13) do polohy IØI.
- Spusťte motor pomocí tažné šňůry (obr. 10 – položka 14) silným zatažením za rukojeť. Pokud motor nenastartuje, znovu zatáhněte za rukojeť.
- Po nastartování motoru zatlačte páčku sytiče (položka 13) zpět (obr. 9b).

**POZOR:**

**Při práci s tažnou šňůrou používejte ochranné rukavice. Motor se může při spouštění náhle roztočit a způsobit poranění rukou.**

**POZNÁMKA:**

**Za tažnou šňůru startéru vždy tahejte pomalu, dokud neucítíte počáteční odpor, a teprve poté za ni zatáhněte rychle, abyste motor nastartovali.**

**Nedovolte, aby se tažná šňůra samovolně vracela zpět.**

## 8.7 Startování motoru (elektrický startér)

Při spouštění motoru pomocí elektrického startéru postupujte podle následujících pokynů:

- Nepřipojujte elektrické nářadí nebo zařízení před spuštěním motoru.
- Zkontrolujte napětí baterie. Napětí by nemělo být nižší než 12 V. Pokud je napětí baterie nižší než 12 V, před spuštěním generátoru baterii odpovídajícím způsobem nabijte.
- Přesuňte páčku sytiče (obr. 9 – item 13) do polohy IØI.
- Otevřete palivový kohout (obr. 7a – položka 16) otočením dolů.
- Otočte elektrickým startérem (položka 15) klíčkem do polohy „START“, dokud se motor nerozběhne (obr. 11a).
- Po nastartování motoru zatlačte páčku sytiče (položka 13) zpět (obr. 9b).

### UPOZORNĚNÍ:

**Nepřipojujte elektrické nářadí nebo zařízení před spuštěním motoru.**

**Nikdy nepoužívejte generátor ve vnitřních prostorách nebo v uzavřených prostorách, jako jsou garáže, půdy a sklepy.**

### UPOZORNĚNÍ:

**Pokud je generátor umístěn v uzavřeném prostoru, otevřená okna a dveře NEMUSÍ zabránit hromadění CO (oxidu uhelnatého).**

**Nepoužívejte generátor venku, pokud by jeho umístění v blízkosti dveří, oken a větracích otvorů mohlo způsobit vniknutí CO do obývaných prostor a jeho hromadění.**

### POZNÁMKA:

**Pokud se u vás nebo u jiných osob projeví příznaky otravy oxidem uhelnatým (CO) (mohou to být mimo jiné: závratě, bolesti hlavy, nevolnost, ospalost):**

1) **Okamžitě se přesuňte na čerstvý vzduch a vyhledejte lékařskou pomoc.**
2) **Nevstupujte zpět do oblasti, dokud ji vyškolený a řádně vybavený personál nepovažuje za bezpečnou.**

## 8.8 Připojení nástrojů nebo zařízení ke generátoru

- Připojte zařízení, které chcete používat, k zásuvkám (položka 3).
- Tyto zásuvky mohou být načítány průběžně (podle hodnoty S1) a dočasně (podle hodnoty S2).
- Hodnoty S1 a S2 najdete v části „Technické údaje“.

### UPOZORNĚNÍ:

**Nepřipojujte generátor k domácí elektrické síti, protože by mohlo dojít k poškození samotného generátoru nebo jiných elektrických spotřebičů v domácnosti.**

**Nepřipojujte generátor paralelně s jakýmikoli jinými generátory.**

### POZNÁMKA:

**Některé elektrické spotřebiče (elektrické pily, vrtačky atd.) mohou mít při použití ve ztížených podmínkách vyšší spotřebu energie.**

## 8.9 Svorky 12 V DC (pouze pro SG 4200B)

Svorky stejnosměrného proudu se mohou používat **POUZE** pro nabíjení 12V automobilových baterií.

Svorky 12 V DC (položka 5) jsou červeně označeny jako kladná (+) svorka a černě jako záporná (–) svorka.

### UPOZORNĚNÍ:

**Abyste zabránili možnosti vzniku jiskry v blízkosti baterie, připojte nabíjecí kabel nejprve ke generátoru a poté k baterii. Po dokončení odpojte kabelové svorky nejprve u baterie.**

**Před připojením svorek nabíjecího kabelu k baterii, která je namontována ve vozidle, odpojte kabel baterie vozidla. Po úplném odstranění svorek nabíjecího kabelu znovu připojte kabel akumulátoru vozidla. Tento postup zabrání možnosti zkratu a jiskření při náhodném kontaktu mezi pólem akumulátoru a rámem nebo karoserií vozidla.**

**Nabíjení 12V baterie:**

- Připojte nabíjecí kabely (položka 22) ke svorkám 12 V DC (položka 5) na generátoru se správnou polaritou (kladný [+] na červenou svorku generátoru a záporný [–] na černou svorku generátoru).
- Připojte svorky na baterii k nabíjení pomocí stejných barev polarity, jaké jsou použity na konektorech generátoru (kladný bod baterie [+] na červenou svorku a záporný bod baterie [–] na černou svorku).
- Po dokončení **odpojte kabelové svorky nejprve u baterie**.

### POZOR:

**Nepokoušejte se nastartovat motor automobilu, pokud je generátor stále připojen k baterii. To může způsobit poškození generátoru.**

### POZOR:

**Připojte kladný pól baterie ke kladnému nabíjecímu kabelu. Dbejte na to, abyste nabíjecí kabely nepřehodili, protože by mohlo dojít k vážnému poškození generátoru i baterie.**

## 8.10 Vypnutí motoru

- Před vypnutím generátoru jej nechte krátce běžet bez nářadí a zařízení, aby mohl vychladnout.
- Přesuňte elektrický startér (položka 15) do polohy „OFF“ (obr. 11b).
- Zavřete palivový kohout (obr. 7b).

## 8.11 Vypnutí při přetížení pro zásuvky

**Důležité!** Generátor je vybaven systémem proti přetížení.

Tím se zásuvky vypnou (položky 3/4). Zásuvky (položky 3/4) můžete znovu spustit stisknutím vypínače přetížení (položky 7a/7b).

**Důležité!** Pokud k tomu dojde, snižte množství elektrické energie odebírané z generátoru nebo odstraňte vadný přístroj či zařízení připojené ke generátoru.

V případě přetížení se 12V přípojka vypne (pouze u SG 4200B). Stisknutím spínače přetížení (položka 7c) lze 12V přípojku opět uvést do provozu.

V případě nutnosti opravy se obraťte na středisko služeb zákazníkům.

CZ

# 9. ČIŠTĚNÍ, ÚDRŽBA A SKLADOVÁNÍ

Před prováděním jakékoli údržby nebo servisu generátor vypněte a odpojte nářadí nebo zařízení.

- Okamžitě vypněte generátor a kontaktujte servisní stanici:
  a) v případě neobvyklých vibrací nebo hluku;
  b) pokud se zdá, že je motor přetížený nebo vynechává zapalování.

## 9.1 Čištění

Udržujte celý generátor co nejméně znečištěný a zaprášený.

Po každém ukončení používání (po vychladnutí) generátor vyčistěte.

Zařízení pravidelně čistěte vlhkým hadříkem a jemným mýdlem. Nepoužívejte čisticí prostředky ani rozpouštědla; ty by mohly poškodit plastové části zařízení. Zajistěte, aby do generátoru nepronikala voda.

## 9.2 Vzduchový filtr (obr. 12)

Vzduchový filtr pravidelně čistěte a v případě potřeby jej vyměňte.

- Otevřete obě svorky a sejměte kryt vzduchového filtru.
- Vyjměte filtrační vložky.
- K čištění prvků nepoužívejte abrazivní čisticí prostředky ani benzín.
- Vyčistěte vložky poklepáním na rovný povrch. V případě potřeby je nejprve očistěte mýdlovou vodou a poté je opláchněte čistou vodou a vysušte na vzduchu.
- Sestavte v opačném pořadí.

**POZOR:**

**Nikdy nepoužívejte motor bez vložky vzduchového filtru. Rychlé opotřebení motoru je důsledkem nasávání nečistot, jako je prach a špína, přes karburátor do motoru.**

## 9.3 Zapalovací svíčka (obr. 13)

Po 20 hodinách provozu zkontrolujte, zda není zapalovací svíčka (položka 26) znečištěná a případně ji vyčistěte měděným drátěným kartáčem. Poté proveďte servis zapalovací svíčky po každých 100 hodinách provozu.

- Otočením sundejte manžetku zapalovací svíčky.
- Dodaným klíčem na zapalovací svíčky vyjměte zapalovací svíčku.
- Sestavte v opačném pořadí.

## 9.4 Výměna oleje (obr. 14-17)

Motorový olej je nejvhodnější měnit při provozní teplotě motoru.

- Používejte pouze motorový olej (15W40 a 5W30, pokud je teplota nižší než 0 °C).
- Umístěte generátor na mírně nakloněnou plochu tak, aby se vypouštěcí zátka oleje nacházela na dolním konci.
- Otevřete plnicí zátku oleje (položka 10).
- Otevřete vypouštěcí zátku oleje (obr. 14 – položka 9) a nechte horký motorový olej vytéct do odkapávací misky (obr. 15).
- Po vypuštění starého oleje uzavřete vypouštěcí zátku oleje (obr. 16) a znovu postavte generátor na rovný povrch.
- Doplňte motorový olej až po horní rysku na měrce oleje (obr. 17).
- Odpadní olej řádně zlikvidujte.

**POZNÁMKA:**

**Pro kontrolu hladiny oleje měrku nešroubujte, ale zasuňte ji až po závit.**

Použitý olej řádně zlikvidujte a odneste jej na sběrné místo. Většina čerpacích stanic, servisů a recyklačních center přijímá použitý olej zdarma. Do použitého oleje nepřidávejte nemrznoucí směs ani převodovou kapalinu. Použitý olej uchovávejte mimo dosah dětí a mimo dosah zdrojů vznícení.

## 9.5 Vypínání v důsledku nedostatku oleje

Vypínač nedostatku oleje (položka 11) reaguje, pokud je v motoru příliš málo oleje. V takovém případě nebude možné motor nastartovat nebo se po krátké době automaticky vypne. Motor lze znovu nastartovat až po doplnění motorového oleje (viz odstavec „Výměna oleje“).

## 9.6 Výměna baterie

Tento postup proveďte při vypnutém generátoru.

- Identifikujte záporný (–) kabel baterie, označený černě, a uvolněte jej.
- Identifikujte kladný (+) kabel baterie, označený červeně, a uvolněte jej.

**UPOZORNĚNÍ:**

**Dbejte na to, abyste nejprve uvolnili záporný a poté kladný konektor, aby nedošlo k úrazu elektrickým proudem.**

**Nedotýkejte se současně kladného a záporného pólu baterie.**

- Pásek držáku baterie je vybaven jedním nebo dvěma šrouby, které jej drží na místě, odšroubujte je a sejměte.
- Vyjměte vybitou baterii a nainstalujte novou, přičemž dbejte na to, aby byla umístěna stejně jako předchozí.
- Znovu připojte kabely baterie, tentokrát od kladného a poté od záporného.
- Novou baterii upevněte pomocí držáku.
- Použitou baterii zlikvidujte ve sběrném středisku podle místních předpisů. Nevyhazujte baterii do okolního životního prostředí (viz také kapitola „likvidace a recyklace“).

**POZOR:**

**Baterie obsahuje kyselinu, zacházejte s ní opatrně.**

## 9.7 Skladování

Dlouhodobé skladování generátoru bude vyžadovat určité preventivní postupy, aby se zabránilo jeho poškození.

- Vypněte generátor
- Vypusťte všechno palivo z palivové nádrže do vhodné schválené nádoby.
- Zkontrolujte, zda je palivový kohout (položka 16) v poloze „OFF“ (viz obr. 7b).
- Nechte generátor vychladnout.
- Demontujte zapalovací svíčku.
- Motor skladujte na bezpečném, suchém a větraném místě pod krytem, aby se na generátoru neusazoval prach a nečistoty.

**Důležité:** **Palivovou nádrž nevyprazdňujte v uzavřených prostorách. Během provozu nekuřte a nepoužívejte otevřený oheň. Výpary z paliva mohou způsobit výbuch a požár.**

**DŮLEŽITÉ!**

Nikdy neskladujte generátor na volném prostranství.

**UPOZORNĚNÍ:**

**Palivo může být za určitých podmínek vysoce hořlavé a výbušné. Je důležité vyhnout se skladování paliva v těsné blízkosti zdrojů tepla.**

## 9.8 Objednávání náhradních dílů:

Při objednávání náhradních dílů uveďte následující údaje:

- Typ generátoru.
- Číslo výrobku generátoru.

## 10. LIKVIDACE A RECYKLACE

Přístroj je dodáván v obalu, který zabraňuje poškození při přepravě. Tyto obaly jsou surovinou, a proto je lze znovu použít nebo vrátit do systému surovin.

Jednotka a její příslušenství jsou vyrobeny z různých druhů materiálů, například z kovu a plastu.



### INFORMACE PRO UŽIVATELE ELEKTRICKÝCH A ELEKTRONICKÝCH ZAŘÍZENÍ (EEE).

Vezměte prosím na vědomí, že tyto informace jsou poskytovány za účelem zajištění souladu s právními požadavky směrnice o OEEZ a za účelem podpory odpovědných a ekologicky šetrných postupů likvidace:

Přítomnost symbolu přeškrtnuté popelnice na zařízení nebo jeho obalu znamená, že výrobek musí být po skončení své životnosti likvidován odděleně od ostatního odpadu.




### INFORMACE O BATERII PRO UŽIVATELE.

Upozorňujeme, že tyto informace jsou poskytovány za účelem zajištění souladu s právními požadavky směrnice 2006/66/ES o bateriích a akumulátorech a odpadních bateriích a akumulátorech a za účelem podpory odpovědných a ekologicky šetrných postupů likvidace.

Přeškrtnutý kontejner na baterie znamená, že po skončení životnosti musí být výrobek likvidován odděleně od ostatního odpadu, aby bylo zajištěno jeho řádné zpracování a recyklace. U baterií jsou kromě symbolu uvedeny i chemické symboly příslušných kovů: rtuť (Hg), olovo (Pb) a kadmium (Cd), pokud baterie obsahuje více než 0,0005 % rtuti, 0,004 % olova nebo 0,002 % kadmia.



- Uživatelé, kteří hodlají zařízení zlikvidovat, musí zajistit jeho odevzdání do zařízení pro oddělený sběr zřízených místními úřady nebo použít alternativní možnosti podle místních předpisů.
- Správná likvidace zařízení přispívá k prevenci možných nepříznivých účinků na životní prostředí a lidské zdraví v důsledku nesprávného nakládání s odpady.
- Recyklace materiálů, z nichž je zařízení vyrobeno, podporuje ochranu přírodních zdrojů a snižuje dopad na životní prostředí.
- Uživatelé, kteří nedodržují předpisy týkající se likvidace směrnice o OEEZ a směrnice 2006/66/ES o bateriích a akumulátorech a odpadních bateriích a akumulátorech, mohou být vystaveni sankcím stanoveným vnitrostátními právními předpisy.

Další informace o systémech odděleného sběru baterií a akumulátorů podle směrnice o odpadních elektrických a elektronických zařízeních a směrnice 2006/66/ES o bateriích a akumulátorech a o odpadních bateriích a akumulátorech získáte na místním úřadě.

## 11. PŘEPRAVA

Při přepravě generátoru postupujte podle následujících kroků:

- Vypněte generátor.
- Nechte generátor vychladnout.
- Zavřete palivový kohout (obr. 7b).

Abyste zajistili bezpečnou přepravu tohoto generátoru, ujistěte se, že je k dispozici **alespoň jedna osoba přidělená ke každé přepravní rukojeti** (položky 21).

### UPOZORNĚNÍ:

**Nepoužívejte generátor, pokud je na vozidle. Sundejte generátor z vozidla a používejte jej na dobře větraném místě.**

**Neumísťujte generátor na vozidlo na přímém slunečním světle. Ponechání generátoru v uzavřeném vozidle po delší dobu může způsobit odpařování paliva v důsledku vysokých teplot, což může vést k výbuchu.**

**Při použití lan nebo vázacích popruhů k zajištění generátoru pro přepravu dbejte na to, abyste jako upevňovací body použili pouze tyče rámu. Nepřipevňujte lana ani popruhy k žádným částem těla generátoru nebo rukojeti.**

## 12. ŘEŠENÍ PROBLÉMŮ

| SUŠIČKY | PŘÍČINA | NÁPRAVA |
|---|---|---|
| Motor nenastartuje | 1. Vypnutí pro nedostatek oleje nereagovalo<br>2. Zanesená zapalovací svíčka<br>3. Žádné palivo<br>4. Příliš nízké napětí baterie | 1. Zkontrolujte hladinu oleje, doplňte motorový olej<br>2. Vyčistěte nebo vyměňte zapalovací svíčku (rozteč elektrod 0,6–0,7 mm).<br>3. Doplňte palivo / zkontrolujte palivový kohout<br>4. Nabijte baterii |
| Generátor má příliš nízké nebo žádné napětí | 1. Vadný regulátor nebo kondenzátor<br>2. Spustilo se vypnutí při přetížení<br>3. Zanesený vzduchový filtr | 1. Kontaktujte svého prodejce<br>2. Spusťte jistič a snižte zátěž<br>3. Vyčistěte nebo vyměňte filtr |

## 13. PLÁN ÚDRŽBY

Účelem plánu údržby je udržovat generátor v co nejlepším provozním stavu.

Proveďte kontrolu nebo servis podle níže uvedené tabulky.

| Pravidelné období služby. Provádějte každý uvedený měsíc nebo v intervalu provozních hodin, podle toho, co nastane dříve. / POLOŽKA | | Každé použití | První měsíc nebo 20 hodin | Každé 3 měsíce nebo 50 hodin | Každých 6 měsíců nebo 100 hodin | Každý roky nebo 200 hodin |
|---|---|---|---|---|---|---|
| Motorový olej | Kontrola hladiny | ● | | | | |
| | Výměna | | ● | | ● | |
| Vzduchový filtr | Kontrola | ● | | | | |
| | Čištění | | | ● (1) | | |
| Zapalovací svíčka | Kontrolní seřízení | | | | ● | |
| | Výměna | | | | | ● |
| Svodič jisker | Čištění | | | | ● | |
| Vůle ventilů | Kontrolní seřízení | | | | | ● (2) |
| Spalovací komora | Čištění | Po každých 300 hodinách (2) | | | | |
| Palivová nádrž a filtr | Čištění | | | | ● (2) | |
| Palivová trubka | Kontrola | Každé 2 roky (v případě potřeby vyměňte) (2) | | | | |

**Poznámka:**

(1) Při používání v prašných oblastech provádějte servis častěji.

(2) Tyto položky by měl servisovat váš servisní prodejce, servisní postupy naleznete v příručce.

Nedodržení tohoto plánu údržby může mít za následek nezáruční poruchy.

CZ

## 1. IDENTIFIKÁCIA KOMPONENTOV

Pozrite si obrázok vyššie, kde sú očíslované hlavné časti generátora.

1. Ukazovateľ nádrže
2. Uzáver palivovej nádrže
3. Zásuvky na 230 V
4. Zásuvka na 400 V
5. 12 V svorky DC (len SG 4200B)
6. Pripojenie uzemnenia

7a. Poistka proti preťaženiu na 230 V

7b. Poistka proti preťaženiu na 400 V

7c. Vypínač preťaženia na 12 V (len SG 4200B)

8. Voltmeter
9. Zátka na vypúšťanie oleja
10. Zátka plniaceho otvoru oleja
11. Vypnutie pri nedostatku oleja
12. Elektrický štartovací kľúč
13. Páčka sýtiča
14. Ťahacie lanko
15. Elektrický štartér
16. Palivový kohút
17. Kolesá
18. Rukoväť na prenášanie

18a. Montážna sada s rukoväťou na prenášanie

19. Gumové pätky
20. Batéria
21. Rukoväte na prenášanie
22. Kábel adaptéra do zásuvky jednosmerného prúdu (len SG 4200)
23. Súprava kľúčov pre zapaľovacie sviečky
24. Súprava vzduchového filtra
25. Súprava na montáž kolies
26. Zapaľovacia sviečka
27. Prepínač 230 V/400 V
28. Tlmič výfuku

## 2. ÚVOD

Pred použitím generátora je nevyhnutné prečítať si celý tento návod a porozumieť mu. Obsahuje dôležité pokyny a bezpečnostné pokyny, ktoré vám pomôžu bezpečne prevádzkovať generátor a vyhnúť sa prípadným rizikám alebo nebezpečenstvám.

Venujte zvýšenú pozornosť textu označenému nasledovnými slovami, pretože upozorňujú na potenciálne nebezpečenstvá:



### UPOZORNENIE:

**Označuje nebezpečenstvo, ktoré môže viesť k smrti alebo vážnemu zraneniu, ak sa nedodržia pokyny.**



### POZOR:

**Označuje nebezpečenstvo, ktoré môže viesť k ľahkému zraneniu alebo poškodeniu zariadenia, ak sa nedodržia pokyny.**



### POZNÁMKA:

**Uvádza ďalšie informácie, ktoré nie sú nevyhnutné pre bezpečnú prevádzku, ale môžu byť užitočné.**

Nezabudnite, že tento návod je dôležitou súčasťou generátora a musí byť uložený v jeho blízkosti. Ak generátor odovzdáte niekomu inému, odovzdajte mu aj tento návod.

Žiadna časť tejto publikácie sa nesmie reprodukovať bez písomného súhlasu.

Vaša bezpečnosť je našou najvyššou prioritou, preto pozorne dodržiavajte všetky bezpečnostné pokyny uvedené v tomto návode. Nemôžeme niesť zodpovednosť za prípadné škody alebo nehody, ku ktorým dôjde pri nedodržiavaní týchto pokynov.



### UPOZORNENIE:

**Ignorovanie týchto pokynov môže mať za následok vážne zranenie alebo poškodenie generátora.**

# 3. BEZPEČNOSTNÉ ŠTÍTKY A SYMBOLY

## Bezpečnostné štítky:

| Symbol | Označenie/vysvetlenie |
|---|---|
|  | Pred použitím generátora si prečítajte bezpečnostné pokyny a porozumejte im. |
|  | Pri používaní generátora používajte chrániče sluchu. |
|  | Odpojte všetky zariadenia od zásuviek generátora pri vykonávaní jeho údržby alebo ak zostane bez dozoru a je vypnutý. |
|  | Upozornenie: palivo je veľmi prchavé, horľavé a výbušné. |
|  | V blízkosti generátora je zakázané fajčiť a používať otvorený oheň. |
|   | Upozornenie: počas prevádzky vznikajú toxické plyny, napríklad oxid uhoľnatý (bezfarebný plyn bez zápachu), ktorý môže spôsobiť udusenie. Generátor prevádzkujte len vonku, aby ste zabezpečili dostatočné vetranie. |
|  | Upozornenie: Pri používaní generátora vzniká nebezpečné napätie.<br>Pred vykonávaním údržby generátor vždy vypnite. |
|  | Generátor nesmie byť pripojený k verejnej elektrickej sieti. V prípade nesprávneho pripojenia hrozí nebezpečenstvo požiaru a materiálnych škôd vrátane usmrtenia elektrickým prúdom pre osoby, ktoré používajú generátor a pracujú na verejnej elektrickej sieti. |
|  | Pozor: Nebezpečenstvo poranenia!<br>Pred začatím servisných prác vypnite motor a vytiahnite konektor zapaľovacej sviečky. |

| Symbol | Označenie/vysvetlenie |
|---|---|
|  | Výfuk sa počas prevádzky veľmi zahrieva. Pred vykonávaním údržby, uskladnením a dopĺňaním paliva nechajte motor vychladnúť.<br>Nedotýkajte sa výfuku, aby ste sa vyhli riziku popálenia a poranenia. |
|  | Pred doplnením paliva do generátora vypnite motor a nechajte ho vychladnúť. Palivo je mimoriadne horľavé a za určitých podmienok môže byť výbušné.<br>Palivo do generátora dopĺňajte len v dobre vetraných priestoroch, kde sa nesmie vyskytovať otvorený oheň, iskry a cigarety. Akékoľvek rozliate palivo sa musí ihneď odstrániť. |
|  | **KONTROLA MOTOROVÉHO OLEJA**<br>Pred kontrolou alebo doplnením oleja sa uistite, že je generátor položený na stabilnom a rovnom povrchu s vypnutým motorom.<br>● Odstráňte uzáver olejovej nádrže a skontrolujte hladinu motorového oleja.<br>● Ak je hladina oleja pod spodnou značkou hladiny, doplňte vhodný olej po značku maximálnej hladiny. Pri kontrole hladiny oleja nezaskrutkujte uzáver olejovej nádrže.<br>● Ak je olej znečistený, vymeňte ho.<br>**⚠ Upozornenie!**<br>***Z bezpečnostných dôvodov musí byť generátor pri kontrole alebo dopĺňaní oleja vypnutý. Nedodržanie tohto pokynu môže viesť k nebezpečným situáciám, ktoré môžu v krajnom prípade spôsobiť aj požiar generátora.*** |

## Symboly:

| | |
|---|---|
|  | Pripojenie uzemnenia |
| 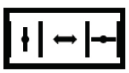 | Páčka sýtiča |
| 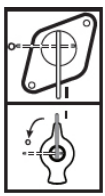 | Palivový kohút |

S K


Ukazovateľ paliva


Voltmeter

I / O

Zapnuté/vypnuté


Striedavý prúd (AC)


Poistka proti preťaženiu


Jednosmerný prúd (DC)
(len SG 4200B)

400V


0

Prepínač 230 V~/400 V~


230V


Stav uzamknutia štartovacieho kľúča


Stav prípravy začína


Smer otáčania kľúča na spustenie motora


Kladná svorka DC/záporná svorka DC (len SG 4200B)

L 1,2,3 AC 230V~

Podľa 230 V~ zásuvky

AC 400V

Podľa 400 V~ zásuvky

# 4. BEZPEČNOSTNÉ POKYNY

Ďakujeme, že ste si vybrali náš generátor. Tento generátor je navrhnutý tak, aby spoľahlivo poskytoval napájanie pre rôzne spotrebiče. Pred použitím generátora je nevyhnutné porozumieť bezpečnostným opatreniam a pokynom uvedeným v tomto návode. Oboznámte sa s vlastnosťami a funkciami generátora, aby ste zaistili jeho bezpečnú a efektívnu prevádzku.

## 4.1 Zodpovednosť používateľa

- Všetky bezpečnostné predpisy a pokyny uschovajte na bezpečnom mieste pre budúce použitie.
- Tento návod odovzdajte aj dočasným používateľom generátora.
- Akékoľvek chyby týkajúce sa dodržiavania bezpečnostných predpisov a pokynov môžu mať za následok zásah elektrickým prúdom, požiar a/alebo vážne poranenie.
- Všetky údržbárske práce na generátore zverte autorizovanému a kvalifikovanému personálu na vykonávanie údržby.
- Pred každým čistením alebo výmenou/doplnením oleja generátor vždy vypnite, aby ste predišli zraneniam spôsobeným náhodným spustením.
- Zabráňte neoprávneným používateľom, deťom a domácim zvieratám v prístupe ku generátoru.
- Generátor nie je určený na používanie osobami so zníženými fyzickými, zmyslovými alebo duševnými schopnosťami alebo s nedostatkom skúseností a znalostí.
- Generátor vždy udržiavajte v dobrom technickom stave. Tým sa myslí aj pravidelná kontrola prípadných poškodení generátora a zabezpečenie funkčnosti všetkých bezpečnostných zariadení.
- Neodstraňujte ovládací panel a nemeňte zapojenie ovládacieho panela.
- Noste vhodný odev a používajte osobné ochranné prostriedky (OOP) podľa typu zásahu (ochranné rukavice, izolované rukavice, okuliare, zátky do uší).

## 4.2 Nebezpečenstvá súvisiace s neoprávnenými úpravami alebo zásahmi

- Neodstraňujte bezpečnostné kryty.
- Na údržbu a ako príslušenstvo sa môžu používať len originálne diely.
- V nastaveniach motora alebo generátora sa nesmú vykonávať žiadne zmeny.
- Opravy a nastavenia smie vykonávať len autorizovaný vyškolený personál.

### POZOR:

**Otáčky motora sú z výroby nastavené tak, aby bola zaistená bezpečná prevádzka.**

**Nepokúšajte sa zmeniť prednastavené otáčky. Môže dôjsť k poškodeniu generátora alebo pripojeného zariadenia.**

## 4.3 Nebezpečenstvá súvisiace s výfukovými plynmi

Výfukové plyny obsahujú jedovatý oxid uhoľnatý, plyn bez farby a zápachu. Vdychovanie výfukových plynov môže spôsobiť stratu vedomia a môže viesť k smrti.

### UPOZORNENIE:

**Nikdy nepoužívajte generátor v dome, garáži, pivnici, v stiesnených priestoroch, v žiadnom type vozidla, prívesu alebo lode, ani v žiadnom uzavretom alebo čiastočne uzavretom priestore.**

**Nikdy nepoužívajte generátor v blízkosti otvorených dverí, okien, vetracích otvorov alebo dvierok.**

## 4.4 Nebezpečenstvá súvisiace s nastavením polohy a stabilitou

- Umiestnite generátor do bezpečnej, vodorovnej polohy na rovný, čistý, nekĺzavý a stabilný povrch.
- Počas prevádzky generátor neotáčajte, nenakláňajte ani nemeňte jeho polohu.
- Generátor musí počas prevádzky zostať v pokoji.

## 4.5 Nebezpečenstvá súvisiace s prepravou

- Zabezpečte generátor proti posunutiu a prevráteniu počas prepravy.
- Nepoužívajte generátor počas jeho prepravovania alebo zdvíhania.
- Nepoužívajte generátor, keď je uskladnený.

## 4.6 Nebezpečenstvá súvisiace s ohňom a popáleninami

- Počas prevádzky umiestnite generátor do vzdialenosti aspoň 1 meter (3 stopy) od budov a akéhokoľvek typu vozidla, prívesu, lode alebo iného zariadenia.
- Pred použitím generátora prijmite ďalšie opatrenia na zabránenie vzniku požiaru a výbuchu, napríklad zabezpečte vhodné hasiace prístroje.
- Udržujte horľavé materiály mimo dosahu generátora.
- Nepracujte s odstránenými kolieskami a/alebo gumovými pätkami.

### UPOZORNENIE:

**Horúce povrchy. Spaľovací motor a tlmič výfuku generátora sa počas prevádzky zahrievajú a po vypnutí motora môžu zostať určitý čas horúce. Nedotýkajte sa týchto častí, keď sú horúce, pretože môže dôjsť k popáleniu.**

- Pred uskladnením generátora v interiéri nechajte motor chladnúť aspoň 30 minút.
- Nepoužívajte generátor na miestach s vysokým rizikom požiaru.

## 4.7 Nebezpečenstvo súvisiace s mechanickou bezpečnosťou

- Nedotýkajte sa žiadnych mechanicky poháňaných častí.
- Neodstraňujte bezpečnostné kryty.

## 4.8 Nebezpečenstvá súvisiace s elektrickou bezpečnosťou

- Generátor nezapájajte paralelne s inými generátormi.
- Pri práci vo vonkajšom prostredí používajte len predlžovacie káble, ktoré sú schválené na použitie vo vonkajšom prostredí a sú príslušne označené (H07RN).
- Nikdy nepoužívajte chybné alebo poškodené elektrické zariadenia vrátane predlžovacích káblov a zástrčiek.
- Pred zapojením do generátora skontrolujte dokonalú neporušenosť predlžovacích káblov. Nikdy nepoužívajte chybné alebo poškodené káble.
- Celková dĺžka použitých predlžovacích káblov alebo mobilných rozvodov by nemala presiahnuť 50 m pri káblochsprierezom1,5mm$^2$a100mpriprierezе2,5mm$^2$. Používanie predĺženia akejkoľvek dĺžky môže viesť k poklesu výkonu, čo môže mať vplyv na používanie pripojených nástrojov alebo zariadení.
- Nikdy sa generátora nedotýkajte mokrými rukami.
- Nikdy nepoužívajte generátor v daždi, snehu, pri vysokej vlhkosti, v blízkosti bazéna alebo zavlažovacieho systému, alebo keď máte mokré ruky.

**UPOZORNENIE:**

**Uzemnenie pomáha predchádzať zásahom elektrickým prúdom a usmrteniu elektrickým prúdom tým, že poskytuje cestu pre vedenie nadmerného elektrického prúdu do zeme.**

**Informácie o správnych metódach uzemnenia nájdete v tomto návode.**

**Uistite sa, že generátor je správne uzemnený a uzemňovacie prípojky sú pevné.**

## 4.9 Nebezpečenstvá súvisiace s palivom a dopĺňaním paliva

- Pri dopĺňaní paliva do generátora vždy vypnite motor.
- Palivo a palivové výpary sú vysoko horľavé alebo výbušné.
- Nádrž nedopĺňajte ani nevyprázdňujte v blízkosti otvoreného ohňa, svetiel alebo iskier.
- Nefajčite v blízkosti paliva a udržiavajte iné plamene a iskry v dostatočnej vzdialenosti.
- Pri dopĺňaní paliva do generátora dbajte na to, aby sa palivo nevylialo na motor alebo výfukové potrubie.
- Palivovú nádrž nikdy nenapĺňajte nadmerným množstvom paliva.

## 4.10 Nebezpečenstvá súvisiace s prevádzkovými podmienkami

- Nevystavujte generátor vlhkosti ani prachu.
- Prípustná teplota okolia: -10 až +40 °C, maximálna prípustná nadmorská výška 1000 m, maximálna prípustná relatívna vlhkosť: 90 % (bez kondenzácie).
- Chráňte elektrické a elektronické komponenty pred pôsobením vlhkosti.
- Generátor nepoužívajte v prostredí s nebezpečenstvom výbuchu.
- Generátor nikdy nezakrývajte, keď sa používa.

## 4.11 Nebezpečenstvá súvisiace s batériou

Batérie predstavujú potenciálne nebezpečenstvo z dôvodu tvorby výbušného plynného vodíka. Vznietenie týchto plynov môže mať za následok vážne poranenie alebo oslepnutie. Pri nabíjaní je dôležité zabezpečiť dostatočné vetranie.

Iskra alebo plameň môžu spôsobiť silný výbuch batérie s možnosťou vzniku zranenia.

S batériou nemanipulujte kvôli nebezpečným látkam, ktoré sa v nej nachádzajú.

**UPOZORNENIE:**

**Póly batérií, svorky a súvisiace príslušenstvo obsahujú olovo a zlúčeniny olova.**

**Po manipulácii s nimi si dôkladne umyte ruky.**

SK

### 4.12 Zvyškové riziká

Generátory môžu byť zdrojom zvyškových rizík, aj keď sa používajú správne. Z typu a konštrukcie generátora možno odvodiť nasledujúce potenciálne nebezpečenstvá:

- **Zásah elektrickým prúdom:** Kontakt s elektrickými prípojkami alebo súčasťami generátora môže spôsobiť zásah elektrickým prúdom.
- **Poškodenie sluchu:** Nepretržitá prevádzka generátora bez chráničov sluchu môže poškodiť sluch.
- **Otrava oxidom uhoľnatým:** Vdychovanie výfukových plynov zo spaľovacieho motora môže viesť k otrave oxidom uhoľnatým.
- **Popáleniny kože:** Kontakt s palivom môže spôsobiť popáleniny kože.
- **Horúce časti:** Kontakt s akýmikoľvek horúcimi časťami môže spôsobiť zranenie alebo poškodenie.

Na minimalizáciu týchto rizík je dôležité prijať nasledujúce opatrenia:

- Vždy postupujte podľa tohto návodu na použitie.
- Pri dlhšej prevádzke generátora používajte chrániče sluchu.
- Riadne vetrajte priestor okolo generátora, aby ste zabránili hromadeniu oxidu uhoľnatého.
- Zabráňte kontaktu s palivom.
- Zabráňte kontaktu s akýmkoľvek horúcim povrchom.

## 5. SPRÁVNE POUŽÍVANIE

- Generátor je určený pre aplikácie, ktoré vyžadujú napájanie 230 V a 400 V AC alebo 12 V DC (iba 12 V DC SG 4200B).
- Generátor je určený na napájanie elektrických nástrojov alebo zariadení elektrickou energiou. Pri používaní generátora s nástrojmi alebo zariadeniami skontrolujte ich kompatibilitu s napájaním dodávaným generátorom podľa pokynov príslušného výrobcu.
- V prípade pochybností sa obráťte na autorizovaného predajcu príslušného spotrebiča. Generátor sa má používať len na predpísaný účel. Akékoľvek iné použitie sa považuje za nesprávne použitie.

### 5.1 Prevádzkový režim S1 (nepretržitá prevádzka)

Generátor môže byť v nepretržitej prevádzke s výkonom (S1) uvedeným v časti „Technické údaje“.

### 5.2 Prevádzkový režim S2 (dočasná prevádzka)

Generátor môže byť dočasne prevádzkovaný s výkonom (S2) uvedeným v časti „Technické údaje“.

Potom sa musí generátor na chvíľu zastaviť, aby sa neprehrial.

## 6. TECHNICKÉ ÚDAJE

Pozri technický list (samostatný dokument).

Údaje uvedené v časti „Technické údaje“ pre hladinu akustického výkonu (LWA) a hladinu akustického tlaku (LpA) sú emisné hladiny a nemusia to byť nevyhnutne bezpečné pracovné hladiny. Hoci existuje korelácia medzi úrovňou emisií a úrovňou expozície, nemožno ju spoľahlivo použiť na určenie toho, či sú potrebné ďalšie bezpečnostné opatrenia. Medzi faktory, ktoré ovplyvňujú skutočnú úroveň expozície pracovníkov, patria vlastnosti pracovnej miestnosti, iné zdroje hluku atď., t. j. počet strojov a iných procesov v blízkosti, ako aj dĺžka času, počas ktorého je operátor vystavený hluku. Prípustná úroveň expozície sa môže v jednotlivých krajinách líšiť. Tieto informácie však umožnia používateľovi stroja lepšie vyhodnotiť nebezpečenstvo a riziko.

Technické údaje sa môžu líšiť v závislosti od typu a môžu sa zmeniť bez predchádzajúceho upozornenia.

## 7. KONTROLA PRED ZAČATÍM PREVÁDZKY

Odstráňte obalový materiál a skontrolujte, či boli dodané všetky položky. Umiestnite generátor na pevný, rovný povrch v blízkosti elektrického zariadenia a zabezpečte správne vetranie.

Vždy pred uvedením generátora do prevádzky vykonajte tieto kontroly:

### 7.1 Vizuálna kontrola

- Generátor skontrolujte na rovnom povrchu so zastaveným motorom.
- Odpojte všetky elektrické zariadenia, ktoré už môžu byť pripojené ku generátoru.
- Uistite sa, že generátor má dostatočné vetranie a môže pracovať v bezpečnom stave (pozri kapitolu „Bezpečnostné pokyny“).
- Skontrolujte, či je kábel zapaľovania pripevnený k zapaľovacej sviečke.
- Vykonajte vizuálnu kontrolu prípadného poškodenia.
- Skontrolujte, či sú všetky ochranné kryty na svojom mieste.
- Pozrite sa, či sa okolo motora a pod ním neobjavia známky úniku oleja alebo paliva.
- Skontrolujte, či sú svorky batérie pripojené.

**POZNÁMKA:**

**Neprevádzkujte generátor s odstránenými kolieskami a/alebo gumovými pätkami. Skontrolujte, či sú gumové pätky správne nainštalované a kolesá pripevnené k náprave.**

S
K

### 7.2 Skontrolujte motorový olej (obr. 2)

- Skontrolujte hladinu motorového oleja pomocou plniacej zátky oleja (položka 10).
- Pri kontrole hladiny oleja nezaskrutkujte uzáver olejovej nádrže.
- V prípade potreby doplňte odporúčaný olej až po hornú hranicu.

**POZNÁMKA:**

**Používanie oleja bez detergentov alebo oleja určeného pre dvojtaktné motory by mohlo skrátiť životnosť motora.**

**Používajte len čistý olej pre 4-taktné motory (15W40 alebo 5W30, ak je teplota nižšia ako 0 °C).**

Použitý motorový olej zlikvidujte spôsobom šetrným k životnému prostrediu. Zlikvidujte ho v súlade s metódami stanovenými miestnymi predpismi.

Nevyhadzujte ho do koša ani ho nevylievajte na zem.

### 7.3 Skontrolujte hladinu paliva

- Skontrolujte hladinu paliva na ukazovateli nádrže (položka 1).
- Pred doplnením paliva zatvorte palivový kohút (položka 16).
- Ak je hladina paliva nízka, doplňte palivo.
- Po doplnení paliva pevne utiahnite uzáver palivovej nádrže (položka 2).
- Pred naštartovaním motora dôkladne utrite rozliate palivo.

**POZOR:**

**Používajte iba *bezolovnaté palivo* (E10).**

**Nepoužívajte zmes.**

**UPOZORNENIE:**

**Dávajte pozor, aby sa do paliva nedostal prach, nečistoty, voda alebo iné cudzie predmety.**

S
K

## 8. UVEDENIE DO PREVÁDZKY

Generátor sa dodáva bez prevádzkových kvapalín, ako je palivo alebo motorový olej.

Pred prvým spustením musíte do motora naliať olej.

### 8.1 Zostava kolesa (obr. 3)

- Vezmite jeden koniec skrutky (položka 25) a prestrčte ho cez otvor v ráme.
- Skrutku zaistite pripevnením matice a podložky na druhý koniec.
- Na zvyšný koniec skrutky (položka 25) nasaďte zásuvku.
- Umiestnite koleso na zásuvku.
- Na skrutku nasaďte podložku a zaistite ju maticou.
- Rovnaký postup zopakujte pri montáži ľavého bočného kolesa.

**POZNÁMKA:**

**Kolesá by sa mali dofúknuť tak, ako boli dodané, s nižším tlakom (max. manometrický tlak 3 bar/0,3 MPa).**

### 8.2 Montáž gumových pätiek (obr. 4)

- Priložte pätku (položka 19) k rámu tak, ako je znázornené na obrázku.
- Zasuňte skrutku cez otvor v ráme a otvor v pätke.
- Skrutku zaistite pripevnením matice.
- Rovnaký postup zopakujte aj pri zvyšných troch skrutkách a maticiach.

### 8.3 Zostava rukoväte na prenášanie (obr. 5)

- Umiestnite rukoväť na prenášanie (položka 18) na rám na určené miesto.
- Pripevnite rukoväť k rámu pomocou skrutiek a dvoch podložiek tak, ako je znázornené na obrázku. 5.
- Používateľ môže nastaviť polohu rukoväte uvoľnením gombíka a otočením rukoväte (položka 18) do vodorovnej polohy.

## 8.4 Zostava batérie (obr. 6)

### UPOZORNENIE:

**Póly batérie, svorky a súvisiace komponenty obsahujú olovo a zlúčeniny olova. Po manipulácii s nimi si dôkladne umyte ruky.**

Batéria bola odpojená z dôvodu prepravy. Tento postup vykonajte pri vypnutom generátore. Pri inštalácii batérie postupujte podľa nasledujúcich krokov:

- Určte umiestnenie batérie a pásu jej držiaka; pás držiaka je vybavený jednou alebo dvoma skrutkami, ktoré držia batériu na mieste.
- Nainštalujte batériu, dbajte na jej správne umiestnenie a upevnite ju pomocou pásu držiaka.
- Začnite pripojením kladného (+) kábla batérie ku kladnej (+) svorke batérie (oba červené) a uistite sa, že je skrutka pevne dotiahnutá.
- Následne pripojte záporný kábel batérie (–)(čiernej farby) k zápornej (–) svorke batérie (modrá farba) a pevne utiahnite skrutku.
- Skontrolujte, či je pás držiaka batérie utiahnutý.
- Nikdy nepoužívajte generátor bez nasadeného pásu držiaka batérie, pretože to môže viesť k zhoršeniu výkonu motora a generátora.

## 8.5 Uzemnenie (obr. 1a)

Kryt musí byť pripojený k zemi, aby sa odvádzala statická elektrina.

- pripojte jeden koniec kábla k uzemňovacej prípojke (položka 6) na generátore,
- druhý koniec toho istého kábla pripojte k vonkajšiemu uzemneniu (napríklad k uzemňovacej tyči).

### POZNÁMKA:

**Použite uzemňovací vodič s dostatočnou prúdovou kapacitou.**

**Priemer uzemňovacieho vodiča: 0,12 mm (0,005 palca) na jeden ampér – napr.: 10 ampérov – 1,2 mm (0,055 palca).**

## 8.6 Štartovanie motora (navíjací štartér)

Pri naštartovaní motora pomocou ťahacieho lanka postupujte podľa týchto krokov:

Nepripájajte elektrické náradie alebo zariadenie pred naštartovaním motora.

- Otvorte palivový kohút (obr. 7a − položka 16) jeho otočením nadol.
- Presuňte elektrický štartér (obr. 8 − položka 15) do polohy „ZAP“.
- Presuňte páčku sýtiča (obr. 9a − položka 13) do polohy IØI.
- Naštartujte motor pomocou ťahacieho lanka (obr. 10 − položka 14) silným potiahnutím rukoväte. Ak motor nenaštartuje, znovu zatiahnite za rukoväť.
- Po naštartovaní motora zatlačte páčku sýtiča (položka 13) späť (obr. 9b).

### POZOR:

**Pri štartovaní s ťahacou šnúrou používajte ochranné rukavice. Motor sa môže pri štarte náhle rozbehnúť, čo môže viesť k poraneniu rúk.**

### POZNÁMKA:

**Vždy ťahajte ťahacie lanko pomaly, kým nepocítite počiatočný odpor, a až potom ho rýchlo potiahnite, aby ste naštartovali motor.**

**Nedovoľte, aby sa ťahacie lanko samovoľne vrátilo späť.**

SK

## 8.7 Naštartovanie motora (elektrický štartér)

Pri naštartovaní motora pomocou elektrického štartéra postupujte podľa týchto krokov:

- Nepripájajte elektrické náradie alebo zariadenia pred štartovaním motora.
- Skontrolujte napätie batérie. Napätie by nemalo byť nižšie ako 12 V. Ak je napätie batérie nižšie ako 12 V, pred spustením generátora primerane nabite batériu.
- Presuňte páčku sýtiča (obr. 9a − položka 13) do polohy IØI.
- Otvorte palivový kohút (obr. 7a − položka 16) jeho otočením nadol.
- Otáčajte elektrický štartér (položka 15) s kľúčom do polohy „ŠTART“, kým sa motor nenaštartuje (obr. 11a).
- Po naštartovaní motora zatlačte páčku sýtiča (položka 13) späť (obr. 9b).

### UPOZORNENIE:

**Nepripájajte elektrické náradie alebo zariadenia pred štartovaním motora.**

**Nikdy nepoužívajte generátor v interiéri alebo v uzavretých priestoroch, ako sú garáže, stiesnené priestory a pivnice.**

### UPOZORNENIE:

**Otvorené okná a dvere NEMUSIA zabrániť hromadeniu CO (oxidu uhoľnatého), ak je generátor umiestnený v uzavretom priestore.**

**Nepoužívajte generátor vonku, ak by jeho umiestnenie v blízkosti dverí, okien a vetracích otvorov mohlo spôsobiť vniknutie CO do obývaných priestorov a jeho hromadenie.**

S
K

### POZNÁMKA:

**Ak sa u vás alebo u iných osôb prejavia príznaky otravy oxidom uhoľnatým (CO) (môžu to byť okrem iného: závraty, bolesti hlavy, nevoľnosť, ospalosť):**

1) **Okamžite sa presuňte na čerstvý vzduch a vyhľadajte lekársku pomoc.**
2) **Nevstupujte späť do príslušných priestorov, kým ich vyškolený a riadne vybavený personál neoznačí za bezpečné.**

## 8.8 Pripojenie nástrojov alebo zariadení ku generátoru

- Pripojte zariadenia, ktoré chcete používať, k zásuvkám (položka 3).
- Tieto zásuvky môžu byť zaťažované nepretržite (podľa hodnoty S1) a dočasne (podľa hodnoty S2).
- Hodnoty S1 a S2 nájdete v časti „Technické údaje“.

### UPOZORNENIE:

**Generátor nepripájajte k domácej elektrickej sieti, pretože by mohlo dôjsť k poškodeniu samotného generátora alebo iných elektrických spotrebičov vo vašej domácnosti.**

**Generátor nezapájajte paralelne so žiadnymi inými generátormi.**

### POZNÁMKA:

**Niektoré elektrické spotrebiče (elektrické píly, vŕtačky atď.) môžu mať pri používaní v náročných podmienkach vyššiu spotrebu energie.**

## 8.9 12 V svorky DC (platí len pre SG 4200B)

Jednosmerné svorky možno použiť **LEN** na nabíjanie 12 V automobilových batérií.

Svorky 12V DC (položka 5) majú červenou farbou označenú kladnú (+) svorku a čiernou zápornú (–) svorku.

### UPOZORNENIE:

**Aby ste zabránili možnosti vzniku iskry v blízkosti batérie, pripojte nabíjací kábel najprv ku generátoru a potom k batérii. Po dokončení odpojte káblové svorky najprv na batérii.**

**Pred pripojením svoriek nabíjacieho kábla k batérii, ktorá je nainštalovaná vo vozidle, odpojte kábel batérie vozidla. Po úplnom odstránení svoriek nabíjacieho kábla znovu pripojte kábel batérie vozidla. Tento postup zabráni možnosti skratu a iskrenia v prípade náhodného kontaktu medzi svorkou batérie a rámom alebo karosériou vozidla.**

**Nabíjanie 12 V batérie:**

- Pripojte nabíjacie káble (položka 22) k 12V DC svorkám (položka 5) na generátore so správnou polaritou (kladný (+) na červenú svorku generátora a záporný (–) na čiernu svorku generátora).
- Pripojte svorky k batérii, aby ste ju mohli nabíjať, pomocou rovnakej polarity ako na konektoroch generátora (kladná (+) batérie k červenej svorke a záporná svorka batérie (–) k čiernej svorke).
- Po dokončení **odpojte káblové svorky najprv na batérii**.

### POZOR:

**Nepokúšajte sa naštartovať motor vozidla, keď je generátor stále pripojený k batérii. Mohlo by dôjsť k poškodeniu generátora.**

### POZOR:

**Kladný pól batérie pripojte ku kladnému nabíjaciemu káblu. Dbajte na to, aby ste nabíjacie káble nezamenili, pretože to môže mať za následok vážne poškodenie generátora aj batérie.**

## 8.10 Vypnutie motora

- Pred vypnutím generátora ho nechajte krátko bežať bez pripojených nástrojov alebo zariadení, aby mohol vychladnúť.
- Elektrický štartér (položka 15) nastavte do polohy „VYP“ (obr. 11b).
- Zatvorte palivový kohút (obr. 7b).

## 8.11 Poistka proti preťaženiu pre zásuvky

**Dôležité!** Generátor je vybavený poistkou proti preťaženiu.

Tá slúži na vypnutie zásuviek (položky 3/4). Zásuvky (položky 3/4) môžete reštartovať stlačením poistky proti preťaženiu (položky 7a/7b).

**Dôležité!** Následne znížte elektrickú energiu, ktorú odoberáte z generátora, alebo odstráňte všetky chybné nástroje alebo zariadenia pripojené ku generátoru.

V prípade preťaženia sa 12 V pripojenie vypne (platí len pre SG 4200B). Stlačením spínača preťaženia (položka 7c) je možné uviesť 12 V prípojku späť do prevádzky.

Ak je potrebná oprava, obráťte sa na stredisko služieb zákazníkom.

# 9. ČISTENIE, ÚDRŽBA A SKLADOVANIE

Pred vykonávaním akejkoľvek údržby alebo servisu vypnite generátor a odpojte nástroje alebo zariadenia.

- Generátor okamžite vypnite a kontaktujte servisnú stanicu:
  a) v prípade neobvyklých vibrácií alebo hluku;
  b) , ak sa zdá, že motor je preťažený alebo beží nerovnomerne (vynecháva).

## 9.1 Čistenie

Celý generátor udržiavajte čo najmenej znečistený a zaprášený.

Generátor vyčistite vždy po skončení jeho používania (po vychladnutí).

Zariadenie pravidelne čistite vlhkou handričkou a jemným mydlom. Nepoužívajte čistiace prostriedky ani rozpúšťadlá; mohli by poškodiť plastové časti zariadenia. Dbajte na to, aby do generátora neprenikla voda.

## 9.2 Vzduchový filter (obr. 12)

V pravidelných intervaloch čistite vzduchový filter a v prípade potreby ho vymeňte.

- Otvorte obe svorky a odstráňte kryt vzduchového filtra.
- Vyberte filtračné prvky.
- Na čistenie prvkov nepoužívajte abrazívne čistiace prostriedky ani benzín.
- Vyčistite vložky vyklepaním na rovnom povrchu. V prípade potreby najprv vyčistite mydlovou vodou, potom opláchnite čistou vodou a vysušte na vzduchu.
- Zmontujte v opačnom poradí.



**POZOR:**

**Motor nikdy nespúšťajte bez vložky vzduchového filtra. Nečistoty nasávané cez karburátor do motora, napríklad prach a špina, spôsobia rýchle opotrebovanie motora.**

## 9.3 Zapaľovacia sviečka (obr. 13)

Po 20 hodinách prevádzky skontrolujte, či zapaľovacia sviečka (položka 26) nie je znečistená, a v prípade potreby ju vyčistite medenou drôtenou kefkou. Potom vykonajte servis zapaľovacej sviečky po každých 100 hodinách prevádzky.

- Vytiahnite pätku zapaľovacej sviečky otočením.
- Vyberte zapaľovaciu sviečku pomocou dodaného kľúča na zapaľovacie sviečky.
- Zmontujte v opačnom poradí.

## 9.4 Výmena oleja (obr. 14-17)

Motorový olej je najvhodnejšie meniť, keď má motor pracovnú teplotu.

- Používajte iba motorový olej (15W40 a použite 5W30, ak je teplota nižšia ako 0 °C).
- Umiestnite generátor na mierne naklonenú plochu tak, aby sa zátka na vypúšťanie oleja nachádzala na spodnom konci.
- Otvorte zátku na plnenie oleja (položka 10).
- Otvorte vypúšťaciu zátku oleja (obr. 14 − položka 9) a nechajte horúci motorový olej vytekať do odkvapkávacej misky (obr. 15).
- Po vypustení starého oleja zatvorte vypúšťaciu zátku oleja (obr. 16) a opäť umiestnite generátor na rovný povrch.
- Doplňte motorový olej po hornú značku na mierke oleja (obr. 17).
- Odpadový olej riadne zlikvidujte.

**POZNÁMKA:**

**Ak chcete skontrolovať hladinu oleja, odmerku nezaskrutkujte, jednoducho ju zasuňte až po závit.**

Použitý olej správne zlikvidujte a odneste ho na zberné miesto. Väčšina čerpacích staníc, opravovní a recyklačných stredísk prijíma použitý olej bezplatne. Do použitého oleja nepridávajte nemrznúcu zmes ani kvapalinu pre prevodovky. Použitý olej uchovávajte mimo dosahu detí a mimo zdrojov vznietenia.

## 9.5 Vypnutie pri nedostatku oleja

Vypínač nedostatku oleja (položka 11) reaguje, ak je v motore príliš málo oleja. V takom prípade nebude možné motor naštartovať, alebo sa po krátkom čase automaticky vypne. Motor je možné znovu naštartovať až po doplnení motorového oleja (pozri odsek „Výmena oleja“).

## 9.6 Výmena batérie

Tento postup vykonajte pri vypnutom generátore.

- Určte záporný kábel batérie (–) označený čiernou farbou a uvoľnite ho.
- Identifikujte kladný (+) kábel batérie označený červenou farbou a uvoľnite ho tiež.

### UPOZORNENIE:

**Dávajte pozor, aby ste najprv uvoľnili záporný a potom kladný kábel, aby ste sa vyhli úrazu zasiahnutia elektrickým prúdom.**

**Nedotýkajte sa súčasne kladného a záporného pólu batérie.**

- Pás držiaka batérie je vybavený jednou alebo dvoma skrutkami, ktoré ho držia na mieste, odskrutkujte ich a vyberte.
- Vyberte vybitú batériu a nainštalujte novú, pričom dbajte na to, aby bola umiestnená rovnako ako predchádzajúca batéria.
- Opäť pripojte káble batérie, tentoraz začnite od kladného a pokračujte záporným káblom.
- Novú batériu upevnite pomocou pásu držiaka.
- Použitú batériu zlikvidujte v zbernom stredisku podľa miestnych predpisov. Batériu nevyhadzujte do životného prostredia (pozri tiež kapitolu „Likvidácia a recyklácia“).

### POZOR:

**Batéria obsahuje kyselinu, zaobchádzajte s ňou opatrne.**

## 9.7 Skladovanie

Dlhodobé skladovanie generátora bude vyžadovať určité preventívne postupy na ochranu pred znehodnotením.

- Vypnite generátor
- Vypustite všetko palivo z palivovej nádrže do vhodnej schválenej nádoby.
- Skontrolujte, či je palivový kohút (položka 16) v polohe „VYP“ (pozri obr. 7b).
- Ochlaďte generátor.
- Vyberte zapaľovaciu sviečku.
- Motor skladujte na bezpečnom, suchom a vetranom mieste pod krytom, aby sa na generátore neusadzoval prach a nečistoty.

**Dôležité:** **Palivovú nádrž nevyprázdňujte v uzavretých priestoroch. Počas prevádzky nefajčite ani nepoužívajte otvorený oheň. Výpary z paliva môžu spôsobiť výbuch a požiar.**

### DÔLEŽITÉ!

Generátor nikdy neskladujte vonku na voľnom priestranstve.

### UPOZORNENIE:

**Palivo sa za určitých podmienok môže stať vysoko horľavým a výbušným. Je veľmi dôležité, aby sa palivo neskladovalo v tesnej blízkosti tepelných zdrojov.**

S
K

## 9.8 Objednávanie náhradných dielov:

Pri objednávaní náhradných dielov uveďte nasledujúce údaje:

- Typ generátora.
- Číslo dielu generátora.

## 10. LIKVIDÁCIA A RECYKLÁCIA

Zariadenie sa dodáva v obale, aby sa predišlo poškodeniu počas prepravy. Tento obal je surovinou, a preto sa môže opätovne použiť alebo vrátiť do systému surovín.

Zariadenie a jeho príslušenstvo sú vyrobené z rôznych druhov materiálov, napríklad z kovu a plastu.



### INFORMÁCIE PRE POUŽÍVATEĽOV ELEKTRICKÝCH A ELEKTRONICKÝCH ZARIADENÍ (EEZ).

Upozorňujeme, že tieto informácie sa poskytujú s cieľom zabezpečiť súlad so zákonnými požiadavkami smernice o OEEZ a podporiť zodpovedné a ekologické postupy likvidácie:

Prítomnosť symbolu preškrtnutého koša na zariadení alebo jeho obale znamená, že výrobok sa po skončení životnosti musí odovzdať oddelene od ostatného odpadu.




### INFORMÁCIE O BATÉRII PRE POUŽÍVATEĽOV.

Upozorňujeme, že tieto informácie sa uvádzajú na zabezpečenie súladu s právnymi požiadavkami smernice 2006/66/ES o batériách a akumulátoroch a použitých batériách a akumulátoroch na podporu zodpovedných a ekologických postupov likvidácie.

Preškrtnutý odpadkový kôš na batériách znamená, že po skončení životnosti sa výrobok musí odovzdať oddelene od ostatného odpadu, aby sa zabezpečilo jeho správne spracovanie a recyklácia. Pri batériách sa okrem symbolu uvádzajú aj chemické značky príslušných kovov: ortuť (Hg), olovo (Pb) a kadmium (Cd), ak batéria obsahuje viac ako 0,0005 % ortuti, 0,004 % olova alebo 0,002 % kadmia.

S
K

- Používatelia, ktorí majú v úmysle zlikvidovať zariadenie, musia zabezpečiť jeho odovzdanie do zariadení na separovaný zber zriadených miestnymi orgánmi alebo použiť alternatívne možnosti podľa miestnych predpisov.
- Správna likvidácia zariadenia prispieva k prevencii možných nepriaznivých účinkov na životné prostredie a ľudské zdravie v dôsledku nesprávneho spracovania odpadu.
- Recyklácia materiálov, z ktorých je zariadenie vyrobené, podporuje ochranu prírodných zdrojov a znižuje vplyv na životné prostredie.
- Používatelia, ktorí nedodržia predpisy týkajúce sa smernice o likvidácii OEEZ a smernice 2006/66/ES o batériách a akumulátoroch a použitých batériách a akumulátoroch, môžu podliehať sankciám podľa vnútroštátnych právnych predpisov.

Ďalšie informácie o systémoch separovaného zberu pre smernicu o OEEZ a smernicu 2006/66/ES o batériách a akumulátoroch a použitých batériách a akumulátoroch nájdete na miestnom úrade.

## 11. PREPRAVA

Pri preprave generátora postupujte nasledovne:

- Vypnite generátor.
- Nechajte generátor vychladnúť.
- Zatvorte palivový kohút (obr. 7b).

Aby ste zaistili bezpečnú prepravu tohto generátora, uistite sa, že ku každej rukoväti na prenášanie je priradená **aspoň jedna osoba** (položky 21).

### UPOZORNENIE:

**Generátor nepoužívajte, keď je na vozidle. Zložte generátor z vozidla a používajte ho na dobre vetranom mieste.**

**Generátor neumiestňujte na vozidlo na priamom slnečnom svetle. Ponechanie generátora v uzavretom vozidle na dlhší čas môže spôsobiť odparovanie paliva v dôsledku vysokých teplôt, čo môže viesť k výbuchu.**

**Pri používaní lán alebo viazacích popruhov na zabezpečenie generátora pri preprave dbajte na to, aby ste na upevnenie používali len tyče rámu. Nepripevňujte laná ani popruhy k žiadnym častiam telesa generátora ani k rukoväti.**

## 12. RIEŠENIE PROBLÉMOV

| PORUCHA | PRÍČINA | NÁPRAVA |
|---|---|---|
| Motor nenaštartuje | 1. Vypnutie pri nedostatku oleja nezareagovalo<br>2. Zapaľovacia sviečka je zanesená<br>3. Chýba palivo<br>4. Príliš nízke napätie batérie | 1. Skontrolujte hladinu oleja, doplňte motorový olej<br>2. Vyčistite alebo vymeňte zapaľovaciu sviečku (rozstup elektród 0,6 – 0,7 mm)<br>3. Doplňte palivo/skontrolujte palivový kohútik<br>4. Nabite batériu |
| Generátor má príliš nízke alebo žiadne napätie | 1. Chybný regulátor alebo kondenzátor<br>2. Aktivovalo sa vypnutie pri preťažení<br>3. Znečistený vzduchový filter | 1. Obráťte sa na predajcu<br>2. Aktivujte istič a znížte záťaž<br>3. Vyčistite alebo vymeňte filter |

## 13. PLÁN ÚDRŽBY

Účelom plánu údržby je udržiavať generátor v čo najlepšom prevádzkovom stave.

Kontrolu alebo servis vykonávajte podľa plánu uvedeného v nasledujúcej tabuľke.

| Pravidelný servisný interval. Vykonajte každý uvedený mesiac alebo v intervale prevádzkových hodín, podľa toho, čo nastane skôr. / POLOŽKA | | Pri každom použití | Prvý mesiac alebo 20 hodín. | Každé 3 mesiace alebo 50 hodín. | Každých 6 mesiacov alebo 100 hodín. | Každý rok alebo 200 hodín. |
|---|---|---|---|---|---|---|
| Motorový olej | Skontrolujte hladinu | ● | | | | |
| | Vymeňte | | ● | | ● | |
| Čistič vzduchu | Skontrolujte | ● | | | | |
| | Vyčistite | | | ● (1) | | |
| Zapaľovacia sviečka | Skontrolujte – nastavte | | | | ● | |
| | Vymeňte | | | | | ● |
| Lapač iskier | Vyčistite | | | | ● | |
| Vôľa ventilov | Skontrolujte – nastavte | | | | | ● (2) |
| Spaľovacia komora | Vyčistite | Po každých 300 hodinách. (2) | | | | |
| Palivová nádrž a filter | Vyčistite | | | | ● (2) | |
| Palivová hadička | Skontrolujte | Každé 2 roky (v prípade potreby vymeňte) (2) | | | | |

**Poznámka:**

(1) Pri používaní v prašnom prostredí vykonávajte servis častejšie.

(2) Servis týchto položiek by mal vykonávať váš servisný predajca, pozrite si návod k servisným postupom.

Nedodržanie tohto plánu údržby môže viesť k poruchám, na ktoré sa nevzťahuje záruka.

## 1. KOMPONENTIDENTIFIKASJON

Se figuren ovenfor, der generatorens hoveddeler er nummerert.

1. Tankindikator
2. Drivstofflokk
3. 230V stikkontakter
4. 400V stikkontakt uttak
5. 12 V DC-terminaler (kun SG 4200B)
6. Jordingskobling

7a. Overbelastningsvern for 230V
7b. Overbelastningsvern for 400V
7c. Overbelastningsvern for 12V (kun SG 4200B)

8. Voltmeter
9. Oljetankplugg
10. Oljefyllingsplugg
11. Utelukkelse for oljemangel
12. Elektrisk starternøkkel
13. Chokespak
14. Trekksnor
15. Elektrisk startmotor
16. Drivstoffkran
17. Hjul
18. Bærehåndtak

18a. Bærehåndtak monteringssett

19. Gummiføtter
20. Batteri
21. Transporthåndtak
22. Adapterkabel for likestrømsuttak (kun SG 4200)
23. Sett med tennpluggnøkkel
24. Luftfiltersett
25. Hjulmonteringssett
26. Tennplugg
27. Valgbryter 230V / 400V
28. Lyddemper



## 2. INNLEDNING

Før du tar i bruk generatoren, er det viktig at du leser og forstår hele denne håndboken. Den inneholder viktige instruksjoner og sikkerhetsretningslinjer som hjelper deg med å betjene generatoren på en sikker måte og unngå potensielle risikoer eller farer.

Vær spesielt oppmerksom på utsagn som innledes med følgende ord, da de indikerer potensielle farer:

### ADVARSEL:

**Indikerer en fare som kan føre til død eller alvorlig personskade hvis instruksjonene ikke følges.**

### FORSIKTIG:

**Indikerer en fare som kan føre til mindre skade eller skade på utstyr hvis instruksjonene ikke følges.**

### MERK:

**Gir tilleggsinformasjon som ikke er avgjørende for sikker drift, men som kan være nyttig.**

Husk at denne bruksanvisningen er en viktig del av generatoren og alltid skal oppbevares sammen med den. Hvis du gir generatoren videre til noen andre, må du også overlevere denne håndboken.

Ingen deler av denne publikasjonen kan reproduseres uten skriftlig tillatelse.

Din sikkerhet er vår høyeste prioritet, så følg nøye alle sikkerhetsretningslinjene i denne bruksanvisningen. Vi kan ikke holdes ansvarlig for eventuelle skader eller ulykker som oppstår hvis du ikke følger disse instruksjonene.

### ADVARSEL:

**Hvis du ikke følger disse instruksjonene, kan det føre til alvorlig personskade eller skade på generatoren.**

# 3. SIKKERHETSETIKETTER OG SYMBOLER

## Sikkerhetsetiketter:

| Symbol | Betegnelse / Forklaring |
|---|---|
|  | Les og forstå sikkerhetsinstruksjonene før du bruker generatoren. |
|  | Bruk hørselsvern når du bruker generatoren. |
|  | Koble alt utstyr fra stikkontaktene når du utfører vedlikehold eller når det står uten tilsyn og er slått av. |
|  | Advarsel: bensin er en svært brannfarlig og eksplosiv væske. |
|  | Røyking og åpen ild er forbudt i nærheten av generatoren. |
|  | Advarsel: i løpet av driften produseres det giftige gasser, for eksempel karbonmonoksid (som er en fargeløs og luktfri gass), og denne gassen kan føre til kvelning. Bruk generatoren kun utendørs for å sikre tilstrekkelig ventilasjon. |
|  | Advarsel: farlige spenninger er til stede når generatoren er i bruk.<br>Slå alltid av generatoren før du utfører vedlikehold. |
|  | Generatoren må ikke kobles til det offentlige strømnettet. Ved feil tilkobling er det fare for brann og materielle skader, inkludert strømgjennomgang for personer som bruker generatoren og arbeider på det offentlige strømnettet. |
|  | Forsiktig: Fare for personskade!<br>Før du starter på service, må du skru av motoren og dra ut tennpluggkontakten. |

| Symbol | Betegnelse / Forklaring |
|---|---|
|  | Eksosen blir svært varm under drift. La motoren kjøle seg ned før du utfører vedlikehold, lagring og påfylling av drivstoff. Ikke ta på eksosen for å unngå fare for brannskader og personskader. |
|  | Slå av motoren og la den kjøle seg ned før du fyller drivstoff på generatoren. Bensin er ekstremt brannfarlig og eksplosiv under visse forhold.<br>Fyll bare drivstoff på generatoren i godt ventilerte områder, og sørg for at det ikke er åpen ild, gnister eller sigaretter i nærheten. Eventuelt søl av drivstoff skal straks tørkes opp. |
|  | **KONTROLLER MOTOROLJE**<br>Før du sjekker eller fyller på olje, sørg for at generatoren er plassert på en stabil og jevn overflate med motoren slått av.<br>● Ta av oljepåfyllingspluggen og kontroller motoroljenivået.<br>● Hvis nivået er under laveste nivåmerke, etterfyll med egnet olje opp til maks nivåmerke. Ikke skru inn oljepåfyllingspluggen når oljenivået kontrolleres.<br>● Kontroller om oljen er kontaminert.<br>**⚠ Forsiktig!**<br>***Av sikkerhetsmessige årsaker må generatoren være slått av når oljen kontrolleres eller etterfylles. Manglende overhold av denne anvisningen kan føre til farlige situasjoner som, under ekstreme forhold, kan føre til antenning av generatoren.*** |

## Symboler:

 Jordingskobling

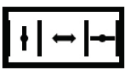 Chokespak

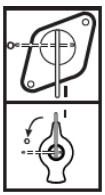 Drivstoffkran

NO



Drivstoffmåler



Voltmeter

I / O

Av/på



Vekselstrøm (AC)



Utelukkelse for overbelastning



Likestrøm (DC)
(kun SG 4200B)

400V

0

230V

Valgbryter 400V~ / 230V~



Status for startnøkkellås



Forberedelsesstatus starter



Rotasjonsretning for nøkkel for å starte motoren



Positiv DC-terminal / negativ DC-terminal (kun SG 4200B)

L 1,2,3 AC 230V~

I tråd med 230V~ stikkontakt

AC 400V

I tråd med 400V~ stikkontakt

# 4. SIKKERHETSINSTRUKSJONER

Takk for at du valgte generatoren vår. Denne generatoren er utviklet for å gi pålitelig strøm til ulike bruksområder. Før du bruker generatoren, er det viktig at du forstår sikkerhetsreglene og retningslinjene som er beskrevet i denne håndboken. Gjør deg kjent med generatorens egenskaper og funksjoner for å sikre trygg og effektiv drift.

## 4.1 Brukeransvar

- Oppbevar alle sikkerhetsreguleringer og instruksjoner på et trygt sted for fremtidig bruk.
- Gi denne håndboken til midlertidige brukere av generatoren.
- Dersom sikkerhets reguleringer og instruksjoner ikke følges kan det føre til elektriske støt og sjokk, brann og /eller alvorlige skader.
- Alt vedlikeholdsarbeid på generatoren skal utføres av autorisert og kvalifisert vedlikeholdspersonell.
- Slå alltid av generatoren før rengjøring eller oljeskift/påfylling, for å unngå skader som følge av utilsiktet oppstart.
- Hold generatoren borte fra uautoriserte brukere, barn og kjæledyr.
- Generatoren er ikke beregnet for bruk av personer med reduserte fysiske, sensoriske eller mentale evner, eller manglende erfaring og kunnskap.
- Hold alltid generatoren i god teknisk driftstilstand. Dette innebærer blant annet at generatoren regelmessig inspiseres for skader og at alle sikkerhetsanordninger er i orden.
- Ikke fjern kontrollpanelet, og ikke endre kablingen til kontrollpanelet.
- Bruk egnede klær og personlig verneutstyr (PVU) i henhold til type inngrep (vernehansker, isolerte hansker, briller, øreproppper).

NO

## 4.2 Fare knyttet til uautoriserte endringer eller manipulering

- Ikke fjern sikkerhetsvernene.
- Ved vedlikehold og tilbehør må det kun brukes originale deler.
- Det må ikke gjøres endringer i motorens eller generatorens innstillinger.
- Reparasjoner og justeringsarbeider må kun utføres av autorisert og opplært personell.

### FORSIKTIG:

**Motorhastighet er fabrikkinnstilt for å gi sikker drift.**

**Ikke prøv å endre den forhåndsinnstilte hastigheten. Generatoren eller tilkoblet utstyr kan bli skadet.**

## 4.3 Farer knyttet til eksos

Eksosen inneholder giftig karbonmonoksid, en fargeløs, luktfri gass. Å puste inn eksos kan føre til bevisstløshet og i verste fall dødsfall.

### ADVARSEL:

**Bruk aldri generatoren inne i et hus, garasje, kjeller, krypkjeller, noen type kjøretøy, tilhenger eller båt, eller noe lukket eller delvis lukket rom.**

**Bruk aldri generatoren i nærheten av åpne dører, vinduer, luftekanaler eller luker.**

## 4.4 Farer knyttet til plassering og stabilitet

- Plasser generatoren i en sikker, jevn posisjon på et flatt, rent, sklisikkert og stabilt underlag.
- Ikke snu, velte eller endre generatorens posisjon mens den er i drift.
- Generatoren må stå stille mens den er i drift.

## 4.5 Farer knyttet til transport

- Sikre generatoren mot å forskyve seg og velte under transport.
- Ikke bruk generatoren mens den transporteres eller løftes.
- Ikke bruk generatoren når den er lagret.

## 4.6 Farer knyttet til brann og brannskader

- Plasser generatoren minst 1 meter fra bygninger og alle typer kjøretøy, tilhengere, båter eller annet utstyr under drift.
- Før generatoren tas i bruk, må det treffes ytterligere tiltak for å forhindre brann og eksplosjoner, f.eks. ved å sørge for egnede brannslukningsapparater.
- Hold brennbare materialer borte fra generatoren.
- Ikke bruk maskinen med hjulene og/eller gummiføttene fjernet.

### ADVARSEL:

**Varme overflater. Forbrenningsmotoren og lyddemperen på generatoren blir varme under drift og kan forbli varme en stund etter at motoren er stoppet. Ikke rør disse delene mens de er varme, da de kan forårsake brannskader.**

- La motoren kjøle seg ned i minst 30 minutter før du oppbevarer aggregatet innendørs.
- Ikke bruk generatoren i områder med høy brannfare.

## 4.7 Fare knyttet til mekanisk sikkerhet

- Ikke rør eventuelle mekanisk drevne deler.
- Ikke fjern sikkerhetsvernene.

## 4.8 Farer knyttet til elektrisk Sikkerhet

- Ikke koble generatoren parallelt med andre generatorer.
- Ved arbeid utendørs må du kun bruke skjøteledninger som er godkjent for utendørs bruk og som er merket med dette (H07RN).
- Bruk aldri defekt eller skadet elektrisk utstyr, inkludert skjøteledninger og støpselforbindelser.
- Kontroller at skjøteledningene er i perfekt stand før du kobler dem til strømaggregatet. Bruk aldri defekte eller skadede kabler.
- Den totale lengden på skjøteledninger eller mobile distribusjonsnettverk som brukes, bør ikke overstige 50 m for 1,5 $mm^2$ og 100 m for 2,5 $mm^2$. Bruk av en hvilken som helst lengde på forlengelsen kan føre til strømbrudd, noe som kan påvirke bruken av tilkoblede verktøy eller enheter.
- Ta aldri på generatoren med våte hender.
- Bruk aldri generatoren i regn, snø, ved høy luftfuktighet, i nærheten av et basseng eller sprinklersystem, eller når du har våte hender.

### ADVARSEL:

**Jording bidrar til å forhindre elektriske støt og elektrokusjon ved å sørge for at overflødig elektrisk strøm kan flyte ned i bakken.**

**Se denne håndboken for riktige jordingsmetoder.**

**Sørg for at generatoren er riktig jordet og at jordingsforbindelsene er tette.**

NO

## 4.9 Farer knyttet til drivstoff og påfylling av drivstoff

- Slå alltid av motoren når du fyller på generatoren.
- Drivstoff og drivstoffgasser er lett antennelige eller eksplosive.
- Ikke fyll drivstoff eller tøm tanken i nærheten av åpne lys, ild eller gnister.
- Ikke røyk nær drivstoff, og hold andre flammer og gnister på avstand.
- Når du fyller drivstoff på generatoren, må du passe på at det ikke søles drivstoff på motoren eller eksosrøret.
- Ikke overfyll drivstofftanken.

## 4.10 Farer knyttet til driftsforhold

- Ikke utsett generatoren for fuktighet eller støv.
- Tillatt omgivelsestemperatur: – 10 til + 40 °C, maks. tillatt høyde over havet 1000 m, maks. tillatt relativ luftfuktighet: 90 % (ikke-kondenserende).
- Beskytt de elektriske og elektroniske komponentene mot fuktighet.
- Ikke bruk generatoren i potensielt eksplosive omgivelser.
- Dekk aldri til generatoren når den er i bruk.

## 4.11 Farer relatert til batteri

Batterier utgjør en potensiell fare på grunn av produksjon av eksplosiv hydrogengass. Antennelse av disse gassene kan føre til alvorlige personskader eller blindhet. Det er viktig å sørge for tilstrekkelig ventilasjon under lading.

En gnist eller flamme kan føre til at batteriet eksploderer med så stor kraft at du kan bli alvorlig skadet.

Ikke tukle med batteriet på grunn av farlige stoffer inne i det.

### ADVARSEL:

**Batteripoler, poler og tilhørende tilbehør inneholder bly og blyforbindelser.**

**Vask hendene grundig etter å ha håndtert dem.**

### 4.12 Restfarer

Generatorer kan utgjøre gjenværende risiko selv når de brukes riktig. Følgende potensielle farer kan utledes fra generatorens type og konstruksjon:

- **Elektrisk støt:** Kontakt med elektriske tilkoblinger eller komponenter i generatoren kan føre til elektrisk støt.
- **Hørselsskade:** Kontinuerlig bruk av generatoren uten hørselsvern kan skade hørselen.
- **Karbonmonoksidforgiftning:** Innånding av eksosgasser fra forbrenningsmotoren kan føre til karbonmonoksidforgiftning.
- **Forbrenning av huden:** Kontakt med drivstoff kan forårsake brannskader på huden.
- **Varme deler:** Kontakt med varme deler kan føre til fare for personskader.

For å minimere disse risikoene er det viktig å ta følgende forholdsregler:

- Følg alltid denne instruksjonshåndboken.
- Bruk hørselsvern når du bruker generatoren over lengre tid.
- Sørg for god ventilasjon i området rundt generatoren for å hindre at det dannes karbonmonoksid.
- Unngå kontakt med drivstoff.
- Unngå kontakt med varme overflater.

## 5. RIKTIG BRUK

- Generatoren er konstruert for bruksområder som krever 230V og 400V vekselstrøm eller 12V likestrøm (kun 12V likestrøm SG 4200B).
- Generatoren er beregnet på å forsyne elektriske verktøy eller apparater med strøm. Når du bruker generatoren sammen med verktøy eller apparater, må du kontrollere at de er kompatible med generatorens strømtilførsel i henhold til produsentens anvisninger.
- Ved tvil, spør en godkjent forhandler for det respektive apparatet. Generatoren skal kun brukes til det foreskrevne formålet. Enhver annen bruk anses å være et tilfelle av misbruk.

### 5.1 Driftsmodus S1 (midlertidig bruk)

Generatoren kan drives kontinuerlig med den oppgitte (S1) effekten i "Tekniske data".

### 5.2 Driftsmodus S2 (midlertidig bruk)

Generatoren kan brukes midlertidig med den oppgitte (S2) utgangseffekten i "Tekniske data".

Etterpå må generatoren stoppes en stund for å hindre at den overopphetes.

## 6. TEKNISKE DATA

Se teknisk ark (separat dokument).

Tallene som er oppgitt i "Tekniske data" for lydeffektnivå (LWA) og lydtrykknivå (LpA), er utslippsnivåer og ikke nødvendigvis sikre arbeidsnivåer. Selv om det er en sammenheng mellom utslipps- og eksponeringsnivåer, er ikke dette et pålitelig mål for hvorvidt ytterligere forholdsregler er nødvendige. Faktorer som påvirker det faktiske eksponeringsnivået for arbeidsstyrken, er blant annet arbeidsrommets beskaffenhet, andre støykilder, f.eks. antall maskiner og andre tilstøtende prosesser, og hvor lenge en operatør utsettes for støyen. Det tillatte eksponeringsnivået kan også variere fra land til land. Denne informasjonen vil imidlertid gjøre det mulig for brukeren av maskinen å foreta en bedre evaluering av faren og risikoen.

Tekniske data kan variere avhengig av type, og kan endres uten varsel.

## 7. KONTROLL FØR BRUK

Fjern emballasjen, og kontroller at alle deler er levert. Plasser generatoren på et fast, flatt underlag i nærheten av det elektriske utstyret, og sørg for god ventilasjon.

Utfør disse kontrollene hver gang før generatoren settes i drift:

### 7.1 Visuell kontroll

- Sørg for å kontrollere generatoren på et jevnt underlag med motoren stoppet.
- Koble fra alt elektrisk utstyr som allerede er koblet til generatoren.
- Sørg for at generatoren har tilstrekkelig ventilasjon og kan brukes under sikre forhold (se kapittelet "Sikkerhetsinstruksjoner").
- Kontroller at tenningskabelen er festet til tennpluggen.
- Utfør en visuell inspeksjon for skade.
- Sørg for at alle vern er på plass.
- Se rundt og under motoren etter tegn på olje- eller drivstofflekkasjer.
- Kontroller at batteripolene er tilkoblet.



**MERK:**

**Ikke bruk denne generatoren med hjulene og/eller gummiføttene fjernet. Kontroller at gummiføttene er riktig montert og at hjulene er festet til akselen.**

### 7.2 Kontroller motorolje (Bilde. 2)

- Kontroller motoroljenivået ved hjelp av oljepåfyllingspluggen (element 10).
- Ikke skru inn oljepåfyllingspluggen når oljenivået kontrolleres.
- Fyll om nødvendig på anbefalt olje til den øvre grensen.

**MERK:**

**Bruk av olje som ikke er rensende eller 2-takts olje kan forkorte motorens levetid.**

**Bruk kun ren 4-takts motorolje (15W40 eller 5W30 hvis temperaturen er lavere enn 0 °C).**

Avhend brukt motorolje på en måte som er ikke skader miljøet. Kast det i samsvar med de metoder som er fastsatt i lokale forskrifter.

Ikke kast den i søpla eller hell den ut på bakken.

### 7.3 Kontroller drivstoffnivå

- Kontroller drivstoffnivået på tankindikatoren (element 1).
- Lukk drivstoffkranen (element 16) før du etterfyller.
- Hvis drivstoffnivået er lavt, må du fylle på drivstoff.
- Etter at du har fylt drivstoff, må du stramme tanklokket (pos. 2) godt til.
- Tørk grundig vekk utsølt drivstoff før du starter motoren.

**FORSIKTIG:**

**Bruk kun *blyfritt drivstoff* (E10).**

**Ikke bruk blanding.**

**ADVARSEL:**

**Pass på at det ikke kommer støv, smuss, vann eller andre fremmedlegemer inn i drivstoffet.**

## 8. IDRIFTSETTELSE

Generatoren leveres til deg uten driftsvæsker som drivstoff eller motorolje.

Du må fylle olje på motoren før første gangs oppstart.

### 8.1 Hjulmontering (bilde. 3)

- Ta den ene enden av bolten (element 25) og stikk den gjennom hullet i rammen.
- Fest bolten ved å feste en mutter og en skive i den andre enden.
- Skyv hylsen på den gjenværende enden av bolten (element 25).
- Plasser hjulet over stikkontakten.
- Sett en skive på bolten og fest den med en mutter.
- Gjenta samme prosedyre for å montere hjulet på venstre side.

**MERK:**

**Hjulene bør pumpes opp med lavere trykk (maks. manometertrykk 3 bar/0,3 MPa) slik de er sendt ut.**

### 8.2 Montering av gummiføtter (Bilde. 4)

- Hold foten (element 19) mot rammen som vist på bildet.
- Sett inn en bolt gjennom hullet i rammen og hullet i foten.
- Fest bolten med en mutter.
- Gjenta samme prosedyre for de tre andre bolter og muttere.

### 8.3 Montering av transporthåndtak (Bilde. 5)

- Plasser bærehåndtaket (element 18) på rammen på det angitte stedet.
- Fest håndtaket til rammen med boltene og de to skivene som vist på bildet. 5.
- Brukeren kan justere bærehåndtakets posisjon ved å løsne knotten og dreie bærehåndtaket (element 18) til horisontal posisjon.

## 8.4 Batterimontering (bilde. 6)

**ADVARSEL:**

**Batteripoler, poler og tilhørende komponenter inneholder bly og blyforbindelser. Vask hendene grundig etter å ha håndtert dem.**

Batteriet har blitt frakoblet for frakt. Utfør denne prosedyren mens generatoren er slått av. Vennligst følg trinnene nedenfor:

- Identifiser batteriets plassering og holderbåndet, holderbåndet er utstyrt med en eller to skruer for å holde batteriet på plass.
- Sett inn batteriet, pass på å plassere det riktig, og fest det ved hjelp av holderbåndet.
- Begynn med å koble batteriets plusskabel (+) til batteriets plusspol (+) (begge røde), og sørg for at bolten er godt strammet til.
- Deretter kobler du batteriets negative (–) kabel (svart farge) til batteriets negative (–) polen på batteriet (blå farge), og stram bolten godt til.
- Kontroller at batteriholderbåndet er strammet.
- Bruk aldri generatoren uten at batteriholderbåndet er på plass, da det kan føre til dårlig motor- og generatorytelse.

## 8.5 Jording (Bilde. 1a)

Kassen må kobles til jordingen for å kunne lade ut statisk elektrisitet.

- koble den ene enden av en kabel til jordingstilkoblingen (element 6) på generatoren,
- koble den andre enden av samme kabel til en ekstern jording (f.eks. en jordingsstang).

**MERK:**

**Bruk jord (jordings)ledning med tilstrekkelig strømkapasitet.**

**Jord (jording) Ledningsdiameter: 0,12 mm per ampere - for. eks.: 10 Ampere - 1,2 mm.**

## 8.6 Starte motoren (rekylstarter)

Følg disse trinnene for å starte motoren med trekksnoren:

Ikke koble til elektroverktøyet eller enheten før du starter motoren.

- Åpne drivstoffkranen (bilde. 7a - element 16) ved å skru den ned.
- Flytt den elektriske startmotoren (bilde. 8 - element 15) til posisjon "PÅ".
- Flytt chokespaken (bilde. 9a - element 13) til posisjon IØI.
- Start motoren med trekksnoren (bilde. 10 - element 14) ved å trekke kraftig i håndtaket. Hvis motoren ikke starter, trekker du i håndtaket igjen.
- Skyv chokehendelen (13) tilbake igjen etter at motoren har startet (fig. 9b).

**FORSIKTIG:**

**Bruk vernehansker når du starter med trekksnoren. Motoren kan plutselig rekylere når den starter, noe som kan føre til skader på hendene.**

**MERK:**

**Trekk alltid sakte i snoren til du kjenner den første motstanden, før du trekker raskt for å starte motoren.**

**Ikke la trekksnoren slå tilbake av seg selv.**

NO

## 8.7 Starte motoren (elektrisk starter)

Følg disse trinnene for å starte motoren med den elektriske starteren:

- Ikke koble til elektroverktøy eller enheter før du starter motoren.
- Kontroller batterispenningen. Spenningen bør ikke være mindre enn 12V. Hvis batterispenningen er lavere enn 12V, må batteriet lades tilsvarende før generatoren tas i bruk.
- Flytt chokespaken (bilde. 9a - element 13) til posisjon IØI.
- Åpne drivstoffkranen (bilde. 7a - element 16) ved å skru den ned.
- Vri den elektriske starteren (element 15) med nøkkelen i "START"-stilling til motoren har startet (bilde. 11a).
- Skyv chokehendelen (13) tilbake igjen etter at motoren har startet (fig. 9b).

### ADVARSEL:

**Ikke koble til elektroverktøy eller enheter før du starter motoren.**

**Bruk aldri en generator innendørs eller i lukkede rom som garasjer, krypkjellere og kjellere.**

### ADVARSEL:

**Åpne vinduer og dører kan IKKE forhindre at CO (karbonmonoksid) bygger seg opp når et aggregat er plassert i et lukket rom.**

**Ikke bruk en generator utendørs hvis den er plassert i nærheten av dører, vinduer og ventilasjonsåpninger kan føre til at CO kan trenge inn i og bygge seg opp i oppholdsrom.**

### MERK:

**Hvis du eller andre viser symptomer på karbonmonoksidforgiftning (CO) (disse kan være, men er ikke begrenset til: svimmelhet, hodepine, kvalme, døsighet):**

1) **Kom deg straks ut i frisk luft og oppsøk lege.**
2) **Ikke gå inn i området igjen før opplært og riktig utstyrt personell har fastslått at det er trygt.**

## 8.8 Tilkobling av verktøy eller enheter til generatoren

- Koble utstyret du vil bruke til stikkontaktene (element 3).
- Disse stikkontaktene kan lastes kontinuerlig (i henhold til S1-verdien) og midlertidig (i henhold til S2-verdien).
- Se "Tekniske data" for S1- og S2-verdier.

### ADVARSEL:

**Ikke koble generatoren til strømnettet, da dette kan føre til skade på selve generatoren eller på andre elektriske apparater i hjemmet.**

**Ikke koble generatoren parallelt med en hvilken som helst annen generator.**

### MERK:

**Noen elektriske apparater (elektriske stikksager, boremaskiner osv.) kan ha et høyere strømforbruk når de brukes under vanskelige forhold.**

## 8.9 12 V DC-terminaler (kun for SG 4200B)

DC-terminalene kan **KUN** brukes til lading av 12-volts bilbatterier.

12V DC-terminalene (element 5) er farget røde for å identifisere den positive (+) terminalen og svarte for å identifisere den negative (–) terminalen.

### ADVARSEL:

**For å unngå at det oppstår gnister i nærheten av batteriet, må ladekabelen først kobles til generatoren og deretter til batteriet. Når du er ferdig, kobler du fra kabelklemmene først ved batteriet.**

**Før du kobler ladekabelklemmer til et batteri som er installert i et kjøretøy, må du koble fra kjøretøyets batterikabel. Koble til bilens batterikabel igjen etter at ladekabelklemmene er helt fjernet. På denne måten unngår du muligheten for kortslutning og gnister hvis du ved et uhell kommer i kontakt med en batteripol og bilens ramme eller karosseri.**

**For å lade et 12V-batteri:**

- Koble ladekablene (element 22) til 12V DC-terminalene (pos. 5) på generatoren med riktig polaritet (batteriets plusspol (+) til generatorens røde terminal og batteriets minuspol (–) til generatorens svarte terminal).
- Koble til klemmer på batteriet for å lade med de samme polaritetsfargene som brukes på generatorkontaktene (batteripositiv (+) til rød klemme og batterinegativ (–) til den svarte klemmen).
- Når du er ferdig, **kobler du fra kabelklemmene først ved batteriet**.

### FORSIKTIG:

**Ikke prøv å starte en bilmotor mens generatoren fortsatt er koblet til batteriet. Dette kan føre til skade på generatoren.**

### FORSIKTIG:

**Koble den positive batteripolen til den positive ladekabelen. Pass på at ladekablene ikke reverseres, da dette kan føre til alvorlige skader på både generatoren og batteriet.**

## 8.10 Slå av motoren

- Før du slår av generatoren, må du la den gå en kort stund uten verktøy eller apparater, slik at den kan kjøle seg ned.
- Flytt den elektriske startmotoren (element 15) til AV-posisjon. 11b).
- Lukk drivstoffkranen (bilde. 7b).

## 8.11 Overbelastningsvern for stikkontakter

**Viktig!** Generatoren er utstyrt med en overbelastningsutkobling.

Dette slår av stikkontaktene (elementer 3/4). Du kan starte stikkontaktene (element. 3/4) på nytt ved å trykke på overbelastningssikringen (element. 7a/7b).

**Viktig!** Hvis dette skjer, reduser den elektriske strømmen du tar fra generatoren eller fjern eventuelle defekte verktøy eller enheter som er koblet til generatoren.

Ved overbelastning slås 12V-tilkoblingen av (kun for SG 4200B). Ved å trykke på overbelastningsbryteren (element 7c) kan 12V-tilkoblingen settes i drift igjen.

Hvis det er nødvendig med reparasjoner, ta kontakt med ditt kundeservicesenter.

NO

# 9. RENGJØRING, VEDLIKEHOLD OG LAGRING

Slå av generatoren og koble fra verktøy eller enheter før du utfører vedlikehold eller service.

- Slå av generatoren umiddelbart, og kontakt servicestasjonen:
  a) i tilfelle uvanlige vibrasjoner eller støy,
  b) hvis motoren ser ut til å være overbelastet eller har tenningsfeil.

## 9.1 Renhold

Hold hele generatoren så fri for smuss og støv som mulig.

Rengjør generatoren hver gang du er ferdig med å bruke den (etter at den har kjølt seg ned).

Rengjør utstyret regelmessig med en fuktig klut og litt mild såpe. Ikke bruk rengjøringsmidler eller løsemidler, da disse midlene kan skade plastdelene. Forsikre deg om at ikke noe vann kan sive inn i enheten.

## 9.2 Luftfilter (Bilde. 12)

Rengjør luftfilteret med jevne mellomrom, og skift det ut om nødvendig.

- Åpne begge klipsene og fjern luftfilterdekselet.
- Fjern filterelementene.
- Ikke bruk skurende rengjøringsmidler eller bensin for å rengjøre elementene.
- Rengjør elementene ved å banke dem på en flat overflate. Rengjør om nødvendig først med såpevann, skyll deretter med rent vann og lufttørk.
- Monter i motsatt rekkefølge.

**FORSIKTIG:**

**Kjør aldri motoren uten luftfilterelementet. Rask motorslitasje skyldes at forurensninger som støv og smuss trekkes gjennom forgasseren og inn i motoren.**

## 9.3 Tennplugg (Bilde. 13)

Kontroller tennpluggen (element 26) for smuss og skitt etter 20 timers drift, og rengjør den om nødvendig med en kobbertrådbørste. Deretter skal tennpluggen vedlikeholdes etter hver 100. driftstime.

- Trekk av tennpluggstøvelen med en vri.
- Fjern tennpluggen med den medfølgende tennpluggnøkkelen.
- Monter i motsatt rekkefølge.

## 9.4 Skifte oljen (Bilder. 14-17)

Det er best å skifte motorolje når motoren har arbeidstemperatur.

- Bruk kun motorolje (15W40 og bruk 5W30 hvis temperaturen er under 0 °C).
- Plasser generatoren på et lett skrånende underlag slik at oljetappepluggen befinner seg i den nedre enden.
- Åpne oljepåfyllingspluggen (element 10).
- Åpne tømpluggen for olje (bilde. 14 - element 9) og la den varme motoroljen renne ut i et dryppbrett (bilde. 15).
- Etter at den gamle oljen er tappet ut, lukker du oljetappepluggen (bilde. 16) og plasser generatoren på et jevnt underlag igjen.
- Fyll på motorolje opp til toppmerket på oljepeilepinnen (bilde. 17).
- Kast spilloljen på en ordentlig måte.

**MERK:**

**Ikke skru inn peilepinnen for å kontrollere oljenivået, bare sett den inn helt opp til gjengen.**

Kast den brukte oljen på riktig måte ved å levere den til et oppsamlingssted. De fleste bensinstasjoner, verksteder og gjenvinningssentre tar imot brukt olje gratis. Ikke tilsett frostvæske eller girolje til den brukte oljen. Oppbevar brukt olje utilgjengelig for barn og utilgjengelig for antennelseskilder.

NO

## 9.5 Utelukkelse for oljemangel

Oljemangelsikringen (element 11) reagerer hvis det er for lite olje i motoren. I dette tilfellet vil det ikke være mulig å starte motoren, eller den vil slå seg av automatisk etter kort tid. Den kan ikke startes igjen før motoroljen er etterfylt (se avsnittet "Oljeskift").

## 9.6 Bytte av batteri

Utfør denne prosedyren mens generatoren er slått av.

- Identifiser batteriets negative (–) kabel, merket svart, og løsne den.
- Identifiser batteriets plusskabel (+), merket med rødt, og løsne den også.

**ADVARSEL:**

**Vær forsiktig med å løsne den negative kontakten først og deretter den positive for å unngå elektrisk støt.**

**Ikke berør batteriets pluss- og minuspol samtidig.**

- Batteriholderbåndet er utstyrt med en eller to skruer som holder det på plass, skru den løs og fjern den.
- Fjern det utladede batteriet og sett inn det nye, og pass på å plassere det på samme måte som det forrige.
- Koble til batterikablene igjen, denne gangen begynner du med den positive og deretter den negative.
- Fest det nye batteriet ved hjelp av holderbåndet.
- Kast det brukte batteriet på et oppsamlingssenter i henhold til lokale forskrifter. Batteriet må ikke kastes i naturen (se også kapittelet "Avfallshåndtering og resirkulering").

**FORSIKTIG:**

**Batteriet inneholder syre, håndter det med forsiktighet.**

## 9.7 Lagring

Langtidslagring av generatoren vil kreve noen forebyggende prosedyrer for å beskytte mot forringelse.

- Slå av generatoren
- Tøm alt drivstoffet fra drivstofftanken til en egnet godkjent beholder.
- Kontroller at drivstoffkranen (element 16) står i "AV"-posisjon (se bilde. 7b).
- Kjøl generatoren ned.
- Fjern tennpluggen.
- Oppbevar motoren på et sikkert, tørt og ventilert sted, under et deksel for å hindre at støv og rusk legger seg på generatoren.

**Viktig:** **Ikke tøm drivstofftanken i lukkede områder. Hold røyking eller åpen ild borte under arbeidet. Drivstoffgasser kan forårsake eksplosjoner og brann.**

**VIKTIG!**

Oppbevar aldri generatoren eksponert utendørs.

**ADVARSEL:**

**De er brennbare og eksplosive under visse forhold. Det er viktig å unngå å oppbevare drivstoff i nærheten av varmekilder.**

## 9.8 Bestilling av reservedeler:

Oppgi følgende data når du bestiller reservedeler:

- Generatortype.
- Generatorens artikkelnummer.

## 10. AVHENDING OG GJENVINNING

Enheten leveres i emballasje for å forhindre skader under transport. Denne emballasjen er ett råstoff og kan derfor brukes om igjen, eller bli resirkulert.

Utstyret tilbehøret er laget av forskjellige per materialer, for eksempel metall og plast.



### INFORMASJON TIL BRUKERE AV ELEKTRISK OG ELEKTRONISK UTSTYR (EEE).

Vær oppmerksom på at denne informasjonen er gitt for å sikre samsvar med de juridiske kravene i WEEE-direktivet og for å fremme ansvarlig og miljøvennlig kasseringspraksis:

Symbolet med en overkrysset søppelbøtte på hjul på utstyret eller emballasjen betyr at produktet skal samles inn separat fra annet avfall når det er utrangert.




### INFORMASJON TIL BRUKERE OM BATTERI.

Vær oppmerksom på at denne informasjonen er gitt for å sikre samsvar med lovkravene i direktiv 2006/66/EC om batterier og akkumulatorer og brukte batterier og akkumulatorer, for å fremme ansvarlig og miljøvennlig avhendingspraksis.

Den overkryssede beholderen med hjul på batterier indikerer at produktet må samles inn separat fra annet avfall for å sikre riktig behandling og resirkulering etter endt levetid. For batterier er de kjemiske symbolene for de respektive metallene angitt i tillegg til symbolet: kvikksølv (Hg), bly (Pb) og kadmium (Cd), hvis batteriet inneholder mer enn 0,0005 % kvikksølv, 0,004 % bly eller 0,002 % kadmium.

- Brukere som har til hensikt å avhende utstyret, må sørge for at det leveres til de separate innsamlingsanleggene som er etablert av lokale myndigheter, eller følge alternative alternativer i henhold til lokale forskrifter.
- Riktig avhending av utstyret bidrar til å forhindre potensielle negative effekter på miljøet og menneskers helse som følge av feilaktig avfallsbehandling.
- Resirkulering av materialene som utstyret består av, bidrar til å bevare naturressursene og redusere miljøpåvirkningen.
- Brukere som ikke overholder bestemmelsene i WEEE-direktivet og direktiv 2006/66/EF om batterier og akkumulatorer og kasserte batterier og akkumulatorer, kan bli ilagt sanksjoner i henhold til nasjonal lovgivning.

For ytterligere informasjon om de separate innsamlingssystemene for WEEE-direktivet og direktiv 2006/66/EC om batterier og akkumulatorer og brukte batterier og akkumulatorer, vennligst kontakt din lokale myndighet.

## 11. TRANSPORT

Følg disse trinnene for å transportere generatoren:

- Slå av generatoren.
- La generatoren kjøle seg ned.
- Lukk drivstoffkranen (bilde. 7b).

For å sikre trygg transport av denne generatoren, må du sørge for at det er **minst én person til hvert transporthåndtak** (element 21).

### ADVARSEL:

**Ikke bruk generatoren mens den står på et kjøretøy. Ta generatoren av kjøretøyet og bruk den på et godt ventilert sted.**

**Unngå å plassere generatoren på et kjøretøy i direkte sollys. Hvis generatoren blir stående i et lukket kjøretøy over lengre tid, kan det føre til at drivstoffet fordamper på grunn av høye temperaturer, noe som kan føre til eksplosjon.**

**Når du bruker tau eller stropper for å sikre generatoren under transport, må du passe på at du bare bruker rammestagene som festepunkter. Ikke fest tau eller stropper til noen deler av generatorkroppen eller håndtaket.**

NO

## 12. FEILSØKING

| FEIL | ÅRSAK | LØSNING |
|---|---|---|
| Motoren starter ikke | 1. Utkoblingsmekanismen for oljemangel har ikke reagert<br>2. Tennplugg tilsmusset<br>3. Intet drivstoff<br>4. For lav batterispenning | 1. Kontroller oljenivået, fyll på motorolje<br>2. Rengjør eller skift tennpluggen (elektrodeavstand 0,6-0,7 mm)<br>3. Fyll drivstoff / sjekk drivstoffkranen<br>4. Skifte batteriet |
| Generatoren har for lav eller ingen spenning | 1. Kontroller eller kondensator defekt<br>2. Utkobling av overbelastning har utløst<br>3. Luftfilter skittent | 1. Kontakt din forhandler<br>2. Aktiver effektbryteren og reduser belastningen<br>3. Rengjør eller bytt ut filteret |

NO

## 13. VEDLIKEHOLDSPLAN

Formålet med vedlikeholdsplanen er å holde generatoren i best mulig driftstilstand.

Inspiser eller utfør service i henhold til tabellen nedenfor.

| Vanlig serviceperiode. Utfør hver måned eller hver driftstime, avhengig av hva som kommer først. / ELEMENT | | Hvert bruk | Første må-ned eller 20 timer. | Hver 3. måned eller 50 timer. | Hver 6. måned eller 100 timer. | Hvert år eller 200 timer. |
|---|---|---|---|---|---|---|
| Motorolje | Kontroller nivå | ● | | | | |
| | Skifte | | ● | | ● | |
| Luftrenser | Kontroller | ● | | | | |
| | Nullstille | | | ● (1) | | |
| Tennplugg | Kontrol-ler-juster | | | | ● | |
| | Bytt ut | | | | | ● |
| Gnistfanger | Nullstille | | | | ● | |
| Ventilklaring | Kontrol-ler-juster | | | | | ● (2) |
| Forbrenningskammer | Nullstille | Etter hver 300. time (2) | | | | |
| Drivstofftank, luft og drivstoffilter | Nullstille | | | | ● (2) | |
| Drivstoffrør | Kontroller | Hvert 2. år (bytt om nødvendig) (2) | | | | |

**Merknad:**

(1) Utfør vedlikehold oftere ved bruk i omgivelser med mye støv.

(2) Disse elementene skal vedlikeholdes av forhandleren, se håndboken for serviceprosedyrer.

Hvis denne vedlikeholdsplanen ikke følges, kan det føre til feil som ikke kan garanteres.

NO

## 1. BİLEŞENLERİN TANIMI

Lütfen yukarıda yer alan jeneratörün ana parçalarının numaralandırıldığı şekle bakın.

1. Depo göstergesi
2. Yakıt kapağı
3. 230 V priz çıkışları
4. 400 V priz çıkışı
5. 12V DC Terminalleri (sadece SG 4200B)
6. Toprak bağlantısı

7a. 230V için aşırı yük devre kesicisi

7b. 400V için aşırı yük devre kesicisi

7c. 12V için aşırı yük devre kesicisi (sadece SG 4200B)

8. Voltmetre
9. Yağ boşaltma tapası
10. Yağ doldurma tapası
11. Yetersiz yağ emniyeti
12. Elektrikli marş anahtarı
13. Jikle kolu
14. Çekme halatı
15. Elektrikli marş motoru
16. Yakıt musluğu
17. Tekerlekler
18. Taşıma kolu

18a. Taşıma kolu montaj seti

19. Lastik ayaklar
20. Akü
21. Taşıma kolları
22. DC çıkış adaptörü kablosu (sadece SG 4200)
23. Buji anahtarı seti
24. Hava filtresi seti
25. Tekerlek montaj seti
26. Buji
27. Seçme anahtarı 230V / 400V
28. Susturucu

## 2. GİRİŞ

Jeneratörü çalıştırmadan önce, bu kılavuzun tamamının okunması ve anlaşılması çok önemlidir. Kılavuz, jeneratörü güvenli bir şekilde çalıştırmanıza ve olası risk veya tehlikeleri önlemenize yardımcı olacak önemli talimatları ve güvenlik ile ilgili yönergeleri içerir.

Potansiyel tehlikelere işaret ettiklerinden aşağıdaki kelimelerle başlayan ifadelere çok dikkat edin:

### UYARI:

**Talimatlara uyulmaması durumunda ölüme veya ciddi yaralanmaya yol açabilecek bir tehlikeyi belirtir.**

### DİKKAT:

**Talimatlara uyulmaması durumunda küçük yaralanmalara veya ekipman hasarına yol açabilecek bir tehlikeyi belirtir.**

### NOT:

**Güvenli çalışma için gerekli olmayan, ancak yardımcı olabilecek ek bilgiler sağlar.**

Bu kılavuzun jeneratörün çok önemli bir parçası olduğunu ve her zaman yakınında bulundurulması gerektiğini unutmayın. Jeneratörün başka birine devredilmesi durumunda bu kılavuzun da birlikte teslim edilmesi gerekir.

Bu yayının hiçbir bölümü yazılı izin alınmadan çoğaltılamaz.

Güvenliğiniz bizim en büyük önceliğimizdir, bu nedenle lütfen bu kılavuzda verilen tüm güvenlik yönergelerini dikkatlice uygulayın. Bu talimatlara uyulmaması halinde meydana gelebilecek herhangi bir hasar veya kaza konusunda sorumluluk kabul edilmez.



### UYARI:

**Bu talimatların dikkate alınmaması ciddi yaralanmalara veya jeneratörün hasar görmesine neden olabilir.**

# 3. GÜVENLİK ETİKETLERİ VE SEMBOLLERİ

**Güvenlik etiketleri:**

| Sembol | Tanım / Açıklama |
|---|---|
|  | Jeneratörü çalıştırmadan önce güvenlik talimatlarını okuyun ve anlayın. |
|  | Jeneratörü çalıştırırken kulak koruyucu takın. |
|  | Bakım çalışması sırasında veya gözetimsiz ve kapalı durumdayken tüm ekipmanın fişini çekin. |
|  | Uyarı: Yakıt son derece uçucu, yanıcı ve patlayıcıdır. |
|  | Jeneratörün yakınında sigara içmek ve açık alev kullanmak yasaktır. |
|   | Uyarı: Çalışma sırasında karbon monoksit (renksiz ve kokusuz bir gazdır) gibi boğulmaya yol açabilen zehirli gazlar üretilir. Yeterli havalandırma sağlamak için jeneratörü sadece dışarıda çalıştırın. |
|  | Uyarı: Jeneratör çalışır durumdayken tehlikeli gerilimler mevcuttur. Bakım çalışmasına başlamadan önce jeneratörü daima kapatın. |
|  | Jeneratör kamuya ait güç besleme sistemlerine bağlanmamalıdır. Yanlış bağlantı durumunda, jeneratörü kamu güç beslemesini kullanarak çalıştıran kişiler için elektrik çarpması da dahil yangın ve maddi hasar riski bulunmaktadır. |
|  | Dikkat: Yaralanma riski! Servise başlamadan önce motoru kapatın ve buji konektörünü çıkarın. |

| Sembol | Tanım / Açıklama |
|---|---|
|  | Egzoz çalışma sırasında çok ısınır. Bakım çalışması, depolama ve yakıt ikmali yapmadan önce motorun soğumasını bekleyin. Yanma ve yaralanma riskini önlemek için egzoza dokunmayın. |
|  | Jeneratöre yakıt doldurmadan önce motoru kapatın ve soğumasını bekleyin. Yakıt son derece yanıcıdır ve belirli koşullar altında patlayıcı olabilir. Jeneratöre sadece iyi havalandırılmış alanlarda, açık alev, kıvılcım ve sigara bulunmadığından emin olarak yakıt doldurun. Yakıt dökülmesi halinde hemen temizlenmelidir. |
|  | **MOTOR YAĞININ KONTROLÜ**<br>Yağ kontrolü veya dolumu yapmadan önce, jeneratörün sabit ve düz bir yüzeye yerleştirildiğinden ve motorun kapalı olduğundan emin olun.<br>● Yağ doldurma kapağını çıkarın ve motor yağı seviyesini kontrol edin.<br>● Yağ seviyesi alt seviye çizgisinin altındaysa, maksimum seviye çizgisine kadar uygun yağ ile doldurun. Yağ seviyesini kontrol ederken yağ doldurma kapağını yuvasına yerleştirmeyin.<br>● Kirlenmişse yağı değiştirin.<br>**⚠ Dikkat!**<br>***Güvenlik nedeniyle, yağ kontrolü veya dolumu sırasında jeneratör kapalı olmalıdır. Bu talimatlara uyulmaması, jeneratörün alev almasına kadar varabilecek tehlikeli durumlara yol açabilir.*** |

**Semboller:**

 Toprak bağlantısı

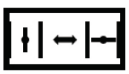 Jikle kolu

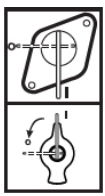 Yakıt musluğu



Yakıt göstergesi



Voltmetre

I / 0

Açık/Kapalı



Alternatif Akım (AC)



Aşırı yük devre kesicisi



Doğru Akım (DC)
(sadece SG 4200B)

400V



0

Seçme anahtarı 400V~ / 230V~



230V



Marş anahtarı kilit durumu



Hazırlık durumunu başlatma



Motoru çalıştırmak için anahtarın
dönüş yönü



Pozitif DC Terminali / Negatif DC
Terminali (sadece SG 4200B)

L 1,2,3 AC 230V~

230V~ priz çıkışına göre

AC 400V

400V~ priz çıkışına göre

# 4. GÜVENLİK TALİMATLARI

Jeneratörümüzü tercih ettiğiniz için teşekkür ederiz. Bu jeneratör, çeşitli uygulamalarda güvenilir güç sağlamak üzere tasarlanmıştır. Jeneratörü çalıştırmadan önce, bu kılavuzda özetlenen güvenlik önlemlerinin ve yönergelerinin anlaşılması çok önemlidir. Güvenli ve verimli çalışma sağlamak için jeneratör özelliklerinin ve fonksiyonlarının bilinmesi gereklidir.

## 4.1 Kullanıcı Sorumluluğu

- Tüm güvenlik yönetmeliklerini ve talimatlarını ileride kullanmak üzere güvenli bir yerde saklayın.
- Bu kılavuzu jeneratörün geçici kullanıcılarına verin.
- Güvenlik yönetmeliklerinin ve talimatlarının uygulanması sırasında yapılacak herhangi bir hata elektrik çarpmasına, yangına ve/veya ciddi yaralanmalara yol açabilir.
- Jeneratör üzerindeki tüm bakım çalışmalarının yetkili ve uzman bakım personeli tarafından yapılmasını sağlayın.
- Jeneratörün kazara çalıştırılmasından kaynaklanabilecek yaralanmaları önlemek için temizlik veya yağ değişimi/dolum işlemi gerçekleştirmeden önce jeneratörü daima kapatın.
- Jeneratörü yetkisiz kullanıcılardan, çocuklardan ve evcil hayvanlardan uzak tutun.
- Jeneratör, fiziksel, zihinsel veya duyusal yetenekleri kısıtlı, deneyim ve bilgi eksikliği olan kişiler tarafından kullanılmamalıdır.
- Jeneratörü her zaman teknik açıdan iyi çalışma koşullarında tutun. Jeneratörün düzenli olarak hasara karşı kontrol edilmesi ve tüm güvenlik cihazlarının çalışır durumda olmasının sağlanması da buna dahildir.
- Kontrol panelini sökmeyin ve kontrol panelinin kablolarını değiştirmeyin.
- Müdahalenin türüne göre uygun kıyafetler giyin ve KKD (Kişisel Koruyucu Donanım) kullanın (koruyucu eldiven, yalıtımlı eldiven, gözlük, kulak tıkacı).

TR

## 4.2 İzinsiz yapılan değişiklikler veya kurcalama ile ilgili tehlikeler

- Güvenlik muhafazalarını çıkarmayın.
- Bakım sırasında ve aksesuarlar olarak sadece orijinal parçalar kullanılmalıdır.
- Motor veya jeneratörün ayarlarında herhangi bir değişiklik yapılamaz.
- Onarım ve ayarlama çalışmaları sadece yetkili ve eğitimli personel tarafından gerçekleştirilmelidir.

### DİKKAT:

**Motor hızı, güvenli çalışma sağlamak amacıyla fabrikada ayarlanmıştır.**

**Önceden ayarlanmış hızı değiştirmeye çalışmayın. Jeneratör veya bağlı ekipman hasar görebilir.**

## 4.3 Egzozla ilgili tehlikeler

Egzozda renksiz, kokusuz bir gaz olan zehirli karbon monoksit gazı bulunur. Egzozun solunması bilinç kaybına neden olabilir ve ölüme yol açabilir.

### UYARI:

**Jeneratörü ev, garaj, bodrum katı, herhangi bir araç, römork veya tekne içinde veya herhangi bir kapalı veya yarı kapalı alanda kesinlikle çalıştırmayın.**

**Jeneratörü asla açık kapıların, pencerelerin, havalandırma deliklerinin veya kapakların yakınında çalıştırmayın.**

TR

## 4.4 Konumlandırma ve stabilite ile ilgili tehlikeler

- Jeneratörü düz, temiz, kaymaz ve sabit bir zemin üzerine güvenli ve düz konumda yerleştirin.
- Çalışır durumdayken jeneratörü döndürmeyin, devirmeyin veya konumunu değiştirmeyin.
- Jeneratör çalışma sırasında sabit konumda olmalıdır.

## 4.5 Taşıma ve nakliye sırasında oluşabilecek tehlikeler

- Jeneratörü taşıma sırasında kaymaya ve devrilmeye karşı emniyete alın.
- Jeneratörü taşıma ve kaldırma esnasında çalıştırmayın.
- Jeneratörü depolama alanındayken çalıştırmayın.

## 4.6 Yangın ve yanıklarla ilgili tehlikeler

- Jeneratörü, binaların ve her türlü araç, römork, tekne veya diğer ekipmanların en az 1 metre (3 fit) uzağında konumlandırın.
- Jeneratörü çalıştırmadan önce, yangın ve patlamaları önlemek için uygun yangın söndürücülerin sağlanması gibi ek önlemler alın.
- Yanıcı maddeleri jeneratörden uzak tutun.
- Tekerlekler ve/veya lastik ayaklar çıkarılmış halde çalıştırmayın.

### UYARI:

**Sıcak yüzeyler. Jeneratörün içten yanmalı motoru ve susturucusu çalışma sırasında ısınır ve motor durdurulduktan sonra da bir süre sıcak kalabilir. Yanıklara neden olabileceğinden, bu parçalara sıcakken dokunmayın.**

- Jeneratörü kapalı alanda saklamadan önce en az 30 dakika motorun soğumasını bekleyin.
- Yüksek yangın riski olan alanlarda jeneratörü çalıştırmayın.

## 4.7 Mekanik güvenliği ile ilgili tehlikeler

- Mekanik tahrikli parçalara dokunmayın.
- Güvenlik muhafazalarını çıkarmayın.

## 4.8 Elektrik güvenliği ile ilgili tehlikeler

- Jeneratörü diğer jeneratörlerle paralel bağlamayın.
- Açık havada çalışırken, yalnızca dışarıda kullanım için onaylanmış ve buna göre işaretlenmiş uzatma kabloları kullanın (H07RN).
- Uzatma kabloları ve fiş bağlantıları dahil arızalı veya hasarlı elektrikli ekipmanları kesinlikle kullanmayın.
- Jeneratöre takmadan önce uzatma kablolarının bütünlüğünü kontrol edin. Arızalı veya hasarlı kabloları kesinlikle kullanmayın.
- Kullanılan uzatma kablolarının veya mobil dağıtım ağlarının toplam uzunluğu 1,5 $mm^2$ için 50 m'yi ve 2,5 $mm^2$ için 100 m'yi geçmemelidir. Herhangi bir uzunlukta uzatma kullanılması, bağlı aletlerin veya cihazların kullanımını etkileyebilecek güç düşüşüne neden olabilir.
- Jeneratöre kesinlikle ıslak elle dokunmayın.
- Jeneratörü yağmurda, karda, yüksek nem koşullarında veya bir havuzun veya sprinkler (yağmurlama) sisteminin yakınında veya elleriniz ıslakken kesinlikle çalıştırmayın.

### UYARI:

**Topraklama, elektrik akımının toprağa akması için bir yol sağlayarak elektrik çarpmasının önlenmesine yardımcı olur.**

**Doğru topraklama yöntemleri için bu kılavuza başvurun.**

**Jeneratörün doğru şekilde topraklandığından ve topraklama bağlantılarının sıkı biçimde yapıldığından emin olun.**

## 4.9 Yakıt ve yakıt ikmali ile ilgili tehlikeler

- Jeneratöre yakıt doldururken daima motoru kapatın.
- Yakıt ve yakıt dumanı son derece yanıcı veya patlayıcıdır.
- Açık alev, ateş veya uçuşan kıvılcımların yakınında yakıt doldurmayın veya yakıt deposunu boşaltmayın.
- Yakınında sigara içmeyin veya kıvılcım, alev veya diğer ateş kaynaklarından uzakta tutun.
- Jeneratöre yakıt doldururken, motora veya egzoz borusuna yakıt dökülmediğinden emin olun.
- Yakıt deposunu asla aşırı doldurmayın.

## 4.10 Çalışma koşullarıyla ilgili tehlikeler

- Jeneratörü neme veya toza maruz bırakmayın.
- İzin verilen ortam sıcaklığı: - 10 ile + 40°C arası, deniz seviyesi üzerinde izin verilen maksimum rakım 1000 m, izin verilen maksimum bağıl nem: % 90 (yoğuşmasız).
- Elektrikli ve elektronik bileşenlerin neme maruz kalmasını önleyin.
- Jeneratörü potansiyel olarak patlayıcı ortamlarda çalıştırmayın.
- Kullanım sırasında jeneratörün üzerini kesinlikle örtmeyin.

## 4.11 Aküyle ilgili tehlikeler

Aküler, patlayıcı hidrojen gazı üretimi nedeniyle potansiyel tehlikeler oluşturur. Bu gazların tutuşması ciddi yaralanmalara veya körlüğe yol açabilir. Şarj sırasında yeterli havalandırmanın sağlanması önemlidir.

Bir kıvılcım veya alev, akünün sizi ciddi şekilde yaralamaya yetecek bir güçle patlamasına neden olabilir.

İçinde bulunan tehlikeli maddeler nedeniyle aküyü kurcalamayın.

### UYARI:

**Akü kutup başları, terminaller ve ilgili aksesuarlar kurşun ve kurşun bileşikleri içerir.**

**Bunları elledikten sonra ellerinizi iyice yıkayın.**

TR

### 4.12 Artık tehlikeler

Jeneratörler doğru kullanıldıklarında bile artık riskler oluşturabilir. Jeneratörün tipi ve tasarımına göre aşağıdaki potansiyel tehlikeler ortaya çıkabilir:

- **Elektrik çarpması:** Jeneratörün elektrik bağlantıları veya bileşenleri ile temas elektrik çarpmasına neden olabilir.
- **İşitme hasarı:** Jeneratörün işitme koruyucu kullanılmadan sürekli çalıştırılması işitme kaybına neden olabilir.
- **Karbon monoksit zehirlenmesi:** İçten yanmalı motordan çıkan egzoz gazlarının solunması karbon monoksit zehirlenmesine yol açabilir.
- **Cilt yanıkları:** Yakıt ile temas cilt yanıklarına neden olabilir.
- **Sıcak parçalar:** Sıcak parçalarla temas yaralanma veya hasar riskine yol açabilir.

Bu riskleri azaltmak için aşağıdaki önlemlerin alınması önemlidir:

- Daima bu kullanım kılavuzuna göre hareket edin.
- Jeneratörü uzun süre çalıştırırken işitme koruyucu kullanın.
- Karbon monoksit birikimini önlemek için jeneratör alanını uygun şekilde havalandırın.
- Yakıt ile temas etmekten kaçının.
- Sıcak yüzeyler ile temas etmekten kaçının.

## 5. DOĞRU KULLANIM

- Jeneratör 230V ve 400V AC veya 12V DC beslemesi gerektiren uygulamalar için tasarlanmıştır (12V DC sadece SG 4200B).
- Jeneratörün, elektrikli aletlere veya cihazlara elektrik sağlaması amaçlanmıştır. Jeneratörü alet veya cihazlarla çalıştırırken, lütfen ilgili üreticinin talimatlarına uygun olarak jeneratörün sağladığı güçle alet veya cihazların uyumluluğunu kontrol edin.
- Şüphe durumunda, ilgili cihazın yetkili satıcısına danışın. Jeneratör sadece öngörülen amacı doğrultusunda kullanılmalıdır. Bunun dışındaki her türlü kullanım kötüye kullanım durumu olarak kabul edilir.

### 5.1 Çalışma modu S1 (sürekli çalışma)

Jeneratör, "Teknik veriler" bölümünde belirtilen (S1) güç çıkışı ile sürekli olarak çalıştırılabilir.

### 5.2 Çalışma modu S2 (geçici çalışma)

Jeneratör, "Teknik veriler" bölümünde belirtilen (S2) güç çıkışı ile geçici olarak çalıştırılabilir.

Daha sonra jeneratörün aşırı ısınmasını önlemek için bir süre durdurulması gerekir.

TR

## 6. TEKNİK VERİLER

Teknik sayfaya (ayrı doküman) bakınız.

Ses gücü seviyesi (LWA) ve ses basıncı seviyesi (LpA) için "Teknik veriler" bölümünde belirtilen rakamlar emisyon seviyeleridir ve güvenli çalışma seviyeleri değildir. Emisyon seviyeleri ile maruz kalma düzeyi arasındaki korelasyon daha fazla önlem gerekip gerekmediğini belirlemek amacıyla kullanılamaz. İşgücünün gerçek maruziyet seviyesini etkileyen faktörler arasında çalışma odasının özellikleri, diğer gürültü kaynakları, örneğin makinelerin ve diğer ilgili işlemlerin sayısı ve bir operatörün gürültüye maruz kaldığı sürenin uzunluğu yer alır. İzin verilen maruz kalma düzeyi ülkeden ülkeye değişebilir. Bu bilgilerle makine kullanıcısı, tehlike ve risk düzeyini değerlendirebilir.

Teknik veriler makine tiplerine göre değişiklik gösterebilir ve bildirim yapılmaksızın değiştirilebilir.

## 7. İŞLETİM ÖNCESİ KONTROL

Ambalaj malzemesini çıkarın ve tüm ürünlerin tedarik edildiğini kontrol edin. Jeneratörü elektrikli ekipmanların yakınında sağlam ve düz bir zemin üzerine konumlandırın ve yeterli havalandırma sağlayın.

Jeneratörü devreye almadan önce her seferinde bu işletim öncesi kontrolleri gerçekleştirin:

### 7.1 Görsel Muayene

- Jeneratörün düz bir zemin üzerine konumlandırıldığından ve motoru durdurulmuş halde olduğundan emin olun.
- Jeneratöre halihazırda bağlı tüm elektrikli ekipmanların bağlantısını kesin.
- Jeneratörün yeterli havalandırmaya sahip olduğundan ve güvenli koşullarda çalıştırılabilir olduğundan emin olun ("Güvenlik talimatları" bölümüne bakın).
- Ateşleme kablosunun bujiye sabitlendiğini kontrol edin.
- Hasar bakımından görsel bir muayene gerçekleştirin.
- Tüm koruyucuların yerlerinde olduğundan emin olun.
- Yağ veya yakıt sızıntısı izleri açısından motorun çevresini ve altını kontrol edin.
- Akü terminallerinin bağlı olduğundan emin olun.



**NOT:**

**Bu jeneratörü tekerlekler ve/veya lastik ayaklar çıkarılmış halde çalıştırmayın. Lastik ayakların doğru şekilde takıldığını ve tekerleklerin aksa sabitlendiğini kontrol edin.**

### 7.2 Motor yağı kontrolü (Res. 2)

- Yağ doldurma tapasını (Ref. 10) kullanarak motor yağı seviyesini kontrol edin.
- Yağ seviyesini kontrol ederken yağ doldurma kapağını yuvasına yerleştirmeyin.
- Gerekirse, üst sınıra kadar önerilen yağ ile doldurun.

TR

**NOT:**

**Deterjansız yağ veya 2 zamanlı motor yağı kullanılması motorun kullanım ömrünü kısaltabilir.**

**Sadece saf 4 zamanlı motor yağı kullanın (15W40 veya sıcaklık 0°C'nin altındaysa 5W30).**

Kullanılmış motor yağını çevreyle uyumlu bir şekilde imha edin. Yerel düzenlemelerde verilen yöntemlere uygun biçimde imha edin.

Çöpe atılmamalı veya yere dökülmemelidir.

### 7.3 Yakıt seviyesi kontrolü

- Depo göstergesindeki yakıt seviyesini kontrol edin (Ref. 1).
- Yakıt doldurmadan önce yakıt musluğunu (Ref. 16) kapatın.
- Yakıt seviyesi düşükse, yakıt ilave edin.
- Yakıt doldurduktan sonra, yakıt deposu kapağını (Ref. 2) iyice sıkın.
- Motoru çalıştırmadan önce dökülen yakıtı iyice silin.

**DİKKAT:**

**Sadece *kurşunsuz benzin* (E10) kullanın.**

**Karışım kullanmayın.**

**UYARI:**

**Yakıta toz, kir, su veya diğer yabancı cisimlerin karışmamasına dikkat edin.**

TR

## 8. DEVREYE ALMA

Jeneratör, yakıt veya motor yağı gibi işletme sıvıları olmadan teslim edilir.

İlk çalıştırmadan önce motora yağ doldurmanız gerekir.

### 8.1 Tekerlek montajı (Res. 3)

- Cıvatanın bir ucunu (Ref. 25) çerçevedeki delikten geçirin.
- Diğer ucuna bir somun ve rondela takarak cıvatayı sabitleyin.
- Soketi cıvatanın kalan ucuna kaydırın (Ref. 25).
- Tekerleği soketin üzerine yerleştirin.
- Cıvataya rondela takarak bir somunla sabitleyin.
- Sol taraftaki tekerleği monte etmek için de aynı prosedürü tekrarlayın.

**NOT:**

**Tekerlekler, düşük basınçla (maks. gösterge basıncı 3 bar/0,3 MPa) sevk edildikleri için şişirilmelidir.**

### 8.2 Lastik ayak montajı (Res. 4)

- Ayağı (Ref. 19) resimde gösterildiği gibi çerçeveye doğru tutun.
- Çerçevedeki ve ayaktaki delikten bir cıvata geçirin.
- Bir somun ile cıvatayı sabitleyin.
- Aynı prosedürü diğer üç cıvata ve somun için de tekrarlayın.

### 8.3 Taşıma kolu montajı (Res. 5)

- Taşıma kolunu (Ref. 18) çerçeve üzerinde belirlenen yere yerleştirin.
- Kolu resimde gösterildiği şekilde cıvatalar ve iki rondela ile çerçeveye takın, res. 5.
- Kullanıcı, düğmeyi serbest bırakarak ve taşıma kolunu (Ref. 18) yatay konuma döndürerek taşıma kolunun konumunu ayarlayabilir.

## 8.4 Akü Montajı (Res. 6)

### UYARI:

**Akü kutup başları, terminaller ve ilgili bileşenler kurşun ve kurşun bileşikleri içerir. Bunları elledikten sonra ellerinizi iyice yıkayın.**

Nakliye için akünün bağlantısı kesilmiştir. Bu prosedürü jeneratör kapalıyken gerçekleştirin. Akü kurulumu için aşağıdaki adımları izleyin:

- Akünün konumunu ve tutucu bandını belirleyin; tutucu bantta, aküyü yerinde tutmak için bir veya iki vida bulunur.
- Aküyü doğru şekilde yerleştirmeye dikkat ederek takın ve tutucu bant yardımıyla sabitleyin.
- Akünün pozitif (+) kablosunu akünün pozitif (+) terminaline (her ikisi de kırmızı renkli) bağlayarak başlayın ve cıvatanın güvenli bir şekilde sıkıldığından emin olun.
- Ardından, akünün negatif (–) kablosunu (siyah renkli) negatif (–) terminaline bağlayın (mavi renkli) ve cıvatayı iyice sıkın.
- Akünün tutucu bandının sıkıldığını kontrol edin.
- Jeneratörü akü tutucu bant takılı olmadan kesinlikle çalıştırmayın, aksi takdirde motor ve jeneratör performansı düşebilir.

## 8.5 Topraklama (Res. 1a)

Statik elektriğin boşaltılması için muhafazanın toprağa bağlanması gerekir.

- Kablonun bir ucunu jeneratör üzerindeki toprak bağlantısına (Ref. 6) bağlayın,
- aynı kablonun diğer ucunu harici bir toprağa (örneğin topraklama çubuğuna) bağlayın.

### NOT:

**Yeterli akım kapasitesine sahip topraklama (toprak) kablosu kullanın.**

**Topraklama (toprak) Kablosu Çapı: Amper başına 0,12 mm (0,005 inç) - örn: 10 Amper - 1,2 mm (0,055 inç).**

## 8.6 Motoru çalıştırma (geri tepmeli marş)

Motoru çekme halatı ile çalıştırmak için şu adımları izleyin:

Motoru çalıştırmadan önce elektrikli aleti veya cihazı bağlamayın.

- Yakıt musluğunu (Res. 7a - Ref. 16) aşağı doğru çevirerek açın.
- Elektrikli marş anahtarını (Res. 8a - Ref. 15) "AÇIK" konumuna getirin.
- Jikle kolunu (Res. 9a - Ref. 13) IØI konumuna getirin.
- Kolu kuvvetlice çekerek motoru çekme halatı (Res. 10 - Ref. 14) ile çalıştırın. Motor çalışmazsa, kolu tekrar çekin.
- Motor çalıştıktan sonra jikle kolunu (Ref. 13) tekrar geri itin (Res. 9b).

### DİKKAT:

**Jeneratörü çekme halatı ile çalışmaya başlatırken koruyucu eldiven giyin. Motor çalışmaya başlarken aniden geri tepebilir ve elinizin yaralanmasına neden olabilir.**

### NOT:

**Motoru çalıştırmak için çekme halatını her zaman ilk direnci hissedene kadar yavaşça çekin ve ardından hızla çekin.**

**Çekme halatının kendiliğinden geri çekilmesine izin vermeyin.**

TR

## 8.7 Motoru çalıştırma (Elektrikli marş)

Motoru elektrikli marş ile çalıştırmak için şu adımları izleyin:

- Motoru çalıştırmadan önce elektrikli aletleri veya cihazları bağlamayın.
- Akü voltajını kontrol edin. Voltaj 12V altında olmamalıdır. Akü voltajı 12V altındaysa, jeneratörü çalıştırmadan önce aküyü uygun şekilde şarj edin.
- Jikle kolunu (Res. 9a - Ref. 13) IØI konumuna getirin.
- Yakıt musluğunu (Res. 7a - Ref. 16) aşağı doğru çevirerek açın.
- Elektrikli marş (Ref. 15) anahtarını motor çalışana kadar "BAŞLAT" konumuna çevirin (Res. 11a).
- Motor çalıştıktan sonra jikle kolunu (Ref. 13) tekrar geri itin (Res. 9b).

### UYARI:

**Motoru çalıştırmadan önce elektrikli aletleri veya cihazları bağlamayın.**

**Jeneratörü iç mekanlarda veya garaj ve bodrum gibi kapalı alanlarda kesinlikle kullanmayın.**

### UYARI:

**Jeneratör kapalı bir alanda konumlandırıldığında açık pencereler ve kapılar CO (Karbon Monoksit) oluşumunu ENGELLEMEZ.**

**Açık havada kapıların, pencerelerin ve havalandırma deliklerinin yakınına yerleştirilen jeneratörü, Karbon Monoksit gazının içeri girmesine ve kapalı alanda birikmesine neden olacaksa, kullanmayın.**

### NOT:

**Sizde veya diğer kişilerde Karbon Monoksit (CO) zehirlenmesi belirtileri varsa (bu belirtiler şunları içerir ancak bunlarla sınırlı değildir: baş dönmesi, baş ağrısı, mide bulantısı, uyuşukluk):**

1) **Hemen temiz havaya çıkın ve tıbbi yardım alın.**
2) **Eğitimli ve uygun donanıma sahip personel tarafından güvenli olduğu tespit edilene kadar alana tekrar girmeyin.**

## 8.8 Aletlerin veya cihazların jeneratöre bağlanması

- Kullanmak istediğiniz ekipmanı prize bağlayın (Ref. 3).
- Bu prizler, sürekli (S1 değerine göre) ve geçici olarak (S2 değerine göre) yüklenebilir.
- S1 ve S2 değerleri için "Teknik veriler" bölümüne bakın.

### UYARI:

**Jeneratörü ev elektrik şebekesine bağlamayın, aksi takdirde bu durum jeneratörün kendisine veya evinizdeki diğer elektrikli cihazlar zarar verebilir.**

**Jeneratörü diğer jeneratörlerle paralel bağlamayın.**

### NOT:

**Bazı elektrikli aletler (elektrikli dekupaj testereleri, matkaplar, vb.) zor koşullarda kullanıldığında daha yüksek seviyede güç tüketebilir.**

TR

## 8.9 12V DC terminalleri (sadece SG 4200B için)

DC terminalleri **SADECE** 12 volt otomotiv tipi aküleri şarj etmek için kullanılabilir.

12V DC terminalleri (Ref. 5), pozitif (+) terminali tanımlamak için kırmızı ve negatif (–) terminali tanımlamak için siyah renktedir.

### UYARI:

**Akünün yakınında kıvılcım oluşma olasılığını önlemek için şarj kablosunu önce jeneratöre, sonra aküye bağlayın. İşiniz bittiğinde önce kablo kelepçelerini aküden ayırın.**

**Şarj kablosu kelepçelerini araca takılı bir aküye bağlamadan önce, aracın akü kablosunu çıkarın. Şarj kablosu kelepçelerini tamamen çıkardıktan sonra aracın akü kablosunu yeniden bağlayın. Bu işlem, akü terminalinin araç şasisi veya gövdesi ile kazara temas etmesi durumunda oluşabilecek kısa devre ve kıvılcım olasılığını önleyecektir.**

**12V aküyü şarj etmek için:**

- Şarj kablolarını (Ref. 22) jeneratör üzerindeki 12V DC terminallerine (Ref. 5) kutupların doğru olmasına (akü pozitif (+) jeneratörün kırmızı terminaline ve akü negatif (–) jeneratörün siyah terminaline) dikkat ederek bağlayın.
- Şarj etmek için akü üzerindeki kelepçeleri jeneratör konnektörlerinde kullanılan aynı kutup renklerini kullanarak bağlayın (akü pozitif (+) kırmızı kelepçeye ve akü negatif (–) siyah kelepçeye).
- İşiniz bittiğinde **önce kablo kelepçelerini aküden ayırın**.

### DİKKAT:

**Jeneratör hala aküye bağlıyken araba motorunu çalıştırmayı denemeyin. Bu işlem jeneratörün hasar görmesine neden olabilir.**

### DİKKAT:

**Pozitif akü terminalini pozitif şarj kablosuna bağlayın. Şarj kablolarını ters bağlamamaya dikkat edin, aksi takdirde hem jeneratöre hem de aküye ciddi hasarlar verebilirsiniz.**

## 8.10 Motorun kapatılması

- Jeneratörü kapatmadan önce, soğuması için alet veya cihazlar olmadan kısa bir süre çalışmasına izin verin.
- Elektrikli marş anahtarını (Ref. 15) "KAPALI" konumuna getirin (Res. 11b).
- Yakıt musluğunu kapatın (Res. 7b).

## 8.11 Prizler için aşırı yük devre kesicisi

**Önemli!** Bu jeneratör aşırı yük devre kesicisi ile donatılmıştır.

Bu devre kesici, prizleri kapatır (Ref. 3/4). Prizleri (Ref. 3/4) aşırı yük devre kesicisi düğmesine (Ref. 7a/7b) basarak tekrar çalıştırabilirsiniz.

**Önemli!** Bu durumda, jeneratörden aldığınız güç miktarını azaltın veya arızalı alet ya da cihazların jeneratör ile bağlantısını kesin.

Aşırı yük durumunda, 12V bağlantısı kapatılır (sadece SG 4200B için). Aşırı yük anahtarına (Ref. 7c) basarak 12V bağlantısını tekrar çalıştırabilirsiniz.

Onarım gerekiyorsa, lütfen müşteri hizmetleri merkezinizle iletişime geçin.

TR

# 9. TEMİZLİK, BAKIM VE DEPOLAMA

Bakım veya servis çalışmasına başlamadan önce jeneratörü kapatın ve alet veya cihazların bağlantısını kesin.

- Aşağıda belirtilen durumlarda jeneratörü hemen kapatın ve servis istasyonunuzla iletişime geçin:
  a) Olağandışı titreşim veya gürültü durumunda;
  b) Motor aşırı yüklenmiş görünüyorsa veya tekliyorsa.

## 9.1 Temizlik

Jeneratörü tümüyle mümkün olduğunca kir ve tozdan uzak tutun.

Kullanımdan sonra her seferinde jeneratörü temizleyin (temizlemeden önce soğumasını bekleyin).

Ekipmanı düzenli olarak nemli bir bez ve yumuşak sabunla temizleyin. Temizlik maddeleri veya çözücüler kullanmayın; bunlar ekipmanın plastik parçalarına hasar verebilir. Jeneratörün içine su sızmadığından emin olun.

## 9.2 Hava filtresi (Res. 12)

Hava filtresini düzenli aralıklarla temizleyin ve gerekirse değiştirin.

- İki klipsi de açarak hava filtresi kapağını çıkarın.
- Filtre elemanlarını çıkarın.
- Elemanları temizlemek için aşındırıcı temizlik maddeleri veya benzin kullanmayın.
- Elemanları düz bir yüzeye vurarak temizleyin. Gerekirse önce sabunlu suyla temizleyin, ardından temiz suyla durulayın ve hava ile kurutun.
- Ters sırayla monte edin.

TR

**DİKKAT:**

**Motoru hava filtresi elemanı olmadan kesinlikle çalıştırmayın. Toz ve kir gibi kirleticilerin karbüratörden motora sürüklenmesiyle motorda hızlı aşınma meydana gelir.**

## 9.3 Buji (Res. 13)

Bujiyi (Ref. 26) 20 saatlik çalışmanın ardından kir ve kireç bakımından kontrol edin ve gerekirse bakır tel fırça ile temizleyin. Her 100 saatlik çalışma sonrasında bujiyi servise götürün.

- Buji körüğünü çevirerek çıkarın.
- Bujiyi birlikte verilen buji anahtarı ile sökün.
- Ters sırayla monte edin.

## 9.4 Yağ değişimi (Res. 14-17)

Motor yağı en iyi motor çalışma sıcaklığındayken değiştirilir.

- Sadece motor yağı kullanın (15W40 ve sıcaklık 0 °C'nin altındaysa 5W30 kullanın).
- Jeneratörü, yağ boşaltma tapası alt uçta olacak şekilde hafif eğimli bir yüzeye yerleştirin.
- Yağ doldurma tapasını açın (Ref. 10).
- Yağ boşaltma tapasını açın (Res. 14 - Ref. 9) ve sıcak motor yağının bir damlama tepsisine akmasını sağlayın (Res. 15).
- Kullanılmış yağ boşaldıktan sonra, yağ boşaltma tapasını kapatın (Res. 16) ve jeneratörü tekrar düz bir zemine yerleştirin.
- Motor yağını yağ çubuğunun üst işaretine kadar doldurun (Res. 17).
- Atık yağı uygun biçimde imha edin.

**NOT:**

**Yağ seviyesini kontrol etmek için yağ çubuğunu yuvasına yerleştirmeyin, sadece dişe kadar sokun.**

Kullanılmış yağı bir toplama noktasına götürerek uygun biçimde imha edin. Çoğu benzin istasyonu, tamirhane ve geri dönüşüm merkezi kullanılmış yağı ücretsiz olarak kabul etmektedir. Kullanılmış yağa antifriz veya şanzıman yağı eklemeyin. Kullanılmış yağı çocukların ulaşamayacağı yerlerde saklayın ve ateş kaynaklarından uzakta tutun.

## 9.5 Yetersiz yağ emniyeti

Yetersiz yağ emniyeti (Ref. 11) motorda yağ miktarı azaldıysa devreye girer. Bu durumda motoru çalıştırmak mümkün olmaz veya kısa bir süre sonra otomatik olarak durur. Motor yağı doldurulmadan tekrar çalıştırılamaz ("Yağ değişimi" ile ilgili paragrafa bakın).

## 9.6 Akü değişimi

Bu prosedürü jeneratör kapalıyken gerçekleştirin.

- Siyahla işaretlenmiş akü negatif (–) kablosunu tespit edin ve gevşetin.
- Kırmızıyla işaretlenmiş akü pozitif (+) kablosunu tespit edin ve onu da gevşetin.

### UYARI:

**Elektrik çarpmasını önlemek için önce negatif sonra da pozitif kabloyu gevşetmeye dikkat edin.**

**Akünün artı ve eksi kutup başlarına aynı anda dokunmayın.**

- Akünün tutucu bandındaki aküyü yerinde tutmaya yarayan bir veya iki vidayı sökerek çıkarın.
- Boşalmış aküyü çıkarın ve yenisini takın, önceki gibi yerleştirmeye dikkat edin.
- Akü kablolarını tekrar bağlayın, bu kez pozitif kablodan başlayın ardından negatif kabloyu bağlayın.
- Yeni aküyü tutucu bant yardımıyla sabitleyin.
- Kullanılmış aküyü yerel yönetmeliklerin gerektirdiği şekilde bir toplama merkezinde imha edin. Aküyü çevreye atmayın (ayrıca "imha ve geri dönüşüm" bölümüne bakın).

### DİKKAT:

**Akü asit içermektedir, tutarken dikkat edin.**

## 9.7 Depolama

Jeneratörünüzü uzun süreli depolama sırasında bozulmaya karşı korumak için bazı önleyici tedbirleri almanız gerekir.

- Jeneratörü kapatın
- Yakıt deposundaki tüm yakıtı uygun ve onaylı bir kaba boşaltın.
- Yakıt musluğunun (Ref. 16) "KAPALI" konumda olduğundan emin olun (bkz. Res. 7b).
- Jeneratörün soğumasını bekleyin.
- Bujiyi çıkarın.
- Motoru güvenli, kuru ve havalandırılmış bir yerde, jeneratörün üzerine toz ve döküntü birikmesini önlemek için bir örtünün altında saklayın.

**Önemli:** **Yakıt deposunu kapalı alanlarda boşaltmayın. Çalışma sırasında sigara içmeyin veya çıplak alevi uzakta tutun. Yakıt dumanı patlamalara ve yangına neden olabilir.**

### ÖNEMLİ!

Jeneratörü kesinlikle açık alanda depolamayın.

### UYARI:

**Yakıt, belirli koşullar altında son derece yanıcı ve patlayıcı hale gelebilir. Yakıtı ısı kaynaklarına yakın bir yerde depolamaktan kaçınmanız çok önemlidir.**

## 9.8 Yedek parça siparişi:

Yedek parça siparişi verirken lütfen aşağıdaki bilgileri belirtin:

- Jeneratör tipi.
- Jeneratörün ürün numarası.

TR

## 10. İMHA VE GERİ DÖNÜŞÜM

Ünite, nakliye sırasında hasar görmemesi için ambalaj içinde tedarik edilir. Bu ambalajdaki ham maddeler yeniden kullanılabilir veya geri dönüştürülebilir.

Ünite ve aksesuarları, metal ve plastik gibi çeşitli malzemelerden üretilmiştir.



### ELEKTRİKLİ VE ELEKTRONİK EKİPMAN (EEE) HAKKINDA KULLANICI BİLGİLERİ.

Lütfen bu bilgilerin, WEEE Direktifinin yasal gerekliliklerine uygunluğu sağlamak ve sorumlu ve çevre dostu imha uygulamalarını teşvik etmek için verildiğini unutmayın:

Ekipman veya ambalajı üzerinde çarpı işaretli tekerlekli çöp kutusu sembolünün bulunması, ürünün kullanım ömrünün sonunda diğer atıklardan ayrı olarak toplanması gerektiğini gösterir.




### AKÜ HAKKINDA KULLANICI BİLGİLERİ.

Lütfen bu bilgilerin, piller ve aküler ile atık piller ve aküler hakkındaki 2006/66/EC sayılı Direktifin yasal gerekliliklerine uygunluğu sağlamak, sorumlu ve çevre dostu imha uygulamalarını teşvik etmek için verildiğini unutmayın.

Akülerin üzerindeki çarpı işaretli tekerlekli çöp kutusu, kullanım ömrünün sonunda ürünün uygun şekilde işlenmesi ve geri dönüşümünün sağlanması için diğer atıklardan ayrı olarak toplanması gerektiğini gösterir. Aküler üzerinde, sembolün yanında ilgili metallerin kimyasal sembolleri de belirtilir: cıva (Hg), kurşun (Pb) ve kadmiyum (Cd), eğer akü %0,0005 üzerinde cıva, %0,004 üzerinde kurşun veya %0,002 üzerinde kadmiyum içeriyorsa.

- Ekipmanı imha etmek isteyen kullanıcılar, yerel yetkililer tarafından kurulan ayrı toplama tesislerine ekipmanı teslim etmeli veya yerel düzenlemelere göre alternatif seçenekleri izlemelidir.
- Ekipmanın uygun şekilde imha edilmesi, uygunsuz atık işleminden kaynaklanan çevre ve insan sağlığı üzerindeki potansiyel olumsuz etkilerin önlenmesine katkıda bulunur.
- Ekipmanın yapıldığı malzemelerin geri dönüştürülmesi, doğal kaynakların korunmasını teşvik eder ve çevresel etkiyi azaltır.
- WEEE Direktifinin ürünlerin imhasına ilişkin hükümlerine ve piller ve aküler ile atık piller ve akülere ilişkin 2006/66/EC sayılı Direktife uymayan kullanıcılar, ulusal mevzuatın öngördüğü yaptırımlara tabi tutulabilir.

WEEE Direktifi kapsamındaki ayrı toplama sistemleri ve piller ve aküler ile atık piller ve akülere ilişkin 2006/66/EC sayılı Direktif hakkında daha fazla bilgi için lütfen yerel yetkililere başvurun.

## 11. TAŞIMA

Taşıma sırasında şu adımları izleyin:

- Jeneratörü kapatın.
- Jeneratörün soğumasını bekleyin.
- Yakıt musluğunu kapatın (Res. 7b).

Bu jeneratörün güvenli bir şekilde taşınmasını sağlamak üzere **her bir taşıma kolu için en az bir kişi görevlendirilmiş olmalıdır** (Ref. 21).

### UYARI:

**Jeneratörü araç üzerindeyken çalıştırmayın. Jeneratörü araçtan indirdikten sonra iyi havalandırılmış bir alanda çalıştırın.**

**Jeneratörü doğrudan güneş ışığı alan bir aracın üzerine yerleştirmekten kaçının. Jeneratörün kapalı bir araçta uzun süre bırakılması, yüksek sıcaklıklar nedeniyle yakıtın buharlaşmasına ve potansiyel olarak patlamaya neden olabilir.**

**Nakliye sırasında jeneratörü sabitlemek için kullandığınız halatlar veya bağlama kayışları için bağlantı noktası olarak yalnızca şasi çubuklarını kullanın. Jeneratör gövdesinin veya tutma kolunun herhangi bir yerine halat veya kayış bağlamayın.**

TR

## 12. SORUN GİDERME

| ARIZA | NEDEN | ÇÖZÜM |
|---|---|---|
| Motor çalışmıyor | 1. Yetersiz yağ emniyeti yanıt vermedi<br>2. Buji kirlenmiş<br>3. Yakıt yok<br>4. Akü voltajı çok düşük | 1. Yağ seviyesini kontrol edin, motor yağı ekleyin<br>2. Bujiyi temizleyin veya değiştirin (elektrot aralığı 0,6-0,7 mm)<br>3. Yakıt doldurun / yakıt musluğunu kontrol edin<br>4. Aküyü şarj edin |
| Jeneratörde çok az voltaj var veya hiç yok | 1. Kontrol cihazı veya kapasitör arızalı<br>2. Aşırı yük devre kesicisi tetiklendi<br>3. Hava filtresi kirli | 1. Satıcınız ile iletişime geçin<br>2. Devre kesiciyi çalıştırın ve yükü azaltın<br>3. Filtreyi temizleyin veya değiştirin |

## 13. BAKIM PROGRAMI

Bakım programı yapmanın amacı jeneratörü en iyi çalışma koşulunda tutmaktır.

Aşağıdaki tablodaki programa göre jeneratörü kontrol edin ve bakımını yapın.

| Düzenli bakım süresi. Belirtilen ayda veya çalışma saati aralığında (hangisi önce gelirse) gerçekleştirin. / REFERANS | | Her kullanım | İlk ay veya 20 saat. | Her 3 ay veya 50 saat. | Her 6 ay veya 100 saat. | Her yıl veya 200 saat. |
|---|---|---|---|---|---|---|
| Motor yağı | Seviyeyi kontrol edin | ● | | | | |
| | Değiştir | | ● | | ● | |
| Hava temizleyici | Kontrol et | ● | | | | |
| | Temizle | | | ● (1) | | |
| Buji | Kontrol et-ayarla | | | | ● | |
| | Değiştir | | | | | ● |
| Kıvılcım tutucu | Temizle | | | | ● | |
| Valf boşluğu | Kontrol et-ayarla | | | | | ● (2) |
| Yanma odası | Temizle | Her 300 Saatte. (2) | | | | |
| Yakıt deposu ve filtresi | Temizle | | | | ● (2) | |
| Yakıt borusu | Kontrol et | 2 yılda bir (Gerekirse değiştirin) (2) | | | | |

**Not:**

(1) Eğer jeneratör tozlu alanlarda kullanılırsa, daha düzenli olarak bakım yapılmalıdır.

(2) Yukarıdaki referansların bakımı yetkili servis tarafından yapılmalıdır, bakım prosedürleri için kullanım kılavuzuna bakın.

Bu bakım programına uyulmaması, garanti kapsamı dışında arızalara neden olabilir.

TR

## 1. IDENTIFICAREA COMPONENTELOR

Consultați figura de mai sus în care sunt numerotate părțile principale ale generatorului.

1. Indicator rezervor
2. Bușon de combustibil
3. Prize-ieșiri de 230 V
4. Priză-ieșire 400 V
5. Terminale 12 V c.c. (numai SG 4200B)
6. Conexiune de împământare

7a. Disjunctor de suprasarcină pentru 230 V

7b. Disjunctor de suprasarcină pentru 400 V

7c. Disjunctor de suprasarcină pentru 12 V (numai SG 4200B)

8. Voltmetru
9. Bușon de scurgere a uleiului
10. Bușon de umplere cu ulei
11. Disjunctor de deconectare din cauza lipsei de ulei
12. Cheie demaror electric
13. Maneta clapetei de aer
14. Cablu de pornire
15. Demaror electric
16. Robinet de combustibil
17. Roţi
18. Mâner de transport

18a. Set de montare a mânerului de transport

19. Picioare de cauciuc
20. Baterie
21. Mânere de transport
22. Cablu adaptor priză c.c. (numai SG 4200)
23. Set de chei pentru bujii
24. Set filtru de aer
25. Set de asamblare a roților
26. Bujie
27. Comutator de selectare 230 V/400 V
28. Tobă de eşapament

RO

## 2. INTRODUCERE

Înainte de a utiliza generatorul, este esențial să citiți în întregime acest manual și să îl înțelegeți. Acesta conține instrucțiuni importante și prevederi de siguranță care vă vor ajuta să utilizați generatorul în siguranță și să evitați eventualele riscuri sau pericole.

Acordați atenție sporită paragrafelor precedate de următoarele cuvinte, deoarece acestea indică pericole potențiale:

### AVERTISMENT:

**Indică un pericol care poate duce la deces sau vătămări grave dacă instrucțiunile nu sunt respectate.**

### ATENȚIE:

**Indică un pericol care poate duce la vătămări minore sau pagube pentru echipament dacă instrucțiunile nu sunt respectate.**

### NOTĂ:

**Furnizează informații suplimentare care nu sunt esențiale pentru funcționarea în siguranță, dar pot fi utile.**

Rețineți, acest manual este o parte esențială a generatorului și trebuie păstrat întotdeauna împreună cu acesta. Dacă predați generatorul altcuiva, predați și acest manual.

Nicio parte a acestei publicații nu poate fi reprodusă fără autorizație scrisă.

Siguranța dumneavoastră este prioritatea noastră principală, așa că vă rugăm să urmați cu atenție toate instrucțiunile de siguranță furnizate în acest manual. Nu putem fi trași la răspundere pentru orice daune sau accidente care apar dacă nu urmați aceste instrucțiuni.

### AVERTISMENT:

**Ignorarea acestor instrucțiuni poate duce la vătămări grave sau la deteriorarea generatorului.**

# 3. ETICHETE ȘI SIMBOLURI DE SIGURANȚĂ

**Etichete de siguranță:**

| Simbol | Descriere/Explicație |
|---|---|
|  | Citiți și înțelegeți instrucțiunile de siguranță înainte de a utiliza generatorul. |
|  | Purtați protecție pentru urechi atunci când utilizați generatorul. |
|  | Deconectați toate echipamentele de la prize atunci când efectuați lucrări de întreținere sau când sunt lăsate nesupravegheate și oprite. |
|  | Avertisment: combustibilul este foarte volatil, inflamabil și exploziv. |
|  | Fumatul și flăcările libere sunt interzise în apropierea generatorului. |
|   | Avertisment: în timpul funcționării se produc gaze toxice, de exemplu monoxid de carbon (care este un gaz incolor și inodor). Acest gaz poate duce la sufocare. Utilizați generatorul numai în exterior pentru a asigura o ventilație adecvată. |
|  | Avertisment: există tensiuni periculoase în timp ce generatorul este în funcțiune. Opriți întotdeauna generatorul înainte de a efectua lucrări de întreținere. |
|  | Generatorul nu trebuie să fie conectat la rețeaua publică de alimentare cu energie electrică. În cazul unei conexiuni necorespunzătoare, există riscul de incendiu și de pagube materiale, inclusiv de electrocutarea persoanelor care utilizează generatorul și care lucrează la rețeaua publică de alimentare cu energie electrică. |
|  | Atenție: Risc de vătămare! Înainte de a începe lucrările de întreținere, opriți motorul și scoateți conectorul bujiei. |

| Simbol | Descriere/Explicație |
|---|---|
|  | Sistemul de evacuare se încălzește foarte mult în timpul funcționării. Lăsați motorul să se răcească înainte de a efectua lucrări de întreținere, depozitare și realimentare. Nu atingeți sistemul de evacuare pentru a evita riscul de arsuri și vătămări. |
|  | Opriți motorul și lăsați-l să se răcească înainte de a realimenta generatorul. Combustibilul este extrem de inflamabil și, în anumite condiții, poate fi exploziv. Alimentați generatorul numai în zone bine ventilate, asigurându-vă că nu sunt prezente flăcări libere, scântei și țigări aprinse. Eventualele scurgeri de combustibil trebuie curățate imediat. |
|  | **VERIFICAȚI ULEIUL DE MOTOR**<br>Înainte de a verifica nivelul de ulei sau de completa cu ulei, asigurați-vă că generatorul este așezat pe o suprafață stabilă și plană, cu motorul oprit.<br>● Scoateți bușonul de umplere cu ulei și verificați nivelul de ulei de motor.<br>● Dacă nivelul de ulei este sub marcajul de nivel inferior, completați cu ulei adecvat până la marcajul de nivel maxim. Nu înșurubați bușonul de umplere cu ulei atunci când verificați nivelul de ulei.<br>● Înlocuiți uleiul dacă este contaminat.<br>**⚠ Atenție!**<br>***Din motive de siguranță, generatorul trebuie oprit atunci când verificați uleiul sau completați cu ulei. Nerespectarea acestei instrucțiuni poate duce la situații periculoase care, în cazuri extreme, ar putea provoca chiar aprinderea generatorului.*** |

**Simboluri:**

 Conexiune de împământare

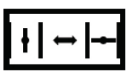 Maneta clapetei de aer

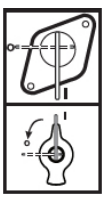 Robinet de combustibil

RO



Indicator de combustibil



Voltmetru

I / O

Pornire/Oprire



Curent alternativ (c.a.)



Disjunctor de suprasarcină



Curent continuu (c.c.)
(numai SG 4200B)

400V

0

230V



Comutator de selectare 400 V~/230 V~



Starea de blocare a cheii de pornire



Stadiul pregătirii pentru pornire



Direcția de rotație a cheii pentru pornirea motorului



Bornă c.c. pozitivă/bornă c.c. negativă (numai SG 4200B)

L 1,2,3 AC 230V~

Priză-ieșire de 230 V corespunzătoare

AC 400V

Priză-ieșire de 400 V corespunzătoare

RO

# 4. INSTRUCȚIUNI DE SIGURANȚĂ

Vă mulțumim că ați ales generatorul nostru. Acest generator a fost proiectat pentru a furniza energie fiabilă pentru diverse aplicații. Înainte de a utiliza generatorul, este esențial să înțelegeți măsurile de precauție și instrucțiunile de siguranță prezentate în acest manual. Familiarizați-vă cu caracteristicile și funcțiile generatorului pentru a asigura o funcționare sigură și eficientă.

## 4.1 Responsabilitatea utilizatorului

- Păstrați toate reglementările și instrucțiunile de siguranță într-un loc sigur pentru utilizare ulterioară.
- Înmânați acest manual utilizatorilor temporari ai generatorului.
- Eventualele erori comise în ceea ce privește respectarea regulilor și instrucțiunilor de siguranță pot avea ca rezultat electrocutare, incendiu și/sau vătămare gravă.
- Toate lucrările de întreținere a generatorului trebuie efectuate de personal de întreținere autorizat și calificat.
- Opriți întotdeauna generatorul înainte de a efectua orice operațiune de curățare sau de înlocuire a uleiului/completare cu ulei pentru a preveni vătămările cauzate de pornirea accidentală.
- Țineți generatorul la distanță de utilizatorii neautorizați, copii și animale de companie.
- Generatorul nu este destinat utilizării de către persoane cu capacități fizice, senzoriale sau mentale reduse sau care nu au experiență și cunoștințe.
- Mențineți întotdeauna generatorul în bune condiții tehnice de funcționare. Acest lucru include inspectarea periodică a generatorului pentru a depista eventualele deteriorări și a vă asigura că toate dispozitivele de siguranță sunt în stare de funcționare.
- Nu scoateți panoul de control și nu modificați cablajul panoului de control.
- Purtați îmbrăcăminte adecvată și utilizați EIP (echipament individual de protecție), în funcție de tipul de intervenție (mănuși de protecție, mănuși izolate, ochelari, dopuri de urechi).

## 4.2 Riscuri legate de modificări sau alterări neautorizate

- Nu îndepărtați apărătorile de siguranță.
- Pentru întreținere și accesorii trebuie să se utilizeze numai piese originale.
- Nu se permit modificări ale setărilor motorului sau generatorului.
- Lucrările de reparație și reglare pot fi efectuate numai de către personal instruit autorizat.

### ATENȚIE:

**Turația motorului a fost setată din fabrică pentru a asigura o funcționare sigură.**

**Nu încercați să modificați viteza presetată. Generatorul sau echipamentele conectate se pot deteriora.**

## 4.3 Pericole legate de sistemul de evacuare

Gazele de eșapament conțin monoxid de carbon otrăvitor, un gaz incolor și inodor. Inhalarea gazelor de eșapament poate provoca pierderea cunoștinței și poate duce la deces.

### AVERTISMENT:

**Nu puneți niciodată generatorul în funcțiune în casă, în garaj, în subsol, în spații de depozitare, în orice tip de vehicul, remorcă sau ambarcațiune sau în orice spațiu închis sau parțial închis.**

**Nu folosiți niciodată generatorul în apropierea ușilor, ferestrelor, orificiilor de ventilație sau trapelor deschise.**

## 4.4 Pericole legate de poziționare și stabilitate

- Așezați generatorul într-o poziție sigură, orizontală, pe o suprafață plană, curată, antiderapantă și stabilă.
- Nu rotiți, nu înclinați și nu schimbați poziția generatorului în timp ce acesta este în funcțiune.
- Generatorul trebuie să rămână staționar în timpul funcționării.

## 4.5 Pericole legate de transport

- Asigurați generatorul împotriva deplasării și răsturnării în timpul transportului.
- Nu folosiți generatorul în timp ce acesta este transportat sau ridicat.
- Nu folosiți generatorul în timp ce este depozitat.

## 4.6 Riscuri legate de incendiu și arsuri

- În timpul funcționării, plasați generatorul la o distanță de cel puțin 1 metru (3 feet) față de clădiri și de orice tip de vehicul, remorcă, ambarcațiune sau alte echipamente.
- Înainte de punerea în funcțiune a generatorului, luați măsuri suplimentare pentru a preveni incendiile și exploziile, cum ar fi asigurarea de extinctoare adecvate.
- Țineți materialele inflamabile la distanță de generator.
- Nu utilizați fără roți și/sau picioarele de cauciuc.

### AVERTISMENT:

**Suprafețe fierbinți. Motorul cu ardere internă și toba de eșapament a generatorului devin fierbinți în timpul funcționării și pot rămâne fierbinți o perioadă de timp după oprirea motorului. Nu atingeți aceste piese cât timp sunt fierbinți, deoarece pot provoca arsuri.**

- Lăsați motorul să se răcească cel puțin 30 de minute înainte de a depozita generatorul în interior.
- Nu utilizați generatorul în zone cu risc ridicat de incendiu.

## 4.7 Pericol legat de siguranța mecanică

- Nu atingeți nicio piesă acționată mecanic.
- Nu îndepărtați apărătorile de siguranță.

## 4.8 Pericole legate de siguranța electrică

- Nu conectați generatorul în paralel cu alte generatoare.
- Atunci când lucrați în exterior, utilizați numai cabluri prelungitoare aprobate pentru utilizare la exterior și care sunt marcate corespunzător (H07RN).
- Nu utilizați niciodată echipamente electrice defecte sau deteriorate, inclusiv cabluri prelungitoare și conectori.

- Verificați integritatea perfectă a cablurilor prelungitoare înainte de a le conecta la generator. Nu utilizați niciodată cabluri defecte sau deteriorate.
- Lungimea totală a cablurilor prelungitoare sau a rețelelor mobile de distribuție utilizate nu trebuie să depășească 50 m pentru 1,5 $^{mm2}$ și 100 m pentru 2,5 $^{mm2}$. Utilizarea unor cabluri prelungitoare de orice altă lungime poate duce la scăderea puterii, ceea ce ar putea afecta utilizarea uneltelor sau dispozitivelor conectate.
- Nu atingeți niciodată generatorul cu mâinile ude.
- Nu folosiți niciodată generatorul în condiții de ploaie, zăpadă, umiditate ridicată, în apropierea unei piscine sau a unui sistem de aspersoare sau când aveți mâinile ude.

**AVERTISMENT:**

**Împământarea ajută la prevenirea șocurilor electrice și a electrocutării asigurând o cale prin care curentul electric în exces ajunge în pământ.**

**Consultați acest manual pentru metode adecvate de împământare.**

**Asigurați-vă că generatorul este corect împământat și conexiunile de împământare sunt strânse.**

## 4.9 Pericole legate de combustibil și realimentare

- Opriți întotdeauna motorul atunci când alimentați generatorul.
- Combustibilul și vaporii de combustibil sunt foarte combustibili sau explozivi.
- Nu realimentați și nu goliți rezervorul în apropierea luminilor aprinse, a unei surse de foc sau de scântei.
- Nu fumați în apropierea combustibilului și țineți la distanță alte flăcări și scântei.
- Când realimentați generatorul, asigurați-vă că nu se scurge combustibil pe motor sau pe țeava de eșapament.
- Nu umpleți niciodată în exces rezervorul de combustibil.

## 4.10 Pericole legate de condițiile de funcționare

- Nu expuneți generatorul la umiditate sau praf.
- Temperatura ambiantă admisă: - 10 până la + 40°C, altitudine maximă admisă deasupra nivelului mării 1000 m, umiditate relativă maximă admisă: 90 % (fără condensare).
- Protejați componentele electrice și electronice împotriva expunerii la umiditate.
- Nu utilizați generatorul în atmosfere potențial explozive.
- Nu acoperiți niciodată generatorul în timp ce este utilizat.

## 4.11 Pericole legate de baterie

Bateriile prezintă pericole potențiale din cauza producerii de hidrogen gazos exploziv. Aprinderea acestor gaze poate duce la vătămări corporale grave sau orbire. Este important să asigurați o ventilație adecvată în timpul încărcării.

O scânteie sau o flacără poate cauza explozia bateriei cu suficientă forță pentru a vă răni grav.

Nu modificați fără autorizație, deoarece există substanțe periculoase în interiorul acesteia.

**AVERTISMENT:**

**Terminalele, bornele și accesoriile asociate bateriei conțin plumb și compuși de plumb.**

**Spălați-vă bine pe mâini după ce le manevrați.**

RO

### 4.12 Riscuri reziduale

Generatoarele pot prezenta riscuri reziduale chiar și atunci când sunt utilizate corect. Următoarele pericole potențiale pot apărea în funcție de tipul și proiectarea generatorului:

- **Șoc electric:** Contactul cu conexiunile sau componentele electrice ale generatorului poate duce la șoc electric.
- **Afectarea auzului:** Funcționarea continuă a generatorului fără protecție auditivă poate deteriora auzul.
- **Intoxicație cu monoxid de carbon:** Inhalarea gazelor de eșapament de la motorul cu combustie poate duce la intoxicație cu monoxid de carbon.
- **Arsuri ale pielii:** Contactul cu combustibilul poate provoca arsuri ale pielii.
- **Piese fierbinți:** Contactul cu orice piese fierbinți poate cauza riscul de vătămare sau deteriorare.

Pentru a minimiza aceste riscuri, este important să luați următoarele măsuri de precauție:

- Respectați întotdeauna acest manual de instrucțiuni.
- Purtați protecție auditivă când folosiți generatorul pe perioade lungi de timp.
- Ventilați corespunzător zona din jurul generatorului pentru a preveni acumularea de monoxid de carbon.
- Evitați contactul cu combustibilul.
- Evitați contactul cu orice suprafață fierbinte.

## 5. UTILIZAREA CORECTĂ

- Generatorul este proiectat pentru aplicații care necesită o alimentare de 230 V și 400 V c.a. sau 12 V c.c. (12 V c.c. numai SG 4200B).
- Generatorul este destinat să furnizeze energie electrică uneltelor sau dispozitivelor electrice. Când utilizați generatorul cu unelte sau dispozitive, vă rugăm să verificați compatibilitatea acestora cu puterea furnizată de generator, în conformitate cu instrucțiunile relevante ale producătorului.
- În caz de îndoieli, adresați-vă unui distribuitor autorizat al aparatului respectiv. Generatorul trebuie să fie utilizat numai în scopul prevăzut. Orice altă utilizare este considerată a fi utilizare abuzivă.

### 5.1 Modul de funcționare S1 (funcționare continuă)

Generatorul poate funcționa în mod continuu cu puterea de ieșire menționată (S1) în „Date tehnice”.

### 5.2 Modul de funcționare S2 (funcționare temporară)

Generatorul poate fi utilizat temporar cu puterea de ieșire menționată (S2) în „Date tehnice”.

După aceea, generatorul trebuie oprit o perioadă pentru a preveni supraîncălzirea acestuia.

RO

## 6. DATE TEHNICE

A se vedea fișa tehnică (document separat).

Cifrele specificate în „Date tehnice” pentru nivelul de putere acustică (LWA) și nivelul de presiune acustică (LpA) sunt niveluri de emisie și nu sunt neapărat niveluri de lucru sigure. Deși există o corelație între emisii și nivelurile de expunere, aceasta nu poate fi utilizată în mod fiabil pentru a determina dacă sunt necesare sau nu măsuri de precauție suplimentare. Factorii care influențează nivelul real de expunere a operatorilor includ caracteristicile sălii de lucru, alte surse de zgomot etc., și anume numărul de mașini și alte procese adiacente, precum și perioada în care un operator este expus la zgomot. De asemenea, nivelul de expunere admisibil poate varia de la țară la țară. Cu toate acestea, aceste informații vor permite utilizatorului mașinii să facă o evaluare mai bună a pericolului și riscului.

Datele tehnice pot varia în funcție de tipuri și pot fi modificate fără notificare prealabilă.

## 7. VERIFICAREA ÎNAINTE DE PUNEREA ÎN FUNCȚIUNE

Îndepărtați materialele de ambalare și verificați că sunt furnizate toate piesele. Așezați generatorul pe o suprafață fermă, plană, în apropierea echipamentului electric și asigurați o ventilație corespunzătoare.

Înainte de a pune generatorul în funcțiune, efectuați de fiecare dată aceste verificări prealabile:

### 7.1 Inspecție vizuală

- Este important să verificați generatorul pe o suprafață plană, cu motorul oprit.
- Deconectați eventualele echipamente electrice care ar putea fi deja conectate la generator.
- Asigurați-vă că generatorul are ventilație suficientă și poate funcționa în condiții de siguranță (consultați capitolul „Instrucțiuni de siguranță”).
- Verificați cablul de aprindere pentru a vă asigura că este fixat la bujie.
- Efectuați o inspecție vizuală pentru a depista eventualele deteriorări.
- Asigurați-vă că toate dispozitivele de protecție sunt la locul lor.
- Căutați în jurul motorului și sub acesta semne de scurgeri de ulei sau combustibil.
- Asigurați-vă că bornele bateriei sunt conectate.



**NOTĂ:**

**Nu utilizați acest generator fără roți și/ sau picioare de cauciuc. Verificați dacă picioarele de cauciuc sunt instalate corect și dacă roțile sunt fixate pe ax.**

### 7.2 Verificați uleiul de motor (fig. 2)

- Verificați nivelul de ulei de motor folosind bușonul de umplere cu ulei (poziția 10).
- Nu înșurubați bușonul de umplere cu ulei atunci când verificați nivelul de ulei.
- Dacă este necesar, umpleți cu uleiul recomandat până la limita superioară.

RO

**NOTĂ:**

**Utilizarea uleiului nedetergent sau a uleiului de motor pentru motoare în 2 timpi poate scurta durata de viață a motorului.**

**Utilizați numai ulei de motor pur pentru motoare în 4 timpi (15W40 sau 5W30 dacă temperatura este sub 0°C).**

Eliminați uleiul de motor uzat în mod ecologic. Eliminați-l în conformitate cu metodele prevăzute de reglementările locale.

Nu-l aruncați la gunoi și nu-l turnați pe sol.

### 7.3 Verificați nivel de combustibil

- Verificați nivelul de combustibil pe indicatorul rezervorului (poziția 1).
- Înainte de a realimenta, închideți robinetul de combustibil (poziția 16).
- Dacă nivelul de combustibil este scăzut, realimentați cu combustibil.
- După realimentare, strângeți bine capacul rezervorului de combustibil (poziția 2).
- Ștergeți bine combustibilul vărsat înainte de a porni motorul.

**ATENȚIE:**

**Utilizați numai *combustibil fără plumb* (E10).**

**Nu utilizați amestecuri.**

**AVERTISMENT:**

**Aveți grijă să nu introduceți praf, murdărie, apă sau alte obiecte străine în combustibil.**

## 8. PUNEREA ÎN FUNCȚIUNE

Generatorul este livrat fără fluide de funcționare, cum ar fi combustibil sau ulei de motor.

Trebuie să umpleți motorul cu ulei înainte de pornirea inițială.

### 8.1 Asamblarea roților (fig. 3)

- Luați un capăt al șurubului (poziția 25) și introduceți-l prin orificiul din cadru.
- Fixați șurubul atașând o piuliță și o șaibă la celălalt capăt.
- Glisați bucșa pe capătul rămas al șurubului (poziția 25).
- Așezați roata peste bucșă.
- Puneți o șaibă pe șurub și fixați-o cu o piuliță.
- Repetați aceeași procedură pentru a asambla roata din partea stângă.

**NOTĂ:**

**Roțile trebuie umflate așa cum au fost expediate, cu o presiune mai mică (presiune manometrică de max. 3 bari/0,3 MPa).**

### 8.2 Asamblarea picioarelor de cauciuc (fig. 4)

- Țineți piciorul (poziția 19) pe cadru, așa cum se arată în imagine.
- Introduceți un șurub prin gaura din cadru și gaura din picior.
- Fixați șurubul aplicând o piuliță.
- Repetați aceeași procedură pentru celelalte trei șuruburi și piulițe.

### 8.3 Asamblarea mânerului de transport (fig. 5)

- Așezați mânerul de transport (poziția 18) pe cadru în locul desemnat.
- Atașați mânerul la cadru cu șuruburile și cele două șaibe, așa cum se arată în imagine. 5.
- Utilizatorul poate regla poziția mânerului de transport eliberând butonul și rotind pe orizontală mânerul de transport (poziția 18).

RO

## 8.4 Montarea bateriei (fig. 6)

### AVERTISMENT:

**Terminalele, bornele și componentele asociate bateriei conțin plumb și compuși de plumb. Spălați-vă bine pe mâini după ce le manevrați.**

Bateria a fost deconectată în vederea transportului. Efectuați această procedură cu generatorul oprit. Urmați pașii de mai jos pentru a instala bateria:

- Identificați locația bateriei și banda de fixare a acesteia; banda de fixare este prevăzută cu unu sau două șuruburi care mențin bateria în poziție.
- Instalați bateria, având grijă să o poziționați corect, fixând-o cu ajutorul benzii de fixare.
- Începeți prin a conecta cablul pozitiv (+) al bateriei la borna pozitivă (+) a bateriei (ambele de culoare roșie), asigurându-vă că șurubul este bine strâns.
- Apoi, conectați cablul negativ al bateriei (–) (de culoare neagră) la borna negativă (–) a bateriei (de culoare albastră) și strângeți bine șurubul.
- Verificați dacă banda de fixare a bateriei este strânsă.
- Nu puneți niciodată generatorul în funcțiune fără ca banda de fixare a bateriei să fie montată, deoarece acest lucru poate reduce performanța motorului și a generatorului.

## 8.5 Împământare (fig. 1a)

Carcasa trebuie să fie legată la pământ pentru a descărca electricitatea statică.

- conectați un capăt al unui cablu la conexiunea de împământare (poziția 6) de pe generator,
- conectați celălalt capăt al aceluiași cablu la o conexiune de împământare externă (de exemplu, o tijă de împământare).

RO

### NOTĂ:

**Utilizați un cablu de împământare cu o capacitate de curent suficientă.**

**Diametrul cablului de legare la pământ (împământare): 0,12 mm (0,005 in) per amper - de ex: 10 amperi - 1,2 mm (0,055 inch).**

## 8.6 Pornirea motorului (starter cu recul)

Urmați acești pași pentru a porni motorul cu cablul de pornire:

Nu conectați unealta electrică sau dispozitivul înainte de a porni motorul.

- Deschideți robinetul de combustibil (fig. 7a - poziția 16) rotindu-l.
- Mutați demarorul electric (fig. 8 - poziția 15) în poziția „ON”.
- Deplasați maneta clapetei de aer (fig. 9a - poziția 13) în poziția IØI.
- Porniți motorul cu ajutorul cablului de pornire (fig. 10 - poziția 14) trăgând cu putere de mâner. Dacă motorul nu pornește, trageți din nou de mâner.
- După ce motorul pornește, apăsați înapoi maneta clapetei de aer (poziția 13) (fig. 9b).

### ATENȚIE:

**Purtați mănuși de protecție atunci când porniți cu cablul de pornire. Motorul poate genera un recul brusc la pornire, provocând răni la mâini.**

### NOTĂ:

**Trageți întotdeauna cablul de pornire lent până când simțiți rezistența inițială și apoi trageți-l rapid pentru a porni motorul.**

**Nu permiteți cablului de pornire să revină singur.**

## 8.7 Pornirea motorului (demaror cu recul)

Urmați acești pași pentru a porni motorul cu demarorul electric:

- Nu conectați unelte electrice sau dispozitive înainte de a porni motorul.
- Verificați tensiunea bateriei. Tensiunea nu trebuie să fie mai mică de 12 V. Dacă tensiunea bateriei este mai mică de 12 V, încărcați bateria corespunzător înainte de a utiliza generatorul.
- Deplasați maneta clapetei de aer (fig. 9a - poziția 13) în poziția IØI.
- Deschideți robinetul de combustibil (fig. 7a - poziția 16) rotindu-l.
- Rotiți demarorul electric (poziția 15) cu cheia în poziția „START" până când motorul pornește (fig. 11a).
- După ce motorul pornește, apăsați înapoi maneta clapetei de aer (poziția 13) (fig. 9b).

### AVERTISMENT:

**Nu conectați unelte electrice sau dispozitive înainte de a porni motorul.**

**Nu utilizați niciodată un generator în interior sau în spații închise, cum ar fi garaje, spații cu înălțime redusă și subsoluri.**

### AVERTISMENT:

**Este posibil ca ferestrele și ușile deschise să NU poată împiedica acumularea de CO (monoxid de carbon) atunci când un generator este amplasat într-un spațiu închis.**

**Nu utilizați un generator în exterior dacă amplasarea acestuia în apropierea ușilor, ferestrelor și orificiilor de ventilație ar putea permite pătrunderea și acumularea CO în spațiile ocupate.**

### NOTĂ:

**Dacă dumneavoastră sau alte persoane prezentați simptome de intoxicare cu monoxid de carbon (CO) (acestea pot include: amețeli, dureri de cap, greață, somnolență):**

1) **Ieșiți imediat la aer curat și solicitați asistență medicală.**
2) **Nu intrați din nou în zonă înainte ca personalul instruit și echipat corespunzător să constate că aceasta este sigură.**

## 8.8 Conectarea uneltelor sau a dispozitivelor la generator

- Conectați echipamentul pe care doriți să îl utilizați la prize (poziția 3).
- Aceste prize pot fi încărcate continuu (conform valorii S1) și temporar (conform valorii S2).
- Consultați „Date tehnice" pentru valorile S1 și S2.

### AVERTISMENT:

**Nu conectați generatorul la rețeaua casnică de alimentare cu energie electrică, deoarece acest lucru poate duce la deteriorarea generatorului în sine sau a altor aparate electrice din locuință.**

**Nu conectați generatorul în paralel cu alte generatoare.**

### NOTĂ:

**Unele aparate electrice (ferăstraie electrice, mașini de găurit etc.) pot avea un consum de energie mai mare atunci când sunt utilizate în condiții dificile.**

RO

## 8.9 Borne 12 V c.c. (numai SG 4200B)

Bornele c.c. pot fi utilizate **NUMAI** pentru încărcarea bateriilor de 12 volți de tip auto.

Bornele de 12 V c.c. (poziția 5) sunt colorate în roșu pentru a identifica borna pozitivă (+) și în negru pentru a identifica borna negativă (–).

### AVERTISMENT:

**Pentru a preveni posibilitatea creării unei scântei în apropierea bateriei, conectați cablul de încărcare mai întâi la generator, apoi la baterie. După ce terminați, mai întâi deconectați clemele de cablu de la baterie.**

**Înainte de a conecta clemele cablului de încărcare la o baterie care este instalată într-un vehicul, deconectați cablul bateriei vehiculului. Reconectați cablul bateriei autovehiculului după ce clemele cablului de încărcare sunt complet îndepărtate. Această procedură va preveni posibilitatea apariției unui scurtcircuit și a scânteilor dacă faceți contact accidental între un terminal al bateriei și cadrul sau caroseria vehiculului.**

**Pentru a încărca o baterie de 12 V:**

- Conectați cablurile de încărcare (poziția 22) la bornele de 12 V c.c. (poziția 5) de pe generator cu polaritatea corespunzătoare (pozitiv baterie (+) la borna roșie a generatorului și negativ baterie (–) la borna neagră a generatorului).
- Conectați clemele de pe bateria de încărcat folosind aceleași culori de polaritate folosite pentru conectorii generatorului (pozitiv baterie (+) la clema roșie și negativ baterie (–) la clema neagră).
- După ce terminați, **mai întâi deconectați clemele de cablu de la baterie**.

### ATENȚIE:

**Nu încercați să porniți un motor de mașină în timp ce generatorul este conectat la baterie. Acest lucru poate cauza deteriorarea generatorului.**

### ATENȚIE:

**Conectați borna pozitivă a bateriei la cablul de încărcare pozitiv. Asigurați-vă că nu inversați cablurile de încărcare, deoarece acest lucru poate duce la deteriorarea gravă a generatorului și a bateriei.**

## 8.10 Oprirea motorului

- Înainte de a opri generatorul, lăsați-l să funcționeze pentru scurt timp fără unelte sau dispozitive, astfel încât să se poată răci.
- Mutați demarorul electric (poziția 15) în poziția „OFF” (fig. 11b).
- Închideți robinetul de combustibil (fig. 7b).

## 8.11 Disjunctor de suprasarcină pentru prize

**Important!** Generatorul este echipat cu un disjunctor de suprasarcină.

Acesta decuplează prizele (pozițiile 3/4). Puteți reporni prizele (pozițiile 3/4) apăsând pe disjunctorul de suprasarcină (pozițiile 7a/7b).

**Important!** Dacă se întâmplă acest lucru, reduceți puterea electrică pe care o luați de la generator sau îndepărtați de la generator eventualele unelte sau dispozitive defecte conectate la acesta.

În caz de suprasarcină, conexiunea de 12 V este oprită (numai pentru SG 4200B). Conexiunea de 12 V poate fi reactivată apăsând pe disjunctorul de suprasarcină (poziția 7c).

Dacă sunt necesare reparații, vă rugăm să contactați centrul de service pentru clienți.

# 9. CURĂȚARE, ÎNTREȚINERE ȘI DEPOZITARE

Opriți generatorul și deconectați unealta sau dispozitivele înainte de a efectua orice lucrări de întreținere sau reparație.

- Opriți imediat generatorul și contactați centrul de service:
  a) în caz de vibrații anormale sau zgomot neobișnuit;
  b) dacă motorul pare a fi suprasolicitat sau are rateuri la aprindere.

## 9.1 Curățare

Păstrați întregul generator pe cât posibil fără murdărie și praf.

Curățați generatorul de fiecare dată după ce îl folosiți (după ce s-a răcit).

Curățați periodic echipamentul cu o cârpă umedă și puțin săpun neagresiv. Nu utilizați agenți de curățare sau solvenți; acestea ar putea deteriora piesele din plastic ale echipamentului. Asigurați-vă că nu se poate infiltra apă în generator.

## 9.2 Filtrul de aer (fig. 12)

Curățați periodic filtrul de aer și înlocuiți-l dacă este necesar.

- Deschideți ambele cleme și scoateți capacul filtrului de aer.
- Scoateți elementele de filtrare.
- Nu utilizați agenți de curățare abrazivi sau benzină pentru a curăța elementele.
- Curățați elementele prin lovirea lor pe o suprafață plană. Dacă este necesar, curățați mai întâi cu apă cu săpun, apoi clătiți cu apă curată și uscați la aer.
- Asamblați în ordine inversă.

**ATENȚIE:**

**Nu porniți niciodată motorul fără elementul filtrului de aer. Se va produce uzura rapidă a motorului din cauza agenților contaminanți, cum ar fi praful și murdăria, care sunt trase prin carburator în motor.**

## 9.3 Bujia (fig. 13)

După 20 de ore de funcționare, verificați dacă bujia (poziția 26) prezintă murdărie și impurități și, dacă este necesar, curățați-o cu o perie de sârmă de cupru. Ulterior, verificați bujia după fiecare 100 de ore de funcționare.

- Scoateți sabotul bujiei prin răsucire.
- Scoateți bujia cu cheia pentru bujii furnizată.
- Asamblați în ordine inversă.

## 9.4 Înlocuirea uleiului (fig. 14-17)

Este indicat să înlocuiți uleiul de motor când motorul este la temperatura de lucru.

- Utilizați numai ulei de motor (15W40 și folosiți 5W30 dacă temperatura este sub 0 °C).
- Așezați generatorul pe o suprafață ușor înclinată, astfel încât bușonul de scurgere a uleiului să fie la capătul inferior.
- Deschideți bușonul de umplere cu ulei (poziția 10).
- Deschideți bușonul de scurgere a uleiului (fig. 14 - poziția 9) și lăsați uleiul de motor fierbinte să se scurgă într-o tavă de scurgere (fig. 15).
- După scurgerea uleiului vechi, închideți bușonul de scurgere a uleiului (fig. 16) și așezați din nou generatorul pe o suprafață plană.
- Umpleți cu ulei de motor până la marcajul superior de pe joja de ulei (fig. 17).
- Aruncați uleiul uzat în mod corespunzător.

**NOTĂ:**

**Nu înșurubați joja pentru a verifica nivelul de ulei, introduceți-o pur și simplu până la filet.**

Eliminați uleiul uzat în mod corespunzător ducându-l la un punct de colectare. Majoritatea stațiilor de alimentare, a atelierelor de reparații și a centrelor de reciclare acceptă gratuit uleiul uzat. Nu adăugați antigel sau lichid de transmisie în uleiul uzat. Păstrați uleiul uzat la distanță de copii și sursele de aprindere.

RO

## 9.5 Disjunctor de deconectare din cauza lipsei de ulei

Disjunctorul de deconectare din cauza lipsei de ulei (poziția 11) reacționează dacă motorul are prea puțin ulei. În acest caz nu va fi posibilă pornirea motorului sau acesta se va opri automat după o perioadă scurtă de timp. Motorul nu poate fi pornit din nou înainte de a se completa cu ulei de motor (consultați paragraful „Înlocuirea uleiului").

## 9.6 Înlocuirea bateriei

Efectuați această procedură cu generatorul oprit.

- Identificați cablul negativ al bateriei (–), marcat cu negru și slăbiți-l.
- Identificați cablul pozitiv (+) al bateriei, marcat cu roșu și slăbiți-l și pe acesta.

### AVERTISMENT:

**Aveți grijă să slăbiți mai întâi cablul negativ și apoi pe cel pozitiv pentru a evita șocurile electrice.**

**Nu atingeți simultan terminalul pozitiv și terminalul negativ ale bateriei.**

- Banda de fixare a bateriei este echipată cu unu sau două șuruburi care o țin în poziție, deșurubați-o și îndepărtați-o.
- Scoateți bateria descărcată și instalați-o pe cea nouă, având grijă să o poziționați la fel ca pe cea anterioară.
- Conectați din nou cablurile bateriei, de data aceasta începând de la cel pozitiv și apoi continuați cu cel negativ.
- Fixați noua baterie cu ajutorul benzii de fixare.
- Eliminați bateria uzată la un centru de colectare în conformitate cu reglementările locale. Nu eliminați bateria în mediul înconjurător (consultați și capitolul „eliminare și reciclare").

RO

### ATENȚIE:

**Bateria conține acid, manevrați-o cu grijă.**

## 9.7 Depozitarea

Depozitarea pe termen lung a generatorului va necesita anumite proceduri preventive pentru a preveni deteriorarea.

- Opriți generatorul
- Evacuați tot combustibilul din rezervorul de combustibil într-un recipient adecvat aprobat.
- Asigurați-vă că robinetul de combustibil (poziția 16) este în poziția „OFF" (a se vedea fig. 7b).
- Lăsați generatorul să se răcească.
- Scoateți bujia.
- Depozitați motorul într-un loc sigur, uscat și ventilat și acoperiți-l pentru a preveni depunerea prafului și a impurităților pe generator.

**Important:** **Nu goliți rezervorul de combustibil în spații închise. În timpul operațiunii, țineți la distanță țigările aprinse sau flăcările libere. Vaporii de combustibil pot provoca explozii și incendii.**

### IMPORTANT!

Nu depozitați niciodată generatorul expus în aer liber.

### AVERTISMENT:

**Combustibilul poate deveni extrem de inflamabil și, în anumite condiții, poate fi exploziv. Este esențial să se evite depozitarea combustibilului în imediata apropiere a surselor de căldură.**

## 9.8 Comandarea pieselor de schimb:

Vă rugăm să menționați următoarele date atunci când comandați piese de schimb:

- Tipul de generator.
- Numărul de articol al generatorului.

## 10. ELIMINARE ȘI RECICLARE

Unitatea este livrată în ambalaje pentru a preveni deteriorarea în timpul transportului. Aceste ambalaje sunt materii prime și, prin urmare, pot fi reutilizate sau pot fi returnate în sistemul de materii prime.

Unitatea și accesoriile sale sunt fabricate din diferite tipuri de materiale, cum ar fi metal și plastic.



### INFORMAȚII PENTRU UTILIZATORII DE ECHIPAMENTE ELECTRICE ȘI ELECTRONICE (EEE).

Vă rugăm să rețineți că aceste informații sunt furnizate pentru a asigura conformitatea cu cerințele legale ale Directivei DEEE și pentru a promova practici de eliminare responsabile și ecologice:

Prezența simbolului pubelei de gunoi cu roți barate pe echipament sau pe ambalajul acestuia înseamnă că produsul trebuie colectat separat de alte deșeuri la sfârșitul duratei sale utile de viață.




### INFORMAȚII DESPRE BATERIE PENTRU UTILIZATORI.

Vă rugăm să rețineți că aceste informații sunt furnizate pentru a asigura conformitatea cu cerințele legale ale Directivei 2006/66/CE privind bateriile și acumulatorii și deșeurile de baterii și acumulatori, pentru a promova practici de eliminare responsabile și ecologice.

Pubela de gunoi cu roți barată ce apare pe baterii indică faptul că, la sfârșitul duratei sale utile de viață, produsul trebuie colectat separat de alte deșeuri pentru a asigura tratarea și reciclarea corespunzătoare. Pentru baterii, în plus față de simbol, se indică simbolurile chimice pentru metalele respective: mercur (Hg), plumb (Pb) și cadmiu (Cd), dacă bateria conține mai mult de 0,0005 % mercur, 0,004 % plumb sau 0,002 % cadmiu.

- Utilizatorii care intenționează să elimine echipamentul trebuie să asigure livrarea acestuia la centrele de colectare selectivă stabilite de autoritățile locale sau să urmeze opțiuni alternative în conformitate cu reglementările locale.
- Eliminarea corespunzătoare a echipamentului contribuie la prevenirea potențialelor efecte negative asupra mediului și sănătății umane care rezultă din tratarea necorespunzătoare a deșeurilor.
- Reciclarea materialelor din care este compus echipamentul promovează conservarea resurselor naturale și reduce impactul asupra mediului.
- Utilizatorii care nu respectă reglementările privind eliminarea conform Directivei DEEE și Directivei 2006/66/CE privind bateriile și acumulatorii și deșeurile de baterii și acumulatori pot fi supuși sancțiunilor prevăzute de legislația națională.

Pentru informații suplimentare privind sistemele de colectare separată conform Directivei DEEE și Directivei 2006/66/CE privind bateriile și acumulatorii și deșeurile de baterii și acumulatori, vă rugăm să vă adresați autorității locale.

## 11. TRANSPORT

Urmați acești pași pentru a transporta generatorul:

- Opriți generatorul.
- Lăsați generatorul să se răcească.
- Închideți robinetul de combustibil (fig. 7b).

Pentru a asigura transportul în siguranță al acestui generator, asigurați-vă că există **cel puțin o persoană desemnată pentru fiecare mâner de transport** (pozițiile 21).

### AVERTISMENT:

**Nu folosiți generatorul în timp ce se află pe un vehicul. Scoateți generatorul din vehicul și utilizați-l într-un loc bine ventilat.**

**Evitați amplasarea generatorului pe un vehicul în lumina directă a soarelui. Generatorul lăsat o perioadă îndelungată într-un vehicul închis pentru poate provoca vaporizarea combustibilului din cauza temperaturilor ridicate, ceea ce poate duce la o explozie.**

**Atunci când utilizați frânghii sau curele de ancorare pentru a fixa generatorul pentru transport, asigurați-vă că folosiți numai barele cadrului ca puncte de fixare. Nu fixați frânghii sau curele la nicio porțiune a corpului generatorului sau a mânerului.**

RO

## 12. REMEDIEREA DEFECȚIUNILOR

| DEFECȚIUNE | CAUZĂ | REMEDIU |
|---|---|---|
| Motorul nu pornește | 1. Funcția de întrerupere din cauza lipsei de ulei nu s-a activat<br>2. Bujie murdară<br>3. Lipsă combustibil<br>4. Tensiunea bateriei este prea scăzută | 1. Verificați nivelul de ulei, completați cu ulei de motor<br>2. Curățați sau înlocuiți bujia (distanța dintre electrozi 0,6-0,7 mm)<br>3. Alimentați cu combustibil/verificați robinetul de combustibil<br>4. Încărcați bateria |
| Generatorul are tensiune prea mică sau nu are tensiune | 1. Regulator sau condensator defect<br>2. S-a activat funcția de deconectare din cauza suprasarcinii<br>3. Filtru de aer murdar | 1. Contactați distribuitorul<br>2. Activați întrerupătorul de circuit și reduceți sarcina<br>3. Curățați sau înlocuiți filtrul |

RO

## 13. PROGRAMUL DE ÎNTREȚINERE

Scopul programului de întreținere este de a menține generatorul în cea mai bună stare de funcționare.

Vă rugăm să inspectați sau să efectuați întreținerea conform programului din tabelul de mai jos.

| Perioada de lucrări de întreținere obișnuite. Efectuați această operațiune la fiecare lună indicată sau la fiecare interval de ore de funcționare, oricare dintre acestea intervine mai întâi. / PIESĂ | | Fiecare utilizare | În prima lună sau la 20 de ore. | La fiecare 3 luni sau la 50 ore. | La fiecare 6 luni sau la 100 ore. | Anual sau la 200 de ore. |
|---|---|---|---|---|---|---|
| Uleiul de motor | Verificați nivelul | ● | | | | |
| | Înlocuiți | | ● | | ● | |
| Filtru de aer | Verificați | ● | | | | |
| | Curățați | | | ● (1) | | |
| Bujie | Verificați-reglați | | | | ● | |
| | Înlocuiți | | | | | ● |
| Scut de scântei | Curățați | | | | ● | |
| Jocul supapei | Verificați-reglați | | | | | ● (2) |
| Camera de combustie | Curățați | După fiecare 300 de ore. (2) | | | | |
| Rezervorul de combustibil și filtrul | Curățați | | | | ● (2) | |
| Conducta de combustibil | Verificați | O dată la 2 ani (înlocuiți dacă este necesar) (2) | | | | |

**Observație:**

(1) Efectuați întreținerea mai frecvent în cazul utilizării în zone cu praf.

(2) Aceste piese trebuie să fie reparate de către dealerul de întreținere, consultați manualul pentru procedurile de întreținere.

Nerespectarea acestui program de întreținere poate duce la defecțiuni care nu sunt acoperite de garanție.

RO

## 1. ИДЕНТИФИКАЦИЯ НА КОМПОНЕНТИТЕ

Моля, вижте фигурата по-горе, където са номерирани основните части на генератора.

1. Индикатор на резервоара
2. Капачка за гориво
3. 230V гнезда
4. 400V гнездо
5. 12V DC клеми (SG 4200B само)
6. Земна връзка

7a. Изключване при претоварване за 230V

7b. Изключване при претоварване за 400V

7c. Изключване при претоварване за 12V (само за SG 4200B)

8. Волтметър
9. Пробка за източване на маслото
10. Пробка за пълнене на маслото
11. Прекъсване при недостиг на маслото
12. Ключ за електрически стартер
13. Лост на дросела
14. Кабел за теглене
15. Електрически стартер
16. Кран за гориво
17. Колела
18. Дръжка за носене

18a. Монтаж на дръжка за носене комплект

19. Гумени крачета
20. Акумулаторна батерия
21. Дръжки за транспортиране
22. Кабел за адаптер за постоянен ток (само за SG 4200)
23. Комплект ключове за запалителни свещи
24. Комплект въздушен филтър
25. Комплект за сглобяване на колела
26. Запалителна свещ
27. Превключвател за избор 230V / 400V
28. Гърне

## 2. ВЪВЕДЕНИЕ

Преди да използвате генератора, е необходимо да прочетете и да разберете цялото ръководство. Той съдържа важни инструкции и указания за безопасност, които ще ви помогнат да работите с генератора безопасно и да избегнете всякакви потенциални рискове или опасности.

Обърнете специално внимание на изявленията, предшествани от следните думи, тъй като те показват потенциални опасности:

### ПРЕДУПРЕЖДЕНИЕ:

**Означава опасност, която може да доведе до смърт или сериозно нараняване, ако инструкциите не се спазват.**

### ВНИМАНИЕ:

**Означава опасност, която може да доведе до дребно нараняване или повреда на оборудването ако инструкциите не се спазват.**

### БЕЛЕЖКА:

**Предоставя допълнителна информация, която не е от съществено значение за безопасната работа, но може да бъде полезна.**

Помнете, че това ръководство е важна част от генератора и трябва винаги да се съхранява заедно с него. Ако предадете генератора на друг човек, предайте му и това ръководство.

Никаква част от тази публикация не може да бъде възпроизвеждана без писмено разрешение.

Безопасността ви е наш основен приоритет, затова моля, спазвайте внимателно всички указания за безопасност, посочени в това ръководство. Ние не носим отговорност за повреди или инциденти, които се случват, ако не спазвате тези инструкции.

B
G

### ПРЕДУПРЕЖДЕНИЕ:

**Пренебрегването на тези инструкции може да доведе до сериозно нараняване или повреда на генератора.**

# 3. ЕТИКЕТИ И СИМВОЛИ ЗА БЕЗОПАСНОСТ

**Етикети за безопасност:**

| Символ | Наименование/обяснение |
|---|---|
|  | Прочетете и разберете инструкциите за безопасност, преди да използвате генератора. |
|  | Носете предпазни средства за ушите, когато използвате генератора. |
|  | Изключете цялото оборудване от контактите, когато извършвате поддръжка или когато е оставено без надзор и е изключено. |
|  | Предупреждение: горивото е силно летливо, запалимо и експлозивно. |
|  | Пушенето и паленето на открит огън в близост до генератора са забранени. |
|   | Предупреждение: при работа се отделят токсични газове, например въглероден оксид (безцветен и без мирис), който може да доведе до задушаване. Работете с генератора само на открито, за да осигурите подходяща вентилация. |
|  | Предупреждение: когато генераторът се използва, има опасни напрежения. Винаги изключвайте генератора, преди да извършвате поддръжка. |
|  | Генераторът не трябва да бъде свързан към обществото електрозахранване. В случай на неправилно свързване съществува риск от пожар и материални щети, включително токов удар, за лицата, които използват генератора и работят с обществото електрозахранване. |
|  | Внимание: Опасност от нараняване! Преди започване на сервизното обслужване изключете двигателя и извадете конектора на запалителната свещ. |

| Символ | Наименование/обяснение |
|---|---|
|  | По време на работа изпускателната тръба се нагрява силно. Оставете двигателя да изстине, преди да извършвате техническо обслужване, съхранение и зареждане с гориво.<br>Не докосвайте изпускателната система, за да избегнете риск от изгаряне и нараняване. |
|  | Изключете двигателя и го оставете да изстине, преди да заредите генератора с гориво. Горивото е изключително запалимо и при определени условия може да бъде взривоопасно.<br>Зареждайте генератора с гориво само на добре проветриви места, като не допускате наличието на открит огън, искри и цигари. Всеки разлив на гориво трябва да се почисти незабавно. |
|  | **ПРОВЕРКА ДВИГАТЕЛНО МАСЛО**<br>Преди да проверите или да долеете маслото, уверете се, че генераторът е поставен на стабилна и равна повърхност с изключен двигател.<br>• Свалете капачката на резервоара за масло и проверете нивото на моторното масло.<br>• Ако нивото на маслото е под долната линия на нивото, долейте подходящо масло до линията на максималното ниво. Не завивайте капачката на резервоара за масло, когато проверявате нивото на маслото.<br>• Сменете маслото, ако е замърсено.<br>**⚠ Внимание!**<br>***От съображения за безопасност генераторът трябва да бъде изключен, когато се проверява или долива маслото. Неспазването на тези указания може да доведе до опасни ситуации, които в краен случай могат да доведат дори до запалване на генератора.*** |

**Символи:**

 Земна връзка

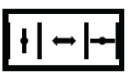 Лост на дросела

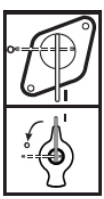 Кран за гориво

B G



Манометър за гориво



Волтметър

I / O

Вкл/Изкл



Променлив ток (AC)



Изключване при претоварване



Постоянен ток (DC)
(само SG 4200B)

400V



0

Ключ за избор 400V~ / 230V~



230V



Състояние на заключване на ключа на стартера



Статус на подготовката започва



Посока на въртене на ключа за стартиране на двигателя



Положителен DC терминал /
Отрицателен DC терминал (само SG 4200B)

L 1,2,3 AC 230V~

Съответно 230V~ гнездо

AC 400V

Съответно 400V~ гнездо

# 4. ИНСТРУКЦИИ ЗА БЕЗОПАСНОСТ

Благодарим ви, че избрахте нашия генератор. Този генератор е проектиран да осигурява надеждно захранване за различни приложения. Преди да започнете работа с генератора, е необходимо да разберете предпазните мерки и указанията за безопасност, описани в това ръководство. Запознайте се с характеристиките и функциите на генератора, за да осигурите безопасна и ефективна работа.

## 4.1 Отговорност на потребителя

- Съхранявайте всички правила за безопасност и инструкции на сигурно място за бъдеща употреба.
- Предайте това ръководство на временните потребители на генератора.
- Всяка грешка, допусната при спазване на правилата за безопасност и инструкциите, може да доведе до токов удар, пожар и/или сериозно нараняване.
- Всички дейности по поддръжката на генератора трябва да се извършват от оторизиран и квалифициран персонал по поддръжката.
- Винаги изключвайте генератора, преди да извършвате каквото и да е почистване или подмяна/зареждане на масло, за да предотвратите наранявания при случайно стартиране.
- Пазете генератора далеч от неоторизирани потребители, деца и домашни любимци.
- Генераторът не е предназначен за използване от лица с намалени физически, сетивни или умствени способности или с липса на опит и познания.
- Винаги поддържайте генератора в добро техническо състояние. Това включва редовна проверка на генератора за повреди и осигуряване на изправността на всички предпазни устройства.
- Не демонтирайте контролния панел и не променяйте окабеляването на контролния панел.
- Носете подходящо облекло и използвайте лични предпазни средства (ЛПС) в зависимост от вида на интервенцията (защитни ръкавици, изолирани ръкавици, очила, тапи за уши).

B
G

## 4.2 Опасности, свързани с неоторизирани модификации или манипулации

- Не сваляйте предпазните капаци.
- За поддръжка и аксесоари могат да се използват само оригинални части.
- Не се допускат промени в настройките на двигателя или генератора.
- Ремонтите и настройките могат да се извършват само от оторизиран обучен персонал.

### ВНИМАНИЕ:

**Скоростта на двигателя е фабрично настроена за осигуряване на безопасна работа.**

**Не се опитвайте да променяте предварително зададената скорост. Генераторът или свързаното към него оборудване може да се повредят.**

## 4.3 Опасности, свързани с отработените газове

Отработените газове съдържат отровен въглероден оксид - безцветен газ без мирис. Вдишването на изгорели газове може да доведе до загуба на съзнание и до смърт.

### ПРЕДУПРЕЖДЕНИЕ:

**Никога не работете с генератора в къща, гараж, мазе, подпокривно пространство, в какъвто и да е вид превозно средство, ремарке или лодка, или във всяко затворено или частично затворено пространство.**

**Никога не използвайте генератора в близост до отворени врати, прозорци, вентилационни отвори или люкове.**

B
G

## 4.4 Опасности, свързани с позиционирането и стабилността

- Поставете генератора в сигурна, хоризонтална позиция, върху плоска, чиста, нехлъзгава и стабилна повърхност.
- Не обръщайте, не накланяйте и не променяйте положението на генератора, докато той работи.
- По време на работа генераторът трябва да остане неподвижен.

## 4.5 Опасности, свързани с транспортирането

- Обезопасете генератора срещу изместване и преобръщане при транспортиране.
- Не работете с генератора, докато той се транспортира или повдига.
- Не работете с генератора, когато той се намира на склад.

## 4.6 Опасности, свързани с пожар и изгаряния

- По време на работа поставете генератора на разстояние най-малко 1 метър (3 фута) от сгради и всякакъв вид превозни средства, ремаркета, лодки или друго оборудване.
- Преди да започнете работа с генератора, вземете допълнителни мерки за предотвратяване на пожар и експлозии, като например осигуряване на подходящи пожарогасители.
- Съхранявайте запалими материали далеч от генератора.
- Не работете с този генератор, ако колелата и/или гумените крачета са демонтирани.

### ПРЕДУПРЕЖДЕНИЕ:

**Горещи повърхности. Двигателят с вътрешно горене и шумозаглушителят на генератора се нагряват при работа и могат да останат горещи известно време след спиране на двигателя. Не докосвайте тези части, когато са горещи, тъй като могат да причинят изгаряния.**

- Оставете двигателя да изстине поне 30 минути, преди да съхранявате генератора на закрито.
- Не използвайте генератора на места с висок риск от пожар.

## 4.7 Опасност, свързана с механичната безопасност

- Не докосвайте механично задвижвани части.
- Не сваляйте предпазните капаци.

## 4.8 Опасности, свързани с електрическата безопасност

- Не свързвайте генератора паралелно с други генератори.
- Когато работите на открито, използвайте само удължителни кабели, които са одобрени за употреба на открито и са съответно маркирани (H07RN).

- Никога не използвайте дефектно или повредено електрическо оборудване, включително удължители и щепселни връзки.
- Проверете безупречната цялост на удължителните кабели, преди да ги включите към генератора. Никога не използвайте дефектни или повредени кабели.
- Общата дължина на използваните удължителни кабели или мобилни разпределителни мрежи не трябва да надвишава 50 m за 1,5mm$^2$ и 100 m за 2,5mm$^2$. Използването на удължител с каквато и да е дължина може да доведе до намаляване на мощността, което може да повлияе на използването на свързаните инструменти или устройства.
- Никога не докосвайте генератора с мокри ръце.
- Никога не работете с генератора при дъжд, сняг, висока влажност или в близост до басейн или спринклерна система, както и когато ръцете ви са мокри.



**ПРЕДУПРЕЖДЕНИЕ:**

**Заземяването помага да се предотвратят токови удари и поражения от електрически ток, тъй като осигурява път на излишния електрически ток към земята.**

**Вижте това ръководство за подходящи методи за заземяване.**

**Уверете се, че генераторът е правилно заземен и че заземителните връзки са здрави.**

## 4.9 Опасности, свързани с горивото и зареждането с гориво

- Винаги изключвайте двигателя, когато зареждате генератора с гориво.
- Горивото и горивните изпарения са силно запалими или експлозивни.
- Не зареждайте с гориво и не изпразвайте резервоара в близост до открити светлини, огън или искри.
- Не пушете в близост до горивото и не допускайте други пламъци и искри.
- Когато зареждате генератора с гориво, внимавайте да не се разлее гориво върху двигателя или изпускателната тръба.
- Никога не препълвайте резервоара за гориво.

## 4.10 Опасности, свързани с условията на работа

- Не излагайте генератора на влага или прах.
- Допустима околна температура: - 10 до + 40°C, максимална допустима надморска височина 1000 m, максимална допустима относителна влажност: 90 % (без кондензация).
- Защитете електрическите и електронните компоненти от излагане на влага.
- Не използвайте генератора в потенциално експлозивна среда.
- Никога не покривайте генератора, когато се използва.

## 4.11 Опасности, свързани с акумулаторната батерия

Батериите представляват потенциална опасност поради образуването на взривоопасен водороден газ. Възпламеняването на тези газове може да доведе до сериозни наранявания или ослепяване. Важно е да се осигури подходяща вентилация при зареждане.

Искра или пламък могат да предизвикат експлозия на батерията с достатъчна сила, за да ви наранят сериозно.

Не манипулирайте батерията поради съдържащите се в нея опасни вещества.



**ПРЕДУПРЕЖДЕНИЕ:**

**Изводите, клемите и съответното допълнително оборудване на акумулаторните батерии съдържат олово или оловни съединения.**

**Измивайте добре ръцете си след работа с тях.**

BG

## 4.12 Остатъчни опасности

Електрическите генератори могат да създадат остатъчни рискове, дори когато се използват правилно. Следните потенциални опасности могат да бъдат изведени от типа и конструкцията на генератора:

- **Токов удар:** Контактът с електрическите връзки или компоненти на генератора може да доведе до токов удар.
- **Увреждане на слуха:** Продължителната работа на генератора без защита на слуха може да увреди слуха.
- **Отравяне с въглероден оксид:** Вдишването на изгорелите газове от двигателя с вътрешно горене може да доведе до отравяне с въглероден оксид.
- **Кожни изгаряния:** Контактът с горивото може да причини изгаряния на кожата.
- **Горещи части:** Контактът с горещи части може да доведе до риск от нараняване или повреда.

За да сведете до минимум тези рискове, е важно да вземете следните предпазни мерки:

- Винаги следвайте това ръководство за употреба.
- Носете защита на слуха, когато работите с генератора за продължителни периоди от време.
- Проветрявайте правилно района около генератора, за да предотвратите натрупването на въглероден оксид.
- Избягвайте контакт с гориво.
- Избягвайте контакт с горещи повърхности.

# 5. ПРАВИЛНА УПОТРЕБА

- Генераторът е предназначен за приложения, които изискват захранване с 230V и 400V променлив ток или 12V постоянен ток (само 12V постоянен ток SG 4200B).
- Генераторът е предназначен за захранване на електрически инструменти или устройства с електричество. Когато използвате генератора с инструменти или устройства, моля, проверете тяхната съвместимост с подаваната от генератора мощност в съответствие с инструкциите на съответния производител.
- В случай на съмнение се обърнете към оторизиран дилър на съответния уред. Генераторът трябва да се използва само по предназначение. Всяко друго използване се счита за злоупотреба.

## 5.1 Режим на работа S1 (непрекъсната работа)

Генераторът може да работи непрекъснато с цитираната в "Технически данни" мощност (S1).

## 5.2 Режим на работа S2 (непрекъсната работа)

Генераторът може да работи непрекъснато с цитираната в "Технически данни" мощност (S2).

След това генераторът трябва да бъде спрян за известно време, за да се предотврати прегряването му.

BG

## 6. ТЕХНИЧЕСКИ ДАННИ

Вижте техническия лист (отделен документ).

Посочените в "Технически данни" стойности за нивото на звукова мощност (LWA) и нивото на звуково налягане (LpA) са нива на емисии и не са непременно безопасни работни нива. Въпреки че има връзка между емисиите и нивата на експозиция, тя не може да се използва надеждно за определяне на това дали са необходими допълнителни предпазни мерки. Факторите, които оказват влияние върху действителното ниво на експозиция на работната сила, включват характеристиките на работното помещение, другите източници на шум и т.н., т.е. броя на машините и други съседни процеси, както и продължителността на времето, през което операторът е изложен на шума. Допустимото ниво на експозиция също може да се различава в различните държави. Тази информация обаче ще позволи на потребителя на машината да направи по-добра оценка на опасността и риска.

Техническите данни могат да се различават в зависимост от типа и подлежат на промяна без предизвестие.

## 7. ПРОВЕРКА ПРЕДИ ОПЕРАЦИЯТА

Отстранете опаковъчния материал и проверете дали всички елементи са доставени. Поставете генератора върху твърда, равна повърхност в близост до електрическото оборудване и осигурете подходяща вентилация.

Преди да пуснете генератора в експлоатация, всеки път извършвайте тези предварителни проверки:

### 7.1 Визуална проверка

- Не забравяйте да проверите генератора на равна повърхност със спрян двигател.
- Изключете всяко електрическо оборудване, което може да е вече свързано към генератора.
- Уверете се, че генераторът има достатъчна вентилация и може да работи в безопасни условия (вижте глава "Инструкции за безопасност").
- Проверете дали кабелът за запалване е закрепен към запалителната свещ.
- Направете визуална проверка за повреди.
- Уверете се, че всички предпазители са на мястото си.
- Погледнете около и под двигателя за следи от течове на масло или гориво.
- Уверете се, че клемите на акумулатора са свързани.



**БЕЛЕЖКА:**

**Не работете с този генератор, ако колелата и/или гумените крачета са демонтирани. Проверете дали гумените крачета са правилно монтирани и дали колелата са закрепени към оста.**

### 7.2 Проверка двигателно масло (фиг. 2)

- Проверете нивото на двигателно масло чрез пробката за пълнене с масло (позиция 10).
- Не завивайте капачката на резервоара за масло, когато проверявате нивото на маслото.
- Ако е необходимо, напълнете с препоръчаното масло до горната граница.

B
G

**БЕЛЕЖКА:**

**Използването на масло, което не е детергентно, или на масло за 2-тактови двигатели може да съкрати експлоатационния живот на двигателя.**

**Използвайте само чисто масло за 4-тактови двигатели (15W40 или 5W30, ако температурата е по-ниска от 0°C).**

Изхвърляйте използваното моторно масло по начин, който е съвместим с околната среда. Изхвърляйте го в съответствие с методите, предвидени от местните разпоредби.

Не го изхвърляйте в кошчето за боклук и не го изсипвайте на земята.

### 7.3 Проверка на нивото на горивото

- Проверете нивото на горивото на индикатора на резервоара (позиция 1).
- Затворете крана за гориво (позиция 16), преди зареждане.
- Ако нивото на горивото е ниско, допълнете резервоара с гориво.
- След зареждане с гориво затегнете здраво капачката на резервоара за гориво (позиция 2).
- Преди да стартирате двигателя, избършете добре разлятото гориво.

**ВНИМАНИЕ:**

**Използвайте само *безоловен бензин* (E10).**

**Не използвайте смес.**

**ПРЕДУПРЕЖДЕНИЕ:**

**Внимавайте в горивото да не попаднат прах, мръсотия, вода или други чужди предмети.**

B
G

## 8. ВЪВЕЖДАНЕ В ЕКСПЛОАТАЦИЯ

Генераторът се доставя без работни течности като гориво или моторно масло.

Преди първоначалното стартиране трябва да напълните двигателя с масло.

### 8.1 Сглобяване на колелото (фиг. 3)

- Вземете единия край на болта (позиция 25) и го вкарайте през отвора в рамката.
- Закрепете болта, като прикрепите гайка и шайба към другия му край.
- Плъзнете муфата върху останалия край на болта (позиция 25).
- Поставете колелото върху гнездото.
- Поставете шайба върху болта и го закрепете с гайка.
- Повторете същата процедура, за да сглобите лявото странично колело.

**БЕЛЕЖКА:**

**Колелата трябва да бъдат напомпани така, както са били изпратени, с по-ниско налягане (макс. манометрично налягане 3 bar/0,3 MPa).**

### 8.2 Монтаж на гумени крачета (фиг. 4)

- Задръжте крачето (позиция 19) към рамката, както е показано на снимката.
- Вкарайте един болт през отвора в рамката и отвора в крачето.
- Закрепете болта, като поставите гайка.
- Повторете същата процедура за другите три болта и гайки.

### 8.3 Сглобка на дръжката за транспортиране (фиг. 5)

- Поставете дръжката за носене (позиция 18) върху рамката на определеното място.
- Закрепете дръжката към рамката с болтовете и двете шайби, както е показано на фиг. 5.
- Потребителят може да регулира положението на дръжката за носене, като освободи копчето и завърти дръжката за носене (позиция 18) в хоризонтално положение.

## 8.4 Сглобка на батерията (фиг. 6)

### ПРЕДУПРЕЖДЕНИЕ:

**Стойките на акумулаторите, клемите и свързаните с тях принадлежности съдържат олово и оловни съединения. Измивайте добре ръцете си след работа с тях.**

Батерията е била изключена за транспортиране. Извършете тази процедура при изключен генератор. Следвайте стъпките по-долу за инсталиране на батерията:

- Идентифицирайте мястото на батерията и лентата на държача ѝ; лентата на държача е снабдена с един или два винта, които придържат батерията на място.
- Монтирайте батерията, като внимавате да я позиционирате правилно и я фиксирате с помощта на лентата на държача.
- Започнете със свързването на положителния (+) кабел на акумулатора към положителната (+) клема на акумулатора (и двете оцветени в червено), като се уверите, че болтът е добре затегнат.
- След това свържете отрицателния заряд на батерията (–) кабел (черен цвят) към отрицателния (–) на акумулатора (син цвят) и затегнете здраво болта.
- Проверете дали лентата на държача на батерията е затегната.
- Никога не работете с генератора, ако лентата на държача на акумулатора не е поставена, тъй като това може да доведе до влошаване на работата на двигателя и генератора.

## 8.5 Заземяване (фиг. 1a)

Допуска се корпусът да бъде свързан със земя, за да се разреди статичното електричество.

- свържете единия край на кабела към заземителната връзка (позиция 6) на генератора,
- свържете другия край на същия кабел към външно заземяване (например заземителна пръчка).

### БЕЛЕЖКА:

**Използвайте заземителен проводник с достатъчен капацитет на тока.**

**Диаметър на проводника за заземяване: 0.12mm (0.005 in) на ампер - напр.: 10 ампера - 1.2mm (0.055 инча).**

## 8.6 Стартиране на двигателя (стартер с намотка)

Следвайте следните стъпки, за да стартирате двигателя:

Не свързвайте електроинструмента или устройството, преди да стартирате двигателя.

- Отворете крана за гориво (фиг. 7a - позиция 16), като го обърнете надолу.
- Преместете електрическия стартер (фиг. 8 - позиция 15) на положение "ВКЛ".
- Преместете лоста на дроселовата клапа (фиг. 9a - позиция 13) на положение IØI.
- Стартирайте двигателя с помощта на кабела за изтегляне (фиг. 10 - позиция 14), като издърпате дръжката със сила. Ако двигателят не се стартира, дръпнете отново дръжката.
- Натиснете лоста на дроселовата клапа (позиция 13) обратно след като двигателят стартира (фиг. 9b).

### ВНИМАНИЕ:

**Носете защитни ръкавици, когато започвате работа с въжето. При стартиране двигателят може да се отдръпне внезапно, което може да доведе до наранявания на ръцете.**

### БЕЛЕЖКА:

**Винаги издърпвайте кабела на стартера бавно, докато усетите първоначално съпротивление, преди да го издърпате бързо, за да стартирате двигателя.**

**Не позволявайте кабелът за теглене да се върне обратно от само себе си.**

B
G

## 8.7 Стартиране на двигателя (електрически стартер)

Следвайте следните стъпки, за да стартирате двигателя с електрически стартер:

- Не свързвайте електроинструмента или устройството, преди да стартирате двигателя.
- Проверете напрежението на батерията. Напрежението трябва да е не по-малко от 12 V. Ако напрежението на акумулатора е по-малко от 12 V, заредете акумулатора по подходящ начин, преди да започнете работа с генератора.
- Преместете лоста на дроселовата клапа (фиг. 9a - позиция 13) на положение IØI.
- Отворете крана за гориво (фиг. 7a - позиция 16), като го обърнете надолу.
- Завъртете електрическия стартер (позиция 15) с ключа в положение "START", докато двигателят заработи (фиг. 11a).
- Натиснете лоста на дроселовата клапа (позиция 13) обратно след като двигателят стартира (фиг. 9b).

### ПРЕДУПРЕЖДЕНИЕ:

**Не свързвайте електроинструмента или устройството, преди да стартирате двигателя.**

**Никога не използвайте генератор на закрито или в затворени помещения, като гаражи, пълзящи помещения и мазета.**

### ПРЕДУПРЕЖДЕНИЕ:

**Отворените прозорци и врати НЕ могат да предотвратят натрупването на CO (въглероден оксид), когато генераторът е разположен в затворено помещение.**

**Не използвайте генератора на открито, ако е разположен в близост до врати, прозорци и вентилационни отвори. може да позволи на CO да навлезе и да се натрупа в обитаемите помещения.**

### БЕЛЕЖКА:

**Ако вие или други лица проявите симптоми на отравяне с въглероден оксид (CO) (те могат да бъдат, но не се ограничават до: замайване, главоболие, гадене, сънливост):**

1) **Незабавно излезте на чист въздух и потърсете медицинска помощ.**
2) **Не влизайте отново в зоната, докато не се установи, че тя е безопасна от обучен и подходящо оборудван персонал.**

## 8.8 Свързване на инструменти или устройства към генератора

- Свържете оборудването, което искате да използвате, към гнездата (позиция 3).
- Тези гнезда могат да се зареждат непрекъснато (според стойността S1) и временно (според стойността S2).
- Проверете "Технически данни" за стойностите на S1 и S2.

### ПРЕДУПРЕЖДЕНИЕ:

**Не свързвайте генератора към битовата електрическа мрежа, тъй като това може да доведе до повреда на самия генератор или на други електрически уреди в дома ви.**

**Не свързвайте генератора паралелно с друг генератор.**

### БЕЛЕЖКА:

**Някои електрически уреди (моторни прободни триони, бормашини и др.) могат да имат по-високо ниво на консумация на енергия, когато се използват в трудни условия.**

## 8.9 12V DC клеми (само за SG 4200B)

Терминалите за постоянен ток могат **САМО** да се използват за зареждане на 12-волтови автомобилни акумулатори.

12V DC клемите (позиция 5) са оцветени в червено, за да идентифицират положителната (+) клема, и в черно, за да идентифицират отрицателната (–).

### ПРЕДУПРЕЖДЕНИЕ:

**За да предотвратите възможността за възникване на искра в близост до акумулатора, свържете кабела за зареждане първо към генератора, а след това към акумулатора. След като приключите, първо изключете кабелните скоби при акумулатора.**

**Преди да свържете клемите на кабела за зареждане към акумулатор, който е монтиран в превозно средство, изключете кабела на акумулатора на превозното средство. Свържете отново кабела на акумулатора на автомобила, след като скобите на кабела за зареждане са напълно отстранени. Тази процедура ще предотврати възможността за късо съединение и искри, ако направите случаен контакт между клема на акумулатора и рамата или каросерията на автомобила.**

**За зареждане на 12V батерия:**

- Свържете кабелите за зареждане (поз. 22) към 12V DC клемите (поз. 5) на генератора с правилната полярност (положителен заряд на батерията (+) към червената клема на генератора и отрицателен заряд на батерията (–) към черната клема на генератора).
- Свържете двете скоби на кабела за свързване на V DC (позиция ) към акумулатора за зареждане, като използвате същите цветове на полярност (положителен заряд на акумулатора (+) към червената скоба и отрицателен заряд на акумулатора (–) към черната скоба).
- След като приключите, **първо изключете кабелните скоби при акумулатора**.

### ВНИМАНИЕ:

**Не се опитвайте да стартирате двигателя на автомобила, докато генераторът е все още свързан към акумулатора. Това може да доведе до повреда на генератора.**

### ВНИМАНИЕ:

**Свържете положителната клема на акумулатора към положителния кабел за зареждане. Внимавайте да не обърнете кабелите за зареждане, тъй като това може да доведе до сериозни повреди както на генератора, така и на акумулатора.**

## 8.10 Изключване на двигателя

- Преди да изключите генератора, оставете го да работи за кратко без инструменти или устройства, за да може да се охлади.
- Преместете електрическия стартер (позиция 15) в положение "ИЗКЛ" (фиг. 11b).
- Затворете крана за гориво (фиг. 7b).

## 8.11 Изключване при претоварване за контакти

**Важно!** Този генератор е оборудван с прекъсвач за претоварване.

Това изключва контактите (позиции 3/4). Можете да рестартирате контактите (позиции 3/4), като натиснете прекъсвача за претоварване (позиции 7a/7b).

**Важно!** Ако това се случи, намалете електрическата енергия, която получавате от генератора, или премахнете всички повредени свързани уреди.

В случай на претоварване връзката 12V се изключва (само за SG 4200B). С натискане на превключвателя за претоварване (елемент 7c) 12V връзката може да бъде пусната отново в експлоатация.

Ако е необходим ремонт, свържете се с центъра за обслужване на клиенти.

BG

# 9. ПОЧИСТВАНЕ, ПОДДРЪЖКА И СЪХРАНЕНИЕ

Изключете генератора и изключете инструмента или устройствата, преди да извършвате каквато и да е поддръжка или сервизно обслужване.

- Незабавно изключете генератора и се обърнете към сервиза:
  а) в случай на необичайни вибрации или шум;
  б) , ако двигателят изглежда претоварен или работи неправилно.

## 9.1 Почистване

Поддържайте целия генератор възможно най-чист от мръсотия и прах.

Почиствайте генератора всеки път, когато приключите работа с него (след като е изстинал).

Почиствайте редовно оборудването с влажна кърпа и малко мек сапун. Не използвайте почистващи препарати или разтворители; те могат да повредят пластмасовите части на оборудването. Уверете се, че в генератора не може да проникне вода.

## 9.2 Въздушен филтър (фиг. 12)

Почиствайте въздушния филтър на редовни интервали от време и го сменяйте, ако е необходимо.

- Отворете двете скоби и свалете капака на въздушния филтър.
- Извадете филтърните елементи.
- Не използвайте абразивни почистващи препарати или бензин за почистване на въздушния филтър.
- Почистете елементите, като ги почукате върху равна повърхност. Ако е необходимо, първо почистете със сапунена вода, след което изплакнете с чиста вода и подсушете на въздух.
- Сглобявайте в обратен ред.

**ВНИМАНИЕ:**

**Никога не пускайте двигателя без елемента на въздушния филтър. Бързото износване на двигателя се дължи на замърсявания, като прах и мръсотия, които се вкарват в двигателя през карбуратора.**

## 9.3 Запалителна свещ (фиг. 13)

Проверете свещта за запалване (позиция 26) за мръсотия и замърсяване след 20 часа работа и ако е необходимо, почистете я с медна телена четка. След това обслужвайте запалителната свещ на всеки 100 часа работа.

- Свалете обувката на запалителната свещ с едно завъртане.
- Свалете запалителната свещ с предоставения ключ за запалителни свещи.
- Сглобявайте в обратен ред.

## 9.4 Смяна на маслото (Фиг. 14-17)

Най-добре е моторното масло да се сменя, когато двигателят е при работна температура.

- Използвайте само двигателно масло (използвайте 15W40 за обща употреба и 5W30 ако температурата е под 0 °C).
- Поставете генератора върху леко наклонена повърхност, така че пробката за източване на маслото да е в долния край.
- Отворете пробката за пълнене с масло (позиция 10).
- Отворете пробката за източване на маслото (фиг. 14 - позиция 9) и оставете горещото моторно масло да изтече в тавата за оттичане на водата (фиг. 15).
- След като старото масло изтече, затворете пробката за източване на маслото (фиг. 16) и отново поставете генератора върху равна повърхност.
- Долейте моторно масло до горната маркировка на масломерната пръчка (фиг. 17).
- Изхвърлете маслото съобразно законовите разпоредби.

**БЕЛЕЖКА:**

**Не завинтвайте масломерната пръчка, за да проверите нивото на маслото, а просто я вкарайте до резбата.**

Изхвърлете използваното масло правилно, като го занесете в пункт за събиране. Повечето бензиностанции, сервизи и центрове за рециклиране приемат безплатно отработено масло. Не добавяйте антифриз или трансмисионна течност към използваното масло. Съхранявайте използваното масло на място, недостъпно за деца, и далеч от източници на запалване.

B
G

## 9.5 Прекъсване при недостиг на маслото

Прекъсвачът за недостиг на масло (позиция 11) реагира, ако в двигателя има твърде малко масло. В този случай двигателят няма да може да се стартира или ще се изключи автоматично след кратък период от време. Той не може да бъде стартиран отново, докато не се допълни маслото в двигателя (вж. параграф "Смяна на маслото").

## 9.6 Смяна на батерията

Извършете тази процедура при изключен генератор.

- Идентифицирайте отрицателния заряд на акумулатора (–), маркиран с черно, и го разхлабете.
- Идентифицирайте положителния (+) кабел на акумулатора, маркиран в червено, и разхлабете и него.

### ПРЕДУПРЕЖДЕНИЕ:

**Внимавайте да разхлабите първо отрицателния, а след това положителния ключ, за да избегнете токов удар.**

**Не докосвайте едновременно положителния и отрицателния полюс на батерията.**

- Лентата на държача на батерията е снабдена с един или два винта, които я държат на място, отвийте ги и ги свалете.
- Извадете изтощената батерия и поставете новата, като внимавате да я разположите както предишната.
- Свържете отново кабелите на акумулатора, като този път започнете от положителния и след това от отрицателния.
- Закрепете новата батерия с помощта на лентата за захващане.
- Изхвърлете използваната батерия в център за събиране на отпадъци, както се изисква от местните разпоредби. Не изхвърляйте батерията в околната среда (вж. също глава "Изхвърляне и рециклиране").

### ВНИМАНИЕ:

**Батерията съдържа киселина, боравете с нея внимателно.**

## 9.7 Съхраняване

Дългосрочното съхранение на генератора изисква някои превантивни процедури за предпазване от влошаване на качеството.

- Изключете генератора
- Източете горивото в подходящ одобрен съд.
- Уверете се, че горивният кран (позиция 16) е в положение "ИЗКЛ" (вж. фиг. 7b).
- Оставете генератора да изстине.
- Извадете запалителната свещ.
- Съхранявайте двигателя на сигурно, сухо и проветриво място, под капак, за да предотвратите натрупването на прах и отломки върху генератора.

**Важно:** **Не изпразвайте резервоара за гориво в затворени помещения. По време на работа не допускайте пушене или открит огън. Горивните изпарения могат да предизвикат експлозии и пожар.**

### ВАЖНО!

Никога не съхранявайте генератора на открито.

### ПРЕДУПРЕЖДЕНИЕ:

**Горивото може да стане изключително запалимо и при определени условия може да бъде взривоопасно. Изключително важно е да се избягва съхраняването на гориво в близост до източници на топлина.**

## 9.8 Поръчване на резервни части:

Моля, посочете следните данни при поръчка на резервни части:

- Вид на генератора.
- Артикулен номер на генератора.

BG

## 10. ИЗХВЪРЛЯНЕ И РЕЦИКЛИРАНЕ

Устройството се доставя в опаковка, за да се предотвратят повреди по време на транспортиране. Тази опаковка е суровина и следователно може да бъде използвана повторно или да бъде върната в системата за суровини.

Устройството и аксесоарите към него са изработени от различни видове материали, като метал и пластмаса.



### ИНФОРМАЦИЯ ЗА ПОТРЕБИТЕЛИТЕ НА ЕЛЕКТРИЧЕСКО И ЕЛЕКТРОННО ОБОРУДВАНЕ (ЕЕЕ).

Моля, имайте предвид, че тази информация се предоставя, за да се гарантира спазването на правните изисквания на Директивата за ОЕЕО и да се насърчат отговорни и екологосъобразни практики за изхвърляне:

Наличието на символа за зачеркнат контейнер с колелца върху оборудването или опаковката му означава, че продуктът трябва да се събира отделно от другите отпадъци в края на полезния му живот.



### Pb ИНФОРМАЦИЯ ЗА ПОТРЕБИТЕЛИТЕ ОТНОСНО БАТЕРИЯТА.

Моля, имайте предвид, че тази информация се предоставя, за да се гарантира спазването на правните изисквания на Директивата за ОЕЕО 2006/66 и да се насърчат отговорни и екологосъобразни практики за изхвърляне.

Зачеркнатият контейнер на колелца за батерии показва, че в края на полезния си живот продуктът трябва да се събира отделно от другите отпадъци, за да се гарантира правилното му третиране и рециклиране. При батериите освен символа са посочени и химическите символи на съответните метали: живак (Hg), олово (Pb) и кадмий (Cd), ако батерията съдържа повече от 0,0005% живак, 0,004% олово или 0,002% кадмий.

- Потребителите, които възнамеряват да изхвърлят оборудването, трябва да осигурят предаването му в съоръженията за разделно събиране, установени от местните власти, или да използват алтернативни варианти съгласно местните разпоредби.
- Правилното изхвърляне на оборудването допринася за предотвратяване на потенциални неблагоприятни последици за околната среда и човешкото здраве, произтичащи от неправилно третиране на отпадъците.
- Рециклирането на материалите, от които е съставено оборудването, стимулира опазването на природните ресурси и намалява въздействието върху околната среда.
- Потребителите, които не спазват разпоредбите по отношение на изхвърлянето на отпадъци от Директива за ОЕЕО и Директива 2006/66/ЕО по отношение на батерии и акумулатори и отпадъци от батерии и акумулатори, могат да бъдат санкционирани съгласно националното законодателство.

BG

За допълнителна информация по отношение на системите за разделно събиране на отпадъци по Директивата за ОЕЕО и Директивата 2006/66/ЕО по отношение на батериите и акумулаторите и отпадъците от батерии и акумулатори се обърнете към местните власти.

## 11. ТРАНСПОРТИРАНЕ

Следвайте следните стъпки за транспортиране на генератора:

- Изключете генератора.
- Оставете генератора да изстине.
- Затворете крана за гориво (фиг. 7b).

За да осигурите безопасното транспортиране на този генератор, се уверете, че има **поне един човек да бъде назначен за всяка транспортна манипулация** (позиции 21).

### ПРЕДУПРЕЖДЕНИЕ:

**Не работете с генератора, когато той е върху превозно средство. Свалете генератора от автомобила и го използвайте на добре проветриво място.**

**Не поставяйте генератора върху автомобил на пряка слънчева светлина. Оставянето на генератора в затворен автомобил за продължителен период от време може да доведе до изпаряване на горивото поради високата температура, което може да доведе до експлозия.**

**Когато използвате въжета или ремъци за закрепване на генератора при транспортиране, не забравяйте да използвате само прътите на рамата като точки за закрепване. Не закрепвайте въжета или ремъци към която и да е част от корпуса на генератора или към дръжката.**

## 12. ОТСТРАНЯВАНЕ НА НЕИЗПРАВНОСТИ

| НЕИЗПРАВНОСТ | ПРИЧИНА | ОТСТРАНЯВАНЕ |
|---|---|---|
| Двигателят не се стартира | 1. Не е реагирано на недостига на петрол<br>2. Запалителна свещ повредена<br>3. Без гориво<br>4. Ниско напрежението на акумулатора | 1. Проверете нивото на маслото, долейте моторно масло<br>2. Почистете или сменете запалителната свещ (разстоянието между електродите е 0,6-0,7 мм)<br>3. Зареждане с гориво / проверка на горивния кран<br>4. Зареждане на батерията |
| Генераторът е с твърде ниско или никакво напрежение | 1. Дефектен контролер или кондензатор<br>2. Прекъсвачът на претоварването се е задействал<br>3. Въздушен филтър мръсен | 1. Свържете се с дилъра си<br>2. Задействайте прекъсвача и намалете товара<br>3. Почистете или сменете филтъра |

B
G

## 13. ГРАФИК ЗА ПОДДРЪЖКА

Целта на графика за техническо обслужване е да поддържа генератора в най-добро работно състояние. Моля, проверете или извършете сервизно обслужване, както е предвидено в таблицата по-долу.

| Период на редовно използване. Извършвайте на всеки посочен месец или интервал от работни часове, което от двете настъпи първо. / ПОЗИЦИЯ | | Всяка употреба | Първи месец или 20 ч. | На всеки 3 месеца или 50 ч. | На всеки 6 месеца или 100 ч. | Всяка година или 200 ч. |
|---|---|---|---|---|---|---|
| Двигателно масло | Проверка на нивото | ● | | | | |
| | Смяна | | ● | | ● | |
| Пречиствател на въздуха | Проверка | ● | | | | |
| | Почистете | | | ● (1) | | |
| Запалителна свещ | Проверка и настройка | | | | ● | |
| | Подмяна | | | | | ● |
| Искроуловител | Почистете | | | | ● | |
| Клиренс на клапаните | Проверка и настройка | | | | | ● (2) |
| Горивна камера | Почистете | След всеки 300 часа. (2) | | | | |
| Горивен резервоар и филтър | Почистете | | | | ● (2) | |
| Тръба за гориво | Проверка | На всяка 2 година (ако е необходимо, сменете) (2) | | | | |

**Забележка:**

(1) Обслужвайте по-често, когато се използват в запрашени райони.

(2) Тези елементи трябва да бъдат обслужвани от вашия сервизен дилър, вижте ръководството за процедури за обслужване.

Неспазването на този график за техническо обслужване може да доведе до неизправности, които не подлежат на гаранционно обслужване.

BG

## 1. IDENTIFIKACIJA KOMPONENTI

Pogledajte sliku iznad na kojoj su numerisani glavni delovi generatora.

1. Indikator rezervoara
2. Čep za gorivo
3. Utičnice od 230 V
4. Utičnice od 400 V
5. Terminali od 12 V DC (samo SG 4200B)
6. Uzemljenje

7a. Prekidač za preopterećenje za 230 V

7b. Prekidač za preopterećenje za 400 V

7c. Prekidač za preopterećenje za 12 V (samo SG 4200B)

8. Voltmetar
9. Čep otvora za ispuštanje ulja
10. Čep otvora za dolivanje ulja
11. Prekidač za nedostatak ulja
12. Ključ za električni starter
13. Ručica prigušnice
14. Potezno uže
15. Električni starter
16. Ventil za gorivo
17. Točkovi
18. Ručka za nošenje

18a. Komplet za montažu ručke za nošenje

19. Gumena stopica
20. Akumulator
21. Ručke za transport
22. Kabl adaptera za DC utičnicu (samo SG 4200)
23. Komplet ključeva za svećice
24. Komplet filtera za vazduh
25. Komplet za montažu točkova
26. Svećica
27. Prekidač za izbor 230/400 V
28. Izduvni lonac

RS

## 2. UVOD

Pre korišćenja generatora, neophodno je s razumevanjem pročitati celo ovo uputstvo. Ono sadrži važna uputstva i bezbednosne smernice koje će vam pomoći da bezbedno koristite generator i da izbegnete sve potencijalne rizike ili opasnosti.

Naročito obratite pažnju na izjave kojima prethode sledeće reči, jer one ukazuju na potencijalne opasnosti:

### UPOZORENJE:

**Označava opasnost koja može dovesti do smrtnog ishoda ili teških povreda ako se uputstva ne poštuju.**

### OPREZ:

**Označava opasnost koja može dovesti do lakših povreda ili izazvati štetu ako se uputstva ne poštuju.**

### NAPOMENA:

**Pruža dodatne informacije koje nisu neophodne za bezbedan rad, ali mogu biti od koristi.**

Ne zaboravite, ovo uputstvo je ključni deo generatora i uvek ga treba držati uz njega. Ako generator prosledite nekome, predajte mu i ovo uputstvo.

Nijedan deo ove publikacije ne sme se reprodukovati bez pismene dozvole.

Vaša bezbednost je naš glavni prioritet, zbog čega vas molimo da se pažljivo pridržavate svih bezbednosnih smernica navedenih u ovom uputstvu. Ne možemo biti odgovorni za bilo kakvu štetu ili nezgode do kojih dođe ukoliko se ne pridržavate ovih uputstava.

### UPOZORENJE:

**Ignorisanje ovih uputstava može dovesti do teških povreda ili oštećenja generatora.**

# 3. BEZBEDNOSNE OZNAKE I SIMBOLI

## Bezbednosne oznake:

| Simbol | Oznaka/objašnjenje |
|---|---|
|  | Pre upotrebe generatora, s razumevanjem pročitajte bezbednosna uputstva. |
|  | Nosite zaštitu za uši kada koristite generator. |
|  | Isključite svu opremu iz utičnica kada vršite održavanje ili kada ostaje bez nadzora i isključena. |
|  | Upozorenje: gorivo je veoma isparljivo, lako zapaljivo i eksplozivno. |
|  | U blizini generatora zabranjeno je pušenje i prisustvo otvorenog plamena. |
|   | Upozorenje: tokom rada nastaju toksični gasovi, na primer ugljen-monoksid (koji je gas bez boje i mirisa); ovaj gas može dovesti do gušenja. Generator koristite samo na otvorenom kako biste obezbedili odgovarajuću ventilaciju. |
|  | Upozorenje: kada se generator koristi, postoje opasni naponi. Generator uvek isključite pre održavanja. |
|  | Generator ne sme biti priključen na javnu električnu mrežu. U slučaju nepravilnog priključenja postoji opasnost od požara i materijalne štete, kao i strujnog udara za osobe koje koriste generator i rade na javnoj električnoj mreži. |
|  | Oprez: Opasnost od povreda! Pre početka servisiranja isključite motor i izvucite konektor svećice. |

| Simbol | Oznaka/objašnjenje |
|---|---|
|  | Izduv se tokom rada veoma zagreva. Sačekajte da se motor ohladi pre skladištenja radi održavanja i sipanja goriva. Ne dodirujte izduv kako biste izbegli opasnost od opekotina i povreda. |
|  | Isključite motor i sačekajte da se ohladi pre nego što dopunite generator gorivom. Gorivo je izuzetno zapaljivo i pod određenim uslovima može biti eksplozivno. Generator punite gorivom samo u dobro provetrenom prostoru, vodeći računa da nema otvorenog plamena, varnica i cigareta. Eventualno proliveno gorivo treba odmah očistiti. |
|  | **PROVERA MOTORNOG ULJA**<br>Pre provere ili dopunjavanja ulja, uverite se da je generator postavljen na stabilnu i ravnu površinu sa isključenim motorom.<br>● Skinite čep otvora za dolivanje ulja i proverite nivo motornog ulja.<br>● Ako je nivo ulja ispod linije donjeg nivoa, dopunite odgovarajuće ulje do linije maksimalnog nivoa. Kada proveravate nivo ulja, nemojte zavrtati čep otvora za dolivanje ulja.<br>● Ako je ulje kontaminirano, zamenite ga.<br>**⚠ Pažnja!**<br>***Iz bezbednosnih razloga, generator mora biti isključen prilikom provere ili dopune ulja. Nepoštovanje ovog uputstva može dovesti do opasnih situacija koje u najgorem slučaju mogu čak izazvati požar na generatoru.*** |

## Simboli:

 Uzemljenje

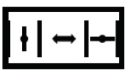 Ručica prigušnice

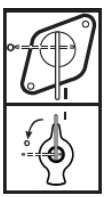 Ventil za gorivo

R
S


Merač goriva


Voltmetar

I / O
Uključeno/isključeno


Naizmenična struja (AC)


Prekidač za preopterećenje


Jednosmerna struja (DC)
(samo SG 4200B)



Prekidač za izbor 400/230 V~


Status zaključavanja ključa startera


Započinje status pripreme


Smer rotacije ključa za pokretanje motora


Pozitivni DC terminal / negativni DC terminal (samo SG 4200B)

L 1,2,3 AC 230V~
U skladu sa utičnicama od ~230 V

AC 400V
U skladu sa utičnicama od ~400 V

# 4. BEZBEDNOSNA UPUTSTVA

Hvala vam što ste izabrali naš generator. Ovaj generator je projektovan tako da obezbedi pouzdano napajanje za razne primene. Pre puštanja generatora u rad, neophodno je razumeti bezbednosne mere opreza i smernice navedene u ovom uputstvu. Upoznajte se sa karakteristikama i funkcijama generatora kako biste osigurali bezbedan i efikasan rad.

## 4.1 Odgovornost korisnika

- Sve bezbednosne propise i uputstva čuvajte na bezbednom mestu za buduću upotrebu.
- Ovo uputstvo prosledite privremenim korisnicima generatora.
- Sve greške u pogledu pridržavanja bezbednosnih propisa i uputstava mogu dovesti do strujnog udara, požara i/ili teške povrede.
- Sve radove na održavanju generatora treba da obavlja ovlašćeno i kvalifikovano osoblje za održavanje.
- Generator uvek isključite pre svakog čišćenja ili zamene/dopunjavanja ulja, kako biste sprečili eventualne povrede usled slučajnog pokretanja.
- Generator držite dalje od neovlašćenih korisnika, dece i kućnih ljubimaca.
- Generator ne smeju koristiti osobe sa smanjenim fizičkim, čulnim ili mentalnim sposobnostima, ili sa nedostatkom iskustva i znanja.
- Uvek održavajte generator u dobrom tehničkom radnom stanju. To podrazumeva redovan pregled generatora zbog mogućih oštećenja i potvrdu ispravnosti svih sigurnosnih uređaja.
- Ne uklanjajte kontrolnu tablu i ne menjajte ožičenje kontrolne table.
- Nosite odgovarajuću odeću i koristite LZO (ličnu zaštitnu opremu), u skladu sa vrstom intervencije (zaštitne rukavice, izolovane rukavice, naočare, čepići za uši).

RS

## 4.2 Opasnosti u vezi sa neovlašćenim izmenama ili manipulisanjem

- Ne uklanjajte sigurnosne štitnike.
- Za održavanje i dodatnu opremu smeju se koristiti samo originalni delovi.
- Nisu dozvoljene nikakve izmene u podešavanjima motora ili generatora.
- Popravke i podešavanja sme da obavlja samo ovlašćeno obučeno osoblje.

### OPREZ:

**Brzina motora je fabrički podešena tako da obezbedi bezbedan rad.**

**Ne pokušavajte da promenite unapred podešenu brzinu. Može doći do oštećenja generatora ili priključene opreme.**

## 4.3 Opasnosti u vezi sa izduvnim gasovima

Izduvni gasovi sadrže otrovni ugljen-monoksid, gas bez boje i mirisa. Udisanje izduvnih gasova može dovesti do gubitka svesti, pa čak i smrtnog ishoda.

### UPOZORENJE:

**Generator nemojte nikada koristiti u kući, garaži, podrumu, tehničkoj etaži, u bilo kojoj vrsti vozila, prikolice ili čamca, ili u bilo kom zatvorenom ili delimično zatvorenom prostoru.**

**Nemojte nikada koristiti generator blizu otvorenih vrata, prozora, ventilacionih ili otvora sa poklopcem.**

## 4.4 Opasnosti u vezi sa pozicioniranjem i stabilnošću

- Generator postavite u siguran, ravan položaj, na ravnoj, čistoj i stabilnoj površini bez klizanja.
- Nemojte okretati, naginjati niti menjati položaj generatora dok radi.
- Generator mora biti nepokretan tokom rada.

## 4.5 Opasnosti u vezi sa transportom

- Pri transportu, obezbedite generator da ne bi došlo do pomeranja ili prevrtanja.
- Nemojte koristiti generator dok je u transportu ili dok ga podižete.
- Nemojte koristiti generator kada je u skladištu.

## 4.6 Opasnosti u vazi sa požarom i opekotinama

- Tokom rada generator postavite na najmanje 1 metar udaljenosti od zgrada i bilo koje vrste vozila, prikolice, čamca ili druge opreme.
- Pre korišćenja generatora, preduzmite dodatne mere za sprečavanje požara i eksplozija, kao što je obezbeđivanje odgovarajućih aparata za gašenje požara.
- Zapaljive materijale držite dalje od generatora.
- Nemojte koristiti generator ako su točkovi i/ili gumena stopica uklonjeni.

### UPOZORENJE:

**Vrele površine. Motor sa unutrašnjim sagorevanjem i izduvni lonac generatora se zagrevaju tokom rada i mogu da budu vreli neko vreme nakon zaustavljanja motora. Ne dodirujte ove delove dok su vreli, jer mogu da izazovu opekotine.**

- Sačekajte da se motor ohladi najmanje 30 minuta pre nego što uskladištite generator u zatvorenom prostoru.
- Nemojte koristiti generator u prostoru u kom postoji visoki rizik od požara.

## 4.7 Opasnost u vezi sa mehaničkom bezbednošću

- Ne dodirujte delove koji se pokreću mehanički.
- Ne uklanjajte sigurnosne štitnike.

RS

## 4.8 Opasnosti u vezi sa električnom bezbednošću

- Ne povezujte generator paralelno sa drugim generatorima.
- Kada radite na otvorenom prostoru, koristite samo produžne kablove koji su odobreni za upotrebu na otvorenom i koji su tako označeni (H07RN).
- Nemojte nikada koristiti neispravnu ili oštećenu električnu opremu, uključujući produžne kablove i utičnice.
- Uverite se da su produžni kablovi potpuno neoštećeni pre nego što ih priključite na generator. Nemojte nikada koristiti neispravne ili oštećene kablove.
- Ukupna dužina korišćenih produžnih kablova ili mobilnih razvodnih mreža ne bi trebalo da prelazi 50 m za 1,5 $mm^2$ i 100 m za 2,5 $mm^2$. Korišćenje bilo koje dužine produžnog kabla može da dovede do pada u napajanju, što može da utiče na upotrebu povezanih alata ili uređaja.
- Nikada ne dodirujte generator mokrim rukama.
- Nemojte nikada koristiti generator po kiši, snegu, u uslovima visoke vlažnosti ili blizu bazena ili sistema prskalica, ili kada su vam ruke mokre.

### UPOZORENJE:

**Uzemljenje pomaže u sprečavanju strujnih udara tako što obezbeđuje put za odlazak viška električne struje u zemlju.**

**Pogledajte ovo uputstvo za odgovarajuće metode uzemljenja.**

**Uverite se da je generator pravilno uzemljen i da su priključci za uzemljenje dobro povezani.**

## 4.9 Opasnosti u vezi sa gorivom i punjenjem goriva

- Kada sipate gorivo u generator, uvek isključite motor.
- Gorivo i isparenja goriva su veoma zapaljivi ili eksplozivni.
- Nemojte puniti niti prazniti rezervoar u blizini otvorenih izvora svetlosti, vatre ili varnica.
- Nemojte pušiti u blizini goriva i držite podalje ostale izvore plamena i varnica.
- Kada generator punite gorivom, vodite računa da gorivo ne prolijete po motoru ili izduvnoj cevi.
- Nemojte nikada prepunjavati rezervoar za gorivo.

## 4.10 Opasnosti u vezi sa uslovima rada

- Ne izlažite generator vlazi niti prašini.
- Dozvoljena temperatura okoline: – 10 do + 40 °C, maksimalna dozvoljena nadmorska visina 1000 m, maksimalna dozvoljena relativna vlažnost: 90% (bez kondenzacije).
- Zaštitite električne i elektronske komponente od kontakta s vlagom.
- Nemojte koristiti generator u potencijalno eksplozivnim atmosferama.
- Nemojte nikada pokrivati generator dok je u upotrebi.

## 4.11 Opasnosti u vezi sa akumulatorom

Akumulatori su potencijalno opasni zbog proizvodnje eksplozivnog vodoničnog gasa. Paljenje ovih gasova može da dovede do teških povreda ili slepila. Važno je da se tokom punjenja obezbedi odgovarajuća ventilacija.

Iskra ili plamen mogu da izazovu eksploziju akumulatora, sa snagom koja je dovoljna da vam nanese teške povrede.

Nemojte da rukujete akumulatorom na neovlašćen način zbog opasnih supstanci koje sadrži.

### UPOZORENJE:

**Izlazni polovi, terminali i povezana dodatna oprema akumulatora mogu da sadrže olovo i jedinjenja olova.**

**Pažljivo operite ruke nakon rukovanja njima.**

### 4.12 Preostale opasnosti

Generatori mogu da predstavljaju preostale rizike, čak i kada se pravilno koriste. Sledeće potencijalne opasnosti mogu nastati na osnovu tipa i dizajna generatora:

- **Strujni udar:** Dodirivanje električnih priključaka ili komponenti generatora može dovesti do strujnog udara.
- **Oštećenje sluha:** Neprekidan rad generatora bez zaštite za uđi može da ošteti sluh.
- **Trovanje ugljen-monoksidom:** Udisanje izduvnih gasova iz motora sa unutrašnjim sagorevanjem može dovesti do trovanja ugljen-monoksidom.
- **Opekotine na koži:** Dolazak u dodir sa gorivom može da izazove opekotine na koži.
- **Vreli delovi:** Dolazak u dodir sa bilo kojim vrelim delovima može da izazove opasnost od povreda ili oštećenja.

Da biste ove rizike sveli na minimum, važno je da preduzmete sledeće mere predostrožnosti:

- Uvek se pridržavajte ovog uputstva za upotrebu.
- Nosite zaštitu za uši kada generator koristite tokom dužeg vremenskog perioda.
- Pravilno provetrite prostor oko generatora kako biste sprečili nakupljanje ugljen-monoksida.
- Izbegavajte dolazak u dodir sa gorivom.
- Izbegavajte dodirivanje bilo koje vrele površine.

## 5. PRAVILNA UPOTREBA

- Generator je projektovan za primene za koje je potrebno napajanje naizmeničnom strujom od 230 i 400 V ili jednosmernom strujom od 12 V (12 V DC samo za SG 4200B).
- Generator je predviđen da električne alate ili uređaje snabdeva električnom energijom. Kada generator koristite sa alatima ili uređajima, proverite njihovu kompatibilnost sa snagom koju generator isporučuje u skladu sa odgovarajućim uputstvima proizvođača.
- Ukoliko ste u nedoumici, obratite se ovlašćenom prodavcu odgovarajućeg uređaja. Generator treba koristiti samo za predviđenu namenu. Svaka druga upotreba smatra se slučajem zloupotrebe.

### 5.1 Režim rada S1 (neprekidni rad)

Generator može neprekidno da radi sa izlaznom snagom (S1) navedenom u „Tehničkim podacima“.

### 5.2 Režim rada S2 (privremeni rad)

Generator može privremeno da radi sa izlaznom snagom (S2) navedenom u „Tehničkim podacima“.

Nakon toga je potrebno zaustaviti generator na neko vreme kako se ne bi pregrejao.

## 6. TEHNIČKI PODACI

Pogledajte tehnički list (poseban dokument).

Cifre navedene u „Tehničkim podacima“ za nivo zvučne snage (LWA) i nivo zvučnog pritiska (LpA) su nivoi emisije i nisu nužno nivoi bezbedni za rad. Iako postoji korelacija između nivoa emisije i izloženosti, to se ne može pouzdano koristiti za utvrđivanje da li su potrebne dodatne mere predostrožnosti ili ne. Faktori koji utiču na stvarni nivo izloženosti radne snage uključuju karakteristike radne prostorije, druge izvore buke itd., tj. broj mašina i drugih susednih procesa i dužinu vremena tokom kojeg je operater izložen buci. Dozvoljeni nivo izloženosti takođe može da varira od zemlje do zemlje. Međutim, ove informacije će omogućiti korisniku mašine da napravi bolju procenu opasnosti i rizika.

Tehnički podaci mogu da se razlikuju u zavisnosti od tipa i podložni su promeni bez prethodne najave.

## 7. PROVERA PRE RADA

Uklonite materijal pakovanja i proverite da li su svi artikli isporučeni. Postavite generator na čvrstu, ravnu površinu u blizini električne opreme i obezbedite odgovarajuću ventilaciju.

Pre puštanja generatora u rad, svaki put izvršite ove provere pre rada:

### 7.1 Vizuelni pregled

- Obavezno proverite generator na ravnoj površini sa zaustavljenim motorom.
- Isključite svu električnu opremu koja je možda već povezana sa generatorom.
- Uverite se da generator ima dovoljnu ventilaciju i da može da radi u bezbednim uslovima (pogledajte poglavlje „Bezbednosna uputstva“).
- Proverite da li je kabl za paljenje pričvršćen za svećicu.
- Izvršite vizuelni pregled zbog mogućih oštećenja.
- Proverite da li su svi štitnici na svom mestu.
- Pogledajte da li oko i ispod motora ima znakova curenja ulja ili goriva.
- Uverite se da su terminali akumulatora priključeni.



**NAPOMENA:**

**Nemojte koristiti ovaj generator ako su točkovi i/ili gumena stopica uklonjeni. Uverite se da je gumena stopica pravilno postavljena, a točkovi pričvršćeni na osovinu.**

### 7.2 Provera motornog ulja (sl. 2)

- Proverite nivo motornog ulja pomoću čepa otvora za dolivanje ulja (stavka 10).
- Kada proveravate nivo ulja, nemojte zavrtati čep otvora za dolivanje ulja.
- Po potrebi dolijte preporučeno ulje do gornje granične vrednosti.

### NAPOMENA:

**Korišćenje ulja bez deterdženta ili ulja za 2-taktne motore može da dovede do skraćivanja veka trajanja motora.**

**Koristite samo čisto ulje za 4-taktne motore (15W40 ili 5W30 ako je temperatura niža od 0 °C).**

Odložite korišćeno motorno ulje na način koji je kompatibilan sa životnom sredinom. Odložite ga u skladu sa metodama predviđenim lokalnim propisima.

Nemojte ga bacati u smeće niti prosipati na zemlju.

## 7.3 Provera nivoa goriva

- Proverite nivo goriva na indikatoru rezervoara (stavka 1).
- Zatvorite ventil za gorivo (stavka 16) pre sipanja goriva.
- Ako je nivo goriva nizak, dopunite ga.
- Kada završite sa sipanjem goriva, čvrsto pritegnite čep rezervoara za gorivo (stavka 2).
- Pažljivo obrišite prosuto gorivo pre pokretanja motora.

### OPREZ:

**Koristite samo *bezolovno gorivo* (E10).**

**Nemojte koristiti mešavinu.**

### UPOZORENJE:

**Vodite računa da u gorivo ne ubacite prašinu, prljavštinu, vodu ili druge strane predmete.**

# 8. PUŠTANJE U RAD

Generator se isporučuje bez tečnosti koje su potrebne za rad, poput goriva ili motornog ulja.

Motor morate da napunite uljem pre prvog pokretanja.

## 8.1 Montaža točkova (sl. 3)

- Uhvatite jedan kraj vijka (stavka 25) i umetnite ga u otvor na okviru.
- Pričvrstite vijak postavljanjem navrtke i podloške na drugi kraj.
- Povucite naglavak na preostali kraj vijka (stavka 25).
- Postavite točak preko naglavka.
- Postavite podlošku na vijak i pričvrstite je pomoću navrtke.
- Ponovite postupak kako biste montirali točak na levoj strani.

### NAPOMENA:

**Točkove treba napumpati jer se isporučuju sa manjim pritiskom (maks. manometarski pritisak 3 bar / 0,3 MPa).**

## 8.2 Montaža gumene stopice (sl. 4)

- Držite podlogu (stavka 19) u odnosu na okvir na način prikazan na slici.
- Umetnite vijak u otvor na okviru, kao i u otvor na podlozi.
- Pričvrstite vijak postavljanjem navrtke.
- Ponovite postupak za preostala tri vijka i navrtke.

## 8.3 Montaža ručke za transport (sl. 5)

- Držite ručku (stavka 18) na okviru na predviđenom mestu.
- Pričvrstite ručku na okvir pomoću vijaka i dve podloške. 5.
- Korisnik može da podesi položaj ručke za nošenje otpuštanjem dugmeta i rotiranjem ručke za nošenje (stavka 18) do horizontalnog položaja.

## 8.4 Montaža akumulatora (sl. 6)

### UPOZORENJE:

**Izlazni polovi, terminali i povezane komponente akumulatora mogu da sadrže olovo i jedinjenja olova. Pažljivo operite ruke nakon rukovanja njima.**

Akumulator je odvojen radi isporuke. Sprovedite ovaj postupak sa isključenim generatorom. Pratite korake za postavljanje akumulatora navedene u nastavku:

- Identifikujte lokaciju akumulatora i njegovu traku za pridržavanje; traka za pridržavanje ima jedan ili dva zavrtnja pomoću kojih se akumulator zadržava na svom mestu.
- Postavite akumulator, vodeći računa o pravilnom položaju, i pričvrstite ga pomoću trake za pridržavanje.
- Započnite tako što ćete pozitivni kabl akumulatora (+) povezati sa pozitivnim terminalom akumulatora (+) (oba su crvene boje), pazeći da vijak bude čvrsto pritegnut.
- Nakon toga, negativni kabl akumulatora (–) (u crnoj boji) povežite sa negativnim terminalom akumulatora (–) (u plavoj boji), uz čvrsto pritezanje vijka.
- Uverite se da je traka za pridržavanje akumulatora zategnuta.
- Nemojte nikada da rukujete generatorom ako traka za pridržavanje akumulatora nije na svom mestu, jer to može da dovede do loših performansi motora i generatora.

## 8.5 Uzemljenje (sl. 1a)

Kućište se mora povezati sa uzemljenjem radi pražnjenja statičkog elektriciteta.

- povežite jedan kraj kabla sa priključkom za uzemljenje (stavka 6) na generatoru,
- drugi kraj istog kabla povežite sa spoljnim uzemljenjem (na primer šipkom za uzemljenje).

### NAPOMENA:

**Koristite vod za uzemljenje sa odgovarajućim kapacitetom struje.**

**Prečnik voda za uzemljenje: 0,12 mm (0,005 in) po amperu – npr.: 10 ampera – 1,2 mm (0,055 inča).**

## 8.6 Pokretanje motora (starter sa povratnim mehanizmom)

Pratite naredne korake da biste pokrenuli motor pomoću poteznog užeta:

Ne priključujte električni alat ili uređaj pre pokretanja motora.

- Otvorite ventil za gorivo (sl. 7a – stavka 16) okretanjem nadole.
- Pomerite električni starter (sl. 8 – stavka 15) u položaj „ON“ (UKLJUČENO).
- Pomerite ručicu prigušnice (sl. 9a – stavka 13) u položaj IØI.
- Pokrenite motor pomoću poteznog užeta (sl. 10 – stavka 14) snažnim povlačenjem ručice. Ako se motor ne pokrene, ponovo povucite ručicu.
- Gurnite ručicu prigušnice (stavka 13) ponovo unazad nakon pokretanja motora (sl. 9b).

### OPREZ:

**Prilikom pokretanja pomoću poteznog užeta, nosite zaštitne rukavice. Motor može da ima iznenadni trzaj pri pokretanju, što može da izazove povrede ruke.**

### NAPOMENA:

**Uvek polako vucite potezno uže dok ne osetite početni otpor, pre nego što ga brzo povučete da biste pokrenuli motor.**

**Ne dozvolite da se potezno uže nekontrolisano samo povuče.**

RS

## 8.7 Pokretanje motora (električni starter)

Pratite naredne korake da biste pokrenuli motor pomoću električnog startera:

- Ne priključujte električne alate ili uređaje pre pokretanja motora.
- Proverite napon akumulatora. Napon ne treba da bude manji od 12 V. Ako je napon akumulatora niži od 12 V, napunite akumulator do odgovarajućeg nivoa pre rukovanja generatorom.
- Pomerite ručicu prigušnice (sl. 9a – stavka 13) u položaj IØI.
- Otvorite ventil za gorivo (sl. 7a – stavka 16) okretanjem nadole.
- Okrenite električni starter (stavka 15) ključem do položaja „START“ (POKRETANJE) dok se motor ne pokrene (sl. 11a).
- Gurnite ručicu prigušnice (stavka 13) ponovo unazad nakon pokretanja motora (sl. 9b).

### UPOZORENJE:

**Ne priključujte električne alate ili uređaje pre pokretanja motora.**

**Nikada nemojte koristiti generator u zatvorenom prostoru ili u zatvorenim prostorima kao što su garaže, tehničke etaže i podrumi.**

### UPOZORENJE:

**Otvoreni prozori i vrata NE garantuju sprečavanje nakupljanja CO (ugljen-monoksida) kada se generator nalazi u zatvorenom prostoru.**

**Nemojte koristiti generator na otvorenom ako je postavljen blizu vrata, prozora i ventilacionih otvora; tada CO može da uđe i akumulira se u prostorijama u kojima borave osobe.**

### NAPOMENA:

**Ako vi ili druge osobe pokažete simptome trovanja ugljen-monoksidom (CO) (simptomi mogu biti, ali nisu ograničeni na: vrtoglavica, glavobolja, mučnina, pospanost):**

1) **Odmah izađite na svež vazduh i potražite medicinsku pomoć.**
2) **Ne ulazite ponovo u to područje dok obučeno i pravilno opremljeno osoblje ne utvrdi da je bezbedno.**

## 8.8 Priključivanje alata ili uređaja na generator

- Priključite na utičnice (stavka 3) opremu koju želite da koristite.
- Ove utičnice mogu biti opterećene neprekidno (prema vrednosti S1) i privremeno (prema vrednosti S2).
- Vrednosti S1 i S2 potražite u odeljku „Tehnički podaci“.

### UPOZORENJE:

**Ne priključujte generator na kućnu električnu mrežu, jer to može dovesti do oštećenja samog generatora ili drugih električnih uređaja u vašem domu.**

**Ne povezujte generator paralelno ni sa kojim drugim generatorom.**

### NAPOMENA:

**Neki električni uređaji (električne ubodne testere, bušilice itd.) mogu imati veći nivo potrošnje energije kada se koriste u teškim uslovima.**

R
S

## 8.9 Terminali od 12 V DC (samo SG 4200B)

DC terminali smeju da se koriste **SAMO** za punjenje akumulatora od 12 volti za automobile.

Terminali od 12 V DC (stavka 5) obojeni su crvenom bojom da bi se identifikovao pozitivni terminal (+), a crnom da bi se identifikovao negativni terminal (–).

### UPOZORENJE:

**Da biste sprečili mogućnost stvaranja varnice u blizini akumulatora, kabl za punjenje priključite prvo na generator, a zatim na akumulator. Kada završite, prvo odvojite stezaljke za kabl na akumulatoru.**

**Pre nego što spojite stezaljke kabla za punjenje sa akumulatorom koji je instaliran u vozilu, odvojite kabl akumulatora vozila. Ponovo priključite kabl akumulatora vozila nakon potpunog uklanjanja stezaljki kabla za punjenje. Ovaj postupak će sprečiti mogućnost kratkog spoja i pojave varnica ako slučajno ostvarite kontakt između terminala akumulatora i okvira ili karoserije vozila.**

**Za punjenje akumulatora od 12 V:**

- Priključite kablove za punjenje (stavka 22) na terminale od 12 V DC (stavka 5) na generatoru sa odgovarajućim polaritetom (pozitivni pol akumulatora (+) sa crvenim terminalom generatora, a negativni pol akumulatora (–) sa crnim terminalom generatora).
- Priključite stezaljke na akumulator za punjenje koristeći iste boje polariteta kao na konektorima generatora (pozitivni pol akumulatora (+) na crvenu stezaljku, a negativni pol akumulatora (–) na crnu).
- Kada završite, **prvo odvojite stezaljke za kabl na akumulatoru**.

### OPREZ:

**Ne pokušavajte da pokrenete motor automobila dok je generator još uvek povezan na akumulator. To može dovesti do oštećenja generatora.**

### OPREZ:

**Povežite pozitivni terminal akumulatora sa pozitivnim kablom za punjenje. Vodite računa da ne zamenite kablove za punjenje, jer to može dovesti do ozbiljnog oštećenja i generatora i akumulatora.**

## 8.10 Isključivanje motora

- Pre nego što isključite generator, pustite ga da kratko radi bez alata ili uređaja kako bi mogao da se ohladi.
- Pomerite električni starter (stavka 15) u položaj „OFF“ (ISKLJUČENO) (sl. 11b).
- Zatvorite ventil za gorivo (sl. 7b).

## 8.11 Prekidač za preopterećenje za utičnice

**Važno!** Generator je opremljen prekidačem za preopterećenje.

On isključuje utičnice (stavke 3/4). Utičnice možete ponovo da pokrenete (stavke 3/4) pritiskom na prekidač za preopterećenje (stavke 7a/7b).

**Važno!** Ako dođe do toga, smanjite električnu energiju koju preuzimate sa generatora ili uklonite sve neispravne alate ili uređaje priključene na generator.

U slučaju preopterećenja, veza od 12 V se isključuje (samo za SG 4200B). Pritiskom na prekidač za preopterećenje (stavka 7c), veza od 12 V se može vratiti u rad.

Ako su neophodne popravke, obratite se servisnom centru.

RS

# 9. ČIŠĆENJE, ODRŽAVANJE I SKLADIŠTENJE

Isključite generator i iskopčajte alat ili uređaje pre obavljanja bilo kakvog održavanja ili servisiranja.

- Odmah isključite generator i obratite se servisnoj stanici:
  a) u slučaju neobičnih vibracija ili buke;
  b) ako motor pokazuje znakove preopterećenja ili dolazi do problema u radu.

## 9.1 Čišćenje

Čuvajte ceo generator od prljavštine i prašine najbolje što možete.

Očistite generator nakon svakog korišćenja (nakon što se ohladi).

Redovno čistite opremu koristeći vlažnu krpu i malo blagog sapuna. Nemojte koristiti sredstva za čišćenje ili rastvarače; oni mogu da oštete plastične delove opreme. Postarajte se da voda ne može da dospe u generator.

## 9.2 Filter za vazduh (sl. 12)

Filter za vazduh čistite u redovnim intervalima i po potrebi ga zamenite.

- Otvorite obe spojnice i uklonite poklopac filtera za vazduh.
- Uklonite elemente filtera.
- Za čišćenje elemenata nemojte koristiti abrazivna sredstva za čišćenje ili benzin.
- Elemente očistite tapkanjem o ravnu površinu. Po potrebi, prvo očistite vodom sa sapunom, a zatim isperite čistom vodom i osušite na vazduhu.
- Montirajte obrnutim redosledom.

**OPREZ:**

**Nikada ne pokrećite motor bez elementa filtera za vazduh. Brzo habanje motora će biti posledica zagađivača, kao što su prašina i prljavština, koji se kroz karburator uvlače u motor.**

## 9.3 Svećica (sl. 13)

Posle 20 sati rada proverite da li svećica (stavka 26) ima prljavštine i gareži i po potrebi je očistite četkom od bakarne žice. Nakon toga servisirajte svećicu nakon svakih 100 sati rada.

- Skinite kapu svećice tako što ćete je okrenuti.
- Uklonite svećicu pomoću priloženog ključa za svećice.
- Montirajte obrnutim redosledom.

## 9.4 Zamena ulja (slike 14-17)

Motorno ulje je najbolje menjati kada je motor na radnoj temperaturi.

- Koristite samo motorno ulje (15W40, a 5W30 koristite ako je temperatura niža od 0 °C).
- Postavite generator na površinu sa blagim nagibom, tako da se čep otvora za ispuštanje ulja nalazi na donjem kraju.
- Otvorite čep otvora za dolivanje ulja (stavka 10).
- Otvorite čep otvora za ispuštanje ulja (sl. 14 – stavka 9) i omogućite da se vruće motorno ulje ispusti u posudu za ispuštanje (sl. 15).
- Kada se staro ulje ispusti, zatvorite čep otvora za ispuštanje ulja (sl. 16) i ponovo postavite generator na ravnu površinu.
- Sipajte motorno ulje do gornje oznake na šipki za merenje ulja (sl. 17).
- Otpadno ulje odložite u otpad na propisan način.

**NAPOMENA:**

**Ne zavrćite mernu šipku da biste proverili nivo ulja, jednostavno je umetnite do navoja.**

Korišćeno ulje odložite na odgovarajući način tako što ćete ga odneti na mesto za prikupljanje. Većina benzinskih stanica, servisnih garaža i reciklažnih centara će besplatno prihvatiti korišćeno ulje. U korišćeno ulje nemojte dodavati antifriz niti ulje za menjače. Korišćeno ulje držite van domašaja dece i dalje od izvora paljenja.

RS

## 9.5 Prekidač za nedostatak ulja

Prekidač za nedostatak ulja (stavka 11) odaziva se ako se u motoru nalazi premala količina ulja. U tom slučaju, pokretanje motora neće biti moguće, ili će se on automatski isključiti nakon kratkog vremenskog perioda. On neće moći ponovo da se pokrene dok se motorno ulje ne dopuni (pogledajte odeljak „Zamena ulja“).

## 9.6 Zamena akumulatora

Sprovedite ovaj postupak sa isključenim generatorom.

- Identifikujte negativni kabl akumulatora (–), označen crnom bojom, i otpustite ga.
- Identifikujte pozitivni kabl akumulatora (+), označen crvenom bojom, pa i njega otpustite.

### UPOZORENJE:

**Pazite da ne otpustite prvo negativni a zatim pozitivni, kako ne bi došlo do električnih udara.**

**Nemojte istovremeno da dodirnete pozitivni i negativni pol akumulatora.**

- Traka za pridržavanje ima jedan ili dva zavrtnja pomoću kojih se akumulator zadržava na svom mestu; odvijte ih i skinite.
- Uklonite ispražnjeni akumulator i postavite novi, pazeći da ga postavite u isti položaj kao prethodni.
- Ponovo povežite kablove akumulatora, ali ovoga puta započnite od pozitivnog i nastavite sa negativnim.
- Pričvrstite novi akumulator pomoću trake za pridržavanje.
- Korišćeni akumulator odložite u centru za prikupljanje otpada, u skladu sa zahtevima lokalnih propisa. Akumulator nemojte odlagati kao otpad u životnu sredinu (pogledajte i odeljak „Odlaganje u otpad i recikliranje“).

### OPREZ:

**Akumulator sadrži kiselinu, oprezno rukujte njime.**

## 9.7 Skladištenje

Za dugotrajno skladištenje generatora biće neophodni određeni preventivni postupci za zaštitu od propadanja.

- Isključite generator
- Ispustite celu količinu goriva iz rezervoara za gorivo u odgovarajuću odobrenu posudu.
- Uverite se da se ventil za gorivo (stavka 16) nalazi u položaju „OFF“ (ISKLJUČENO) (pogledajte sl. 7b).
- Ohladite generator.
- Uklonite svećicu.
- Motor čuvajte na bezbednom, suvom i provetrenom mestu, pokriven, kako biste sprečili da se prašina i otpaci talože na generatoru.

**Važno:** **Rezervoar za gorivo nemojte prazniti u zatvorenim prostorima. Izbegavajte pušenje i prisustvo otvorenog plamena tokom rada. Isparenja goriva mogu da izazovu eksplozije i požar.**

### VAŽNO!

Nemojte nikada čuvati generator na otvorenom.

### UPOZORENJE:

**Gorivo može da postane veoma zapaljivo i eksplozivno pod određenim uslovima. Ključno je izbegavati skladištenje goriva u neposrednoj blizini izvora toplote.**

## 9.8 Naručivanje rezervnih delova:

Prilikom naručivanja rezervnih delova navedite sledeće podatke:

- Tip generatora.
- Kataloški broj generatora.

R
S

## 10. ODLAGANJE U OTPAD I RECIKLIRANJE

Jedinica se isporučuje u pakovanju radi sprečavanja oštećenja tokom transporta. Ovo pakovanje je izrađeno od sirovinskog i kao takvo se može ponovo koristiti ili se može vratiti u sistem za preradu sirovina.

Jedinica i njena dodatna oprema napravljene su od različitih vrsta materijala, kao što su metal i plastika.



### INFORMACIJE ZA KORISNIKE ELEKTRIČNE I ELEKTRONSKE OPREME (EEE).

Imajte u vidu da su ove informacije navedene kako bi se osigurala usklađenost sa zakonskim zahtevima WEEE direktive i promovisale odgovorne i ekološki prihvatljive prakse za odlaganje:

Prisustvo simbola precrtane kante za otpatke na opremi ili njenom pakovanju označava da se proizvod na kraju radnog veka mora odlagati odvojeno od drugog otpada.




### INFORMACIJE ZA KORISNIKE O AKUMULATORU.

Imajte u vidu da su ove informacije navedene kako bi se osigurala usklađenost sa zakonskim zahtevima direktive 2006/66/EC o baterijama i akumulatorima i o otpadnim baterijama i akumulatorima, radi promovisanja odgovorne i ekološki prihvatljive prakse za odlaganje.

Precrtana kanta za otpatke na baterijama ukazuje na to da se proizvod na kraju svog korisnog veka mora sakupljati odvojeno od drugog otpada, kako bi se obezbedilo pravilno rukovanje i reciklaža. Za baterije, pored simbola, naznačeni su hemijski simboli za odgovarajuće metale: živa (Hg), olovo (Pb) i kadmijum (Cd), ako baterija sadrži više od 0,0005% žive, 0,004% olova ili 0,002% kadmijuma.

- Korisnici koji nameravaju da odlože opremu moraju da obezbede njenu isporuku u centre za odvojeno prikupljanje koje su uspostavile lokalne vlasti ili da postupaju po alternativnim rešenjima u skladu sa lokalnim propisima.
- Pravilno odlaganje opreme doprinosi sprečavanju potencijalnih štetnih uticaja na životnu sredinu i zdravlje ljudi proisteklih iz nepravilnog rukovanja otpadom.
- Reciklaža materijala od kojih je oprema sačinjena promoviše očuvanje prirodnih resursa i smanjuje uticaj na životnu sredinu.
- Korisnici koji se ne pridržavaju propisa u vezi sa WEEE direktive o odlaganju i Direktive 2006/66/EC o baterijama i akumulatorima i o otpadnim baterijama i akumulatorima, mogu snositi sankcije u skladu sa nacionalnim zakonima.

Za dodatne informacije o sistemima za odvojeno prikupljanje za WEEE direktivu i Direktivu 2006/66/EC o baterijama i akumulatorima i o otpadnim baterijama i akumulatorima, obratite se lokalnim vlastima.

RS

## 11. TRANSPORT

Pratite ove korake za transport generatora:

- Isključite generator.
- Sačekajte da se generator ohladi.
- Zatvorite ventil za gorivo (sl. 7b).

Za bezbedan transport ovog generatora, pobrinite se da **najmanje po jedna osoba bude dodeljena za svaku ručku za transport** (stavke 21).

### UPOZORENJE:

**Nemojte koristiti generator kada je na vozilu. Skinite generator sa vozila i koristite ga na dobro provetrenom mestu.**

**Izbegavajte postavljanje generatora na vozilo pod direktnim sunčevim zracima. Ostavljanje generatora u zatvorenom vozilu na duži period može da prouzrokuje isparavanje goriva usled visokih temperatura, što može dovesti do eksplozije.**

**Kada za pričvršćivanje generatora radi transporta koristite užad ili trake za vezivanje, vodite računa da kao tačke za pričvršćivanje koristite samo šipke okvira. Nemojte pričvršćivati užad ili trake za bilo koji deo kućišta generatora ili ručku.**

## 12. REŠAVANJE PROBLEMA

| GREŠKA | UZROK | REŠENJE |
|---|---|---|
| Motor se ne pokreće | 1. Prekidač za nedostatak ulja nije reagovao<br>2. Svećica je zaprljana<br>3. Nema goriva<br>4. Napon akumulatora je prenizak | 1. Proverite nivo ulja, dopunite motorno ulje<br>2. Očistite ili zamenite svećicu (razmak između elektroda 0,6–0,7 mm)<br>3. Napunite gorivom/proverite ventil za gorivo<br>4. Napunite akumulator |
| Napon generatora je prenizak ili ne postoji | 1. Kontroler ili kondenzator je neispravan<br>2. Aktivirao se prekidač u slučaju preopterećenja<br>3. Filter za vazduh je prljav | 1. Obratite se svom prodavcu<br>2. Aktivirajte prekidač strujnog kola i smanjite opterećenje<br>3. Očistite ili zamenite filter |

## 13. RASPORED ODRŽAVANJA

Svrha rasporeda održavanja je održavanje generatora u najboljem radnom stanju.

Izvršite pregled ili servis prema rasporedu navedenom u tabeli u nastavku.

| Redovan servisni period. Sprovodite svakog naznačenog meseca ili nakon intervala radnih sati, šta god da pre nastupi. / STAVKA | | Svaka upotreba | Prvog meseca ili nakon 20 sati. | Svaka 3 meseca ili nakon 50 sati. | Svakih 6 meseci ili nakon 100 sati. | Svake godine ili nakon 200 sati. |
|---|---|---|---|---|---|---|
| Motorno ulje | Provera nivoa | ● | | | | |
| | Zamena | | ● | | ● | |
| Prečistač vazduha | Provera | ● | | | | |
| | Čišćenje | | | ● (1) | | |
| Svećica | Provera/ podešavanje | | | | ● | |
| | Zamena | | | | | ● |
| Hvatač varnica | Čišćenje | | | | ● | |
| Zazor ventila | Provera/ podešavanje | | | | | ● (2) |
| Komora za sagorevanje | Čišćenje | Nakon svakih 300 sati. (2) | | | | |
| Rezervoar i filter za gorivo | Čišćenje | | | | ● (2) | |
| Cev za gorivo | Provera | Svake 2 godine (zamenite po potrebi) (2) | | | | |

**Napomena:**

(1) Servisirajte češće u slučaju korišćenja u prašnjavim prostorima.

(2) Ove stavke treba da servisira vaš serviser, pogledajte uputstvo za servisne postupke.

Nepoštovanje ovog rasporeda održavanja može dovesti do kvarova koji nisu pokriveni garancijom.

RS

## 1. KOMPONENTŲ IDENTIFIKAVIMAS

Žr. pirmiau pateiktą paveikslėlį, kuriame sunumeruotos pagrindinės generatoriaus dalys.

1. Bako indikatorius
2. Degalų dangtelis
3. 230 V lizdų išvadai
4. 400 V lizdo išvadas
5. 12 V nuolatinės srovės gnybtai (skirta tik SG 4200B)
6. Įžeminimo jungtis

7a. Išjungimo esant perkrovai įtaisas, skirtas 230 V

7b. Išjungimo esant perkrovai įtaisas, skirtas 400 V

7c. Išjungimo esant perkrovai įtaisas, skirtas 12 V (tik SG 4200B)

8. Voltmetras
9. Alyvos išleidimo angos kamštis
10. Alyvos įpylimo angos kamštis
11. Išjungimo trūkstant alyvos įtaisas
12. Elektrinio starterio raktas
13. Droselinės sklendės svirtis
14. Traukiama virvė
15. Elektrinis starteris
16. Degalų čiaupas
17. Ratai
18. Nešti skirta rankena

18a. Nešti skirtos rankenos montavimo komplektas

19. Gumuotos kojelės
20. Akumuliatorius
21. Transportavimo rankenos
22. Nuolatinės srovės lizdo adapterio laidas (tik SG 4200)
23. Uždegimo žvakių veržliarakčių rinkinys
24. Oro filtrų rinkinys
25. Ratų montavimo rinkinys
26. Uždegimo žvakė
27. Pasirinkimo jungiklis 230 V / 400 V
28. Duslintuvas

## 2. ĮVADAS

Prieš naudodami generatorių, būtinai perskaitykite ir supraskite visą šiame vadove esančią informaciją. Jame pateikiami svarbūs nurodymai ir saugos informacija, kuri padės saugiai eksploatuoti generatorių ir išvengti bet kokios galimos rizikos ar pavojaus.

Atkreipkite dėmesį į teiginius, prieš kuriuos yra šie žodžiai, nes jie nurodo galimus pavojus:

### ĮSPĖJIMAS.

**Žymi pavojų, kuris gali sukelti mirtį arba sunkų sužalojimą, jei nesilaikoma instrukcijų.**

### ATSARGIAI.

**Žymi pavojų, kuris gali sukelti nedidelį sužalojimą ar įrangos apgadinimą, jei nesilaikoma instrukcijų.**

### PASTABA.

**Pateikiama papildoma informacija, kuri nėra būtina saugiam naudojimui, tačiau gali būti naudinga.**

Atminkite, kad šis vadovas yra labai svarbi generatoriaus dalis ir visada turi būti laikomas kartu su juo. Jei generatorių perduodate kitam asmeniui, perduokite ir šį vadovą.

Jokia šio leidinio dalis negali būti atgaminama be raštiško leidimo.

Jūsų saugumas yra mūsų svarbiausias prioritetas, todėl atidžiai laikykitės visų šiame vadove pateiktų saugos nurodymų. Mes negalime būti atsakingi už bet kokią žalą ar nelaimingus atsitikimus, jei nesilaikysite šių nurodymų.

### ĮSPĖJIMAS.

**Šių nurodymų nepaisymas gali sukelti rimtų sužalojimų arba sugadinti generatorių.**

# 3. SAUGOS ETIKETĖS IR SIMBOLIAI

## Saugos etiketės:

| Simbolis | Žymėjimas / paaiškinimas |
|---|---|
|  | Prieš naudodami generatorių perskaitykite ir supraskite saugos nurodymus. |
|  | Naudodami generatorių dėvėkite ausų apsaugos priemones. |
|  | Atlikdami techninę priežiūrą arba palikę be priežiūros ir išjungę visą įrangą atjunkite ją nuo kištukinių lizdų. |
|  | Įspėjimas. degalai yra labai lakūs, degūs ir sprogūs. |
|  | Šalia generatoriaus draudžiama rūkyti ir naudoti atvirą liepsną. |
|   | Įspėjimas. eksploatuojant susidaro nuodingų dujų, pavyzdžiui, anglies monoksido (tai bespalvės ir bekvapės dujos), kurios gali uždusinti. Generatorių naudokite tik lauke, kad būtų užtikrintas tinkamas vėdinimas. |
|  | Įspėjimas. generatorių naudojant juo teka pavojinga srovė.<br>Prieš atlikdami techninę priežiūrą generatorių visada išjunkite. |
|  | Generatorius neturi būti prijungtas prie viešojo elektros tiekimo tinklo. Neteisingai prijungus kyla gaisro ir materialinės žalos, įskaitant elektros srovės pavojų, pavojus generatoriumi besinaudojantiems ir prie viešojo elektros tinklo dirbantiems asmenims. |
|  | Atsargiai. Rizika susižaloti!<br>Prieš pradėdami techninę priežiūrą išjunkite variklį ir ištraukite uždegimo žvakės jungtį. |

| Simbolis | Žymėjimas / paaiškinimas |
|---|---|
|  | Eksploatuojant išmetamosios dujos labai įkaista. Prieš atlikdami techninę priežiūrą, sandėliavimą ir degalų papildymą leiskite varikliui atvėsti.<br>Nelieskite išmetimo vamzdžio, kad išvengtumėte nudegimų ir sužalojimų pavojaus. |
|  | Išjunkite variklį ir leiskite jam atvėsti prieš į generatorių pildami degalų. Degalai yra labai degūs ir tam tikromis sąlygomis gali sprogti.<br>Degalų į generatorių pilkite tik gerai vėdinamose patalpose, užtikrinančiose, kad nebūtų atviros liepsnos, kibirkščių ir cigarečių. Išsiliejusius degalus reikia nedelsiant išvalyti. |
|  | **PATIKRINTI VARIKLIO ALYVĄ**<br>Prieš tikrindami arba papildydami alyvą, įsitikinkite, kad generatorius pastatytas ant stabilaus ir lygaus paviršiaus su išjungtu varikliu.<br>● Nuimkite alyvos bako dangtelį ir patikrinkite variklio alyvos lygį.<br>● Jei alyvos lygis yra žemiau apatinės lygio linijos, pripilkite tinkamos alyvos iki maksimalaus lygio linijos. Tikrindami alyvos lygį neužsukite alyvos bako dangtelio.<br>● Jei alyva užteršta, ją pakeiskite.<br>**⚠ Įspėjimas!**<br>***Dėl saugumo, tikrinant arba pildant alyvą, generatorius turi būti išjungtas. Nesilaikant šių nurodymų, gali susidaryti pavojingos situacijos, dėl kurių generatorius gali net užsidegti.*** |

## Simboliai:

 Įžeminimo jungtis

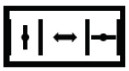 Droselinės sklendės svirtis

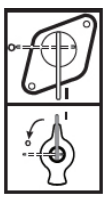 Degalų čiaupas

L T



Degalų matuoklis



Voltmetras

I / O

Įjungti / išjungti



Kintamoji srovė (AC)



Išjungimo esant perkrovai įtaisas



Nuolatinė srovė (DC)
(tik SG 4200B)

400V



0



230V

Pasirinkimo jungiklis 400 V~ / 230 V~



Starterio raktelio užrakinimo būsena



Pasirengimo būklės pradžia



Raktelio sukimo kryptis užvedant variklį



Teigiamas nuolatinės srovės gnybtas / neigiamas nuolatinės srovės gnybtas (tik SG 4200B)

L 1,2,3 AC 230V~

Pagal 230 V~ lizdo išvadą

AC 400V

Pagal 400 V~ lizdo išvadą

# 4. SAUGOS INSTRUKCIJA

Dėkojame, kad pasirinkote mūsų generatorių. Šis generatorius sukurtas taip, kad užtikrintų patikimą energiją įvairioms reikmėms. Prieš pradedant eksploatuoti generatorių, būtina suprasti šiame vadove nurodytas saugos priemones ir nurodymus. Susipažinkite su generatoriaus savybėmis ir funkcijomis, kad užtikrintumėte saugų ir efektyvų veikimą.

## 4.1 Naudotojo atsakomybė

- Saugokite visas saugos taisykles ir instrukcijas saugioje vietoje, kad galėtumėte naudoti, jei prireiktų ateityje.
- Perduokite šį vadovą laikiniems generatoriaus naudotojams.
- Bet kokia klaida, padaryta nesilaikant saugos taisyklių ir nurodymų, gali sukelti elektros šoką, gaisrą ir (arba) sunkų sužalojimą.
- Visus generatoriaus techninės priežiūros darbus turi atlikti įgalioti ir kvalifikuoti techninės priežiūros darbuotojai.
- Prieš atlikdami bet kokius valymo ar alyvos keitimo ir (arba) papildymo darbus visada išjunkite generatorių, kad netyčia įsijungus išvengtumėte traumų.
- Saugokite generatorių nuo neįgaliotų naudotojų, vaikų ir naminių gyvūnų.
- Generatorius neskirtas naudoti asmenims, kurių fizinės, jutiminės ar protinės galimybės yra ribotos arba kuriems trūksta patirties ir žinių.
- Visada palaikykite gerą generatoriaus techninę eksploatacinę būklę. Tai apima reguliarią generatoriaus apžiūrą, ar jis nėra pažeistas, ir užtikrinimą, kad visi saugos įtaisai veiktų tinkamai.
- Nenuimkite valdymo skydelio ir nekeiskite valdymo skydelio laidų.
- Dėvėkite tinkamus drabužius ir naudokitės asmeninėmis apsaugos priemonėmis (AAP), atsižvelgiant į darbo pobūdį (apsauginės pirštinės, izoliuotos pirštinės, akiniai, ausų kištukai).

## 4.2 Pavojai, susiję su neautorizuotais pakeitimais ar klastojimu

- Nenuimkite apsaugų.
- Techninei priežiūrai ir priedams galima naudoti tik originalias dalis.
- Variklio ar generatoriaus nustatymų keisti negalima.
- Remonto ir reguliavimo darbus gali atlikti tik įgaliotas apmokytas personalas.

### ATSARGIAI.

**Variklio sūkių dažnis nustatytas gamykloje, kad būtų užtikrintas saugus darbas.**

**Nebandykite keisti iš anksto nustatyto greičio. Gali būti pažeistas generatorius arba prijungta įranga.**

## 4.3 Su išmetamosiomis dujomis susiję pavojai

Išmetamosiose dujose yra nuodingo anglies monoksido – bespalvių, bekvapių dujų. Kvėpuojant išmetamosiomis dujomis gali sukelti sąmonės netekimą ir mirtį.

### ĮSPĖJIMAS.

**Niekada nenaudokite generatoriaus namuose, garaže, rūsyje, pusrūsyje, bet kokio tipo transporto priemonėje, priekaboje ar valtyje arba bet kokioje uždaroje ar iš dalies uždaroje patalpoje.**

**Niekada nenaudokite generatoriaus šalia atvirų durų, langų, ventiliacijos angų ar liukų.**

## 4.4 Pavojus, susijęs su padėties nustatymu ir stabilumu

- Pastatykite generatorių į saugią, lygią padėtį ant lygaus, švaraus, neslystančio ir stabilaus paviršiaus.
- Dirbdami generatoriaus nesukite, neapverskite ir nekeiskite jo padėties.
- Veikiant generatoriui, jis turi stovėti vietoje.

## 4.5 Pavojai, susiję su transportavimu

- Transportavimo metu saugokite generatorių, kad jis nepasislinktų ir neapvirstų.
- Nevaldykite generatoriaus, kai jis transportuojamas arba keliamas.
- Generatoriaus negalima eksploatuoti, kol jis sandėliuojamas.

## 4.6 Su ugnimi ir nudegimais susiję pavojai

- Darbo metu generatorių statykite bent 1 metro (3 pėdų) atstumu nuo pastatų ir bet kokio tipo transporto priemonių, priekabų, valčių ar kitos įrangos.
- Prieš pradėdami naudoti generatorių, imkitės papildomų priemonių, kad išvengtumėte gaisro ir sprogimo, pavyzdžiui, pasirūpinkite tinkamais gesintuvais.
- Laikykite degias medžiagas atokiau nuo generatoriaus.
- Neeksploatuokite, jei ratai ir (arba) gumuotos kojelės nuimtos.

### ĮSPĖJIMAS.

**Įkaitę paviršiai. Veikiant, generatoriaus vidaus degimo variklis ir duslintuvas įkaista, o variklį sustabdžius, jie kurį laiką gali išlikti karšti. Nelieskite šių dalių, kai jos yra karštos, nes galite nudegti.**

- Prieš sandėliuodami generatorių patalpoje, leiskite varikliui atvėsti bent 30 minučių.
- Nenaudokite generatoriaus vietose, kuriose yra didelis gaisro pavojus.

## 4.7 Pavojus, susijęs su mechanine sauga

- Nelieskite jokių mechaniškai varomų dalių.
- Nenuimkite apsaugų.

## 4.8 Su elektros sauga susiję pavojai

- Nejunkite generatoriaus lygiagrečiai su kitais generatoriais.
- Dirbdami lauke, naudokite tik tuos ilgintuvus, kurie yra patvirtinti naudoti lauke ir atitinkamai pažymėti (H07RN).

- Niekada nenaudokite sugedusios ar pažeistos elektros įrangos, įskaitant ilgintuvus ir kištukines jungtis.
- Prieš prijungdami prie generatoriaus patikrinkite, ar ilginimo kabeliai yra nepriekaištingi. Niekada nenaudokite sugedusių ar pažeistų kabelių.
- Bendras naudojamų ilginamųjų kabelių arba mobiliųjų paskirstymo tinklų ilgis neturėtų viršyti 50 m (1,5 $mm^2$) ir 100 m (2,5 $mm^2$). Naudojant bet kokio ilgio prailgintuvą gali sumažėti galia, o tai gali turėti įtakos prijungtų įrankių ar prietaisų naudojimui.
- Niekada nelieskite generatoriaus drėgnomis rankomis.
- Niekada nenaudokite generatoriaus lyjant lietui, sningant, esant didelei drėgmei, šalia baseino ar laistymo sistemos arba kai jūsų rankos yra šlapios.

**ĮSPĖJIMAS.**

**Įžeminimas padeda apsisaugoti nuo elektros šoko ir elektros smūgių, nes perteklinė elektros srovė nuteka į žemę.**

**Apie tinkamus įžeminimo būdus skaitykite šiame vadove.**

**Įsitikinkite, kad generatorius yra tinkamai įžemintas ir įžeminimo jungtys yra sandarios.**

## 4.9 Su degalais ir degalų papildymu susiję pavojai

- Pildydami generatoriaus degalų atsargas visada išjunkite variklį.
- Degalai ir degalų garai yra labai degūs arba sprogūs.
- Nepilkite degalų ir neištuštinkite bako šalia atviros liepsnos, ugnies ar kibirkščių.
- Nerūkykite šalia degalų, saugokite nuo kitų liepsnų ir kibirkščių.
- Pripildami degalų į generatorių, įsitikinkite, kad degalai nepateko ant variklio ar išmetimo vamzdžio.
- Niekada neperpildykite degalų bako.

## 4.10 Pavojai, susiję su darbo sąlygomis

- Nelaikykite generatoriaus drėgmėje ar dulkėse.
- Leistina aplinkos temperatūra: – 10–40 °C, didžiausias leistinas aukštis virš jūros lygio 1000 m, didžiausias leistinas santykinis oro drėgnumas: 90 % (be kondensato).
- Saugokite elektrinius ir elektroninius komponentus nuo drėgmės poveikio.
- Nenaudokite generatoriaus potencialiai sprogioje aplinkoje.
- Niekada neuždenkite generatoriaus, kai jis naudojamas.

## 4.11 Su akumuliatoriumi susiję pavojai

Akumuliatoriai kelia potencialų pavojų dėl sprogių vandenilio dujų susidarymo. Užsidegus šioms dujoms galima sunkiai susižeisti arba apakti. Įkraunant svarbu tinkamai vėdinti.

Dėl kibirkšties ar liepsnos akumuliatorius gali sprogti labai stipriai ir jus sužaloti.

Nepažeiskite akumuliatoriaus, kad neištekėtų jame esančios pavojingos medžiagos.

**ĮSPĖJIMAS.**

**Akumuliatorių strypuose, gnybtuose ir susijusiuose prieduose yra švino ir švino junginių.**

**Kruopščiai nusiplaukite rankas baigę darbą su jais.**

LT

### 4.12 Liekamieji pavojai

Generatoriai gali kelti liekamąją riziką, net jei jie naudojami teisingai. Toliau išvardyti galimi pavojai gali būti susiję su generatoriaus tipu ir konstrukcija:

- **Elektros šokas:** Prisilietus prie generatoriaus elektros jungčių ar komponentų, gali nutrenkti elektros šokas.
- **Klausos pažeidimas:** Nuolatinis generatoriaus eksploatavimas be klausos apsaugos gali pakenkti klausai.
- **Apsinuodijimas anglies monoksidu:** Įkvėpus vidaus degimo variklio išmetamųjų dujų, galima apsinuodyti anglies monoksidu.
- **Odos nudegimai:** Prisilietus prie degalų galimi odos nudegimai.
- **Įkaitusios dalys:** Dėl sąlyčio su bet kokiomis karštomis dalimis gali kilti pavojus susižeisti arba sugadinti įrangą.

Norint sumažinti šią riziką, svarbu imtis šių atsargumo priemonių:

- Visada vadovaukitės šiuo naudojimo vadovu.
- Naudodami generatorių ilgesnį laiką, dėvėkite klausos apsaugą.
- Tinkamai vėdinkite aplink generatorių esančią erdvę, kad nesikauptų anglies monoksidas.
- Venkite sąlyčio su degalais.
- Venkite sąlyčio su bet kokiu įkaitusiu paviršiumi.

## 5. TINKAMAS NAUDOJIMAS

- Generatorius skirtas naudoti, kai reikia 230 V ir 400 V kintamosios srovės arba 12 V nuolatinės srovės (tik 12 V nuolatinės srovės SG 4200B).
- Generatorius skirtas elektros įrankiams ar prietaisams aprūpinti elektra. Naudodami generatorių su įrankiais ar prietaisais, patikrinkite jų suderinamumą su generatoriaus tiekiama galia pagal atitinkamus gamintojo nurodymus.
- Jei kyla abejonių, kreipkitės į įgaliotąjį atitinkamo prietaiso pardavėją. Generatorius turi būti naudojamas tik pagal nustatytą paskirtį. Bet koks kitoks naudojimas laikomas netinkamu naudojimu.

### 5.1 Veikimo režimas S1 (nepertraukiamas veikimas)

Generatorius gali būti nuolat eksploatuojamas su „Techniniai duomenys“ skyriuje nurodyta (S1) galia.

### 5.2 Veikimo režimas S2 (laikinas veikimas)

Generatorius gali būti laikinai eksploatuojamas su „Techniniai duomenys“ skyriuje nurodyta (S2) galia.

Po to generatorių reikia kuriam laikui sustabdyti, kad jis neperkaistų.

## 6. TECHNINIAI DUOMENYS

Žr. techninį lapą (atskiras dokumentas).

„Techniniai duomenys“ skyriuje nurodyti garso galios lygio (LWA) ir garso slėgio lygio (LpA) dydžiai yra emisijos lygiai ir nebūtinai yra saugūs darbo lygiai. Nors tarp išmetamų teršalų ir poveikio lygių yra ryšys, juo negalima patikimai remtis nustatant, ar reikia imtis papildomų atsargumo priemonių, ar ne. Faktiniam darbo jėgos poveikio lygiui įtakos turi šie veiksniai: darbo patalpos charakteristikos, kiti triukšmo šaltiniai ir t. t., t. y. mašinų ir kitų gretimų procesų skaičius ir laikas, kurį operatorius yra veikiamas triukšmo. Įvairiose šalyse taip pat gali skirtis leistinas poveikio lygis. Tačiau ši informacija padės mašinos naudotojui geriau įvertinti pavojų ir riziką.

Techniniai duomenys gali skirtis priklausomai nuo tipo ir gali būti keičiami be išankstinio įspėjimo.

## 7. PATIKRINIMAS PRIEŠ EKSPLOATUOJANT

Nuimkite pakavimo medžiagą ir patikrinkite, ar visi elementai buvo pristatyti. Pastatykite generatorių ant tvirto, lygaus paviršiaus šalia elektros įrangos ir užtikrinkite tinkamą ventiliaciją.

Prieš pradėdami naudoti generatorių, kiekvieną kartą atlikite šiuos patikrinimus prieš eksploatavimą:

### 7.1 Vizuali apžiūra

- Būtinai patikrinkite generatorių ant lygaus paviršiaus, kai variklis išjungtas.
- Atjunkite bet kokią elektros įrangą, kuri jau gali būti prijungta prie generatoriaus.
- Įsitikinkite, kad generatorius pakankamai vėdinamas ir gali saugiai veikti (žr. skyrių „Saugos nurodymai“).
- Patikrinkite, ar uždegimo laidas pritvirtintas prie uždegimo žvakės.
- Vizualiai patikrinkite, ar nėra pažeidimų.
- Įsitikinkite, kad visos apsaugos priemonės yra vietoje.
- Apžiūrėkite variklį ir po juo, ar nėra tepalo arba degalų nuotėkio požymių.
- Įsitikinkite, kad akumuliatoriaus gnybtai sujungti.



**PASTABA.**

**Šio generatoriaus neeksploatuokite, jei nuimti ratai ir (arba) gumuotos kojelės. Patikrinkite, ar tinkamai sumontuotos gumuotos kojelės ir ar ratai pritvirtinti prie ašies.**

### 7.2 Patikrinkite variklio alyvą ( 2 pav.)

- Patikrinkite variklio alyvos lygį alyvos įpylimo angos kamščiu (10 punktas).
- Tikrindami alyvos lygį neužsukite alyvos bako dangtelio.
- Jei reikia, iki viršutinės ribos pripilkite rekomenduojamos alyvos.

**PASTABA.**

**Naudojant ne ploviklių alyvą arba 2 taktų variklio alyvą gali sutrumpėti variklio tarnavimo laikas.**

**Naudokite tik gryną 4 taktų variklio alyvą (15W40 arba 5W30, jei temperatūra žemesnė nei 0 °C).**

Panaudotą variklio alyvą šalinkite taip, kad ji būtų nekenksminga aplinkai. Šalinkite laikydamiesi vietos teisės aktuose numatytų būdų.

Neišmeskite į šiukšliadėžę ir neišpilkite ant žemės.

### 7.3 Patikrinkite degalų lygį

- Patikrinkite degalų lygį bako indikatoriuje (1 punktas).
- Prieš pildami degalus, užsukite degalų čiaupą (16 punktas).
- Jei degalų lygis žemas, pripilkite degalų.
- Pripylę degalų, gerai užsukite degalų bako dangtelį (2 punktas).
- Prieš užvesdami variklį kruopščiai nuvalykite išsiliejusius degalus.

**ATSARGIAI.**

**Naudokite tik *bešvinį benziną* (E10).**

**Nenaudokite mišinio.**

**ĮSPĖJIMAS.**

**Saugokitės, kad į degalus nepatektų dulkių, purvo, vandens ar kitų pašalinių daiktų.**

## 8. PARUOŠIMAS EKSPLOATUOTI

Generatorius pristatomas be eksploatacinių skysčių, pavyzdžiui, be degalų ar variklio alyvos.

Prieš pirmą kartą jungdami variklį, įpilkite alyvos.

### 8.1 Rato montavimas ( 3 pav.)

- Paimkite vieną varžto galą (25 punktas) ir įkiškite jį pro skylę rėme.
- Užfiksuokite varžtą kitame gale pritvirtindami veržlę ir poveržlę.
- Ant likusio varžto galo užmaukite movą (25 punktas).
- Ant lizdo uždėkite ratą.
- Ant varžto uždėkite poveržlę ir užveržkite jį veržle.
- Tą pačią procedūrą pakartokite sukdami kairės pusės ratą.

**PASTABA.**

**Ratus reikia pripildyti oro, nes jie pristatomi ne iki galo pripildyti oru (didžiausias slėgis 3 bar / 0,3 MPa).**

### 8.2 Gumuotų kojelių montavimas ( 4 pav.)

- Laikykite kojelę (19 punktas) prie rėmo, kaip parodyta paveikslėlyje.
- Įkiškite varžtą pro skylę rėme ir kojelėje.
- Užveržkite varžtą pritvirtindami veržlę.
- Tą pačią procedūrą pakartokite su kitais trimis varžtais ir veržlėmis.

### 8.3 Transportavimo rankenos montavimas ( 5 pav.)

- Nešti skirtą rankeną (18 punktas) nurodykite ant rėmo nurodytoje vietoje.
- Pritvirtinkite rankeną prie rėmo varžtais ir dviem poveržlėmis, kaip parodyta paveikslėlyje. 5 pav.
- Naudotojas gali reguliuoti nešti skirtos rankenos padėtį atleisdamas rankenėlę ir pasukdamas nešti skirtą rankeną (18 elementas) į horizontalią padėtį.

## 8.4 Akumuliatoriaus montavimas ( 6)

### ĮSPĖJIMAS.

**Akumuliatorių strypuose, gnybtuose ir susijusiuose komponentuose yra švino ir švino junginių. Kruopščiai nusiplaukite rankas baigę darbą su jais.**

Akumuliatorius buvo atjungtas dėl transportavimo. Šią procedūrą atlikite išjungę generatorių. Atlikite toliau nurodytus akumuliatoriaus montavimo veiksmus:

- Identifikuokite akumuliatoriaus vietą ir jo laikiklio juostą; laikiklio juostoje yra vienas arba du varžtai, kuriais akumuliatorius tvirtinamas.
- Įstatykite akumuliatorių, pasirūpinkite, kad jis būtų tinkamai padėtas, ir pritvirtinkite jį laikiklio juosta.
- Pirmiausia prijunkite akumuliatoriaus teigiamą (+) laidą prie akumuliatoriaus teigiamo (+) gnybto (abu raudonos spalvos) ir įsitikinkite, kad varžtas gerai priveržtas.
- Tada prijunkite neigiamą akumuliatoriaus (–) laidą (juodos spalvos) prie neigiamo (–) akumuliatoriaus gnybto (mėlynos spalvos) ir tvirtai priveržkite varžtą.
- Patikrinkite, ar akumuliatoriaus laikiklio juosta yra priveržta.
- Niekada generatoriaus neeksploatuokite be akumuliatoriaus laikiklio juostos, nes dėl to gali sutrikti variklio ir generatoriaus veikimas.

## 8.5 Įžeminimas (žr. 1a)

Korpusą reikia įžeminti, kad išeitų statinė elektra.

- vieną laido galą prijunkite prie generatoriaus įžeminimo jungties (6 punktas),
- kitą to paties laido galą prijunkite prie išorinės įžeminimo vietos (pvz., įžeminimo strypo).

### PASTABA.

**Naudokite pakankamos srovės galios įžeminimo laidą.**

**Įžeminimo laido skersmuo: 0,12 mm (0,005 in) vienam amperui – pvz.: 10 amperų – 1,2 mm (0,055 in).**

## 8.6 Variklio užvedimas (ritės starteris)

Norėdami užvesti variklį traukiama virve, atlikite šiuos veiksmus:

Prieš užvesdami variklį, nejunkite elektrinio įrankio ar prietaiso.

- Atsukite degalų čiaupą ( 7a pav., 16 punktas), pasukdami jį žemyn.
- Perkelkite elektrinį starterį ( 8 pav., 15 punktas) į padėtį „ON“.
- Perstumkite droselio svirtį ( 9a pav., 13 punktas) į padėtį IØI.
- Variklį užveskite traukiama virve ( 10 pav., 14 punktas), stipriai traukdami rankeną. Jei variklis neužsiveda, dar kartą patraukite rankeną.
- Užvedus variklį, vėl pastumkite droselinės sklendės svirtį (13 punktas) atgal (9b pav.).

### ATSARGIAI.

**Užvesdami traukiama virve, mūvėkite apsaugines pirštines. Įjungiant variklį gali įvykti atatranka, todėl gali būti sužalotos rankos.**

### PASTABA.

**Starterio traukiamą virvę traukite iš lėto, kol pajusite pradinį pasipriešinimą, ir tik tada patraukite greitai, kad užvestumėte variklį.**

**Neleiskite traukiamai virvei savaime grįžti atgal.**

LT

## 8.7 Variklio užvedimas (elektrinis starteris)

Norėdami užvesti variklį elektriniu starteriu, atlikite šiuos veiksmus:

- Prieš užvesdami variklį, nejunkite elektrinių įrankių ar prietaisų.
- Patikrinkite akumuliatoriaus įtampą. Įtampa turi būti ne mažesnė nei 12 V. Jei akumuliatoriaus įtampa mažesnė nei 12 V, prieš naudodami generatorių tinkamai įkraukite akumuliatorių.
- Perstumkite droselio svirtį ( 9a pav., 13 punktas) į padėtį IØI.
- Atsukite degalų čiaupą ( 7a pav., 16 punktas), pasukdami jį žemyn.
- Sukite elektrinį starterį (15 punktas) rakteliu į padėtį „START“, kol variklis įsijungs ( 11a pav.).
- Užvedus variklį, vėl pastumkite droselinės sklendės svirtį (13 punktas) atgal (9b pav.).

### ĮSPĖJIMAS.

**Prieš užvesdami variklį, nejunkite elektrinių įrankių ar prietaisų.**

**Niekada nenaudokite generatoriaus patalpose arba uždarose patalpose, pvz., garažuose, pusrūsiuose ir rūsiuose.**

### ĮSPĖJIMAS.

**Atviri langai ir durys NEUŽTIKRINA, kad nesikaups CO (anglies monoksidas), kai generatorius yra uždaroje patalpoje.**

**Nenaudokite generatoriaus lauke, jei jis pastatytas šalia durų, langų ir ventiliacijos angų. CO gali patekti į gyvenamas patalpas ir jose kauptis.**

### PASTABA.

**Jei jums arba kitiems asmenims pasireiškia apsinuodijimo anglies monoksidu (CO) simptomai (jie gali būti, įskaitant: galvos svaigimą, galvos skausmą, pykinimą, mieguistumą):**

1) **Nedelsiant išeikite į gryną orą ir kreipkitės į gydytoją.**
2) **Negrįžkite į teritoriją, kol ouмokytas ir tinkamai aprūpintas personalas nenustatys, kad joje yra saugu.**

## 8.8 Įrankių ar prietaisų prijungimas prie generatoriaus

- Norimą naudoti įrangą įjunkite į lizdus (3 punktas).
- Šie lizdai gali būti nuolat aktyvūs (pagal S1 vertę) ir laikainai aktyvūs (pagal S2 vertę).
- S1 ir S2 vertes rasite skyriuje „Techniniai duomenys“.

### ĮSPĖJIMAS.

**Generatoriaus nejunkite į buitinį elektros tinklą, nes dėl to gali būti sugadintas pats generatorius arba kiti namuose esantys elektros prietaisai.**

**Nejunkite generatoriaus lygiagrečiai su kitais generatoriais.**

### PASTABA.

**Kai kurie elektriniai prietaisai (elektriniai siaurapjūkliai, gręžtuvai ir kt.) gali sunaudoti daugiau elektros energijos, kai jie naudojami sudėtingomis sąlygomis.**

LT

## 8.9 12 V nuolatinės srovės gnybtai (skirta tik SG 4200B)

Nuolatinės srovės gnybtus galima naudoti **TIK** 12 V automobilių akumuliatoriams įkrauti.

12 V nuolatinės srovės gnybtai (5 punktas) yra raudonos spalvos, kad būtų galima identifikuoti teigiamą (+) gnybtą, ir juodos spalvos, kad būtų galima identifikuoti neigiamą (–) gnybtą.

### ĮSPĖJIMAS.

**Kad šalia akumuliatoriaus nebūtų kibirkščių, pirmiausia įkrovimo laidą junkite prie generatoriaus, o paskui prie akumuliatoriaus. Baigę darbą, pirmiausia atjunkite kabelių gnybtus ties akumuliatoriumi.**

**Prieš prijungdami įkrovimo laido gnybtus prie transporto priemonėje sumontuoto akumuliatoriaus, atjunkite transporto priemonės akumuliatoriaus kabelį. Visiškai atjungę įkrovimo laido gnybtus, vėl prijunkite transporto priemonės akumuliatoriaus kabelį. Ši procedūra padės išvengti trumpojo jungimo ir kibirkščiavimo, jei akumuliatoriaus gnybtas atsitiktinai prisiliestų prie automobilio rėmo ar kėbulo.**

**Norėdami įkrauti 12 V akumuliatorių:**

- Įkrovimo kabelius (22 punktas) prijunkite prie generatoriaus 12 V nuolatinės srovės gnybtų (5 punktas), laikydamiesi tinkamo poliškumo (teigiamas akumuliatoriaus laidas (+) prie generatoriaus raudonojo gnybto, o neigiamas akumuliatoriaus laidas (–) prie generatoriaus raudonojo gnybto.
- Gnybtus prijunkite prie įkraunamo akumuliatoriaus, naudodami tas pačias poliškumo spalvas (akumuliatoriaus teigiamą laidą (+) prie raudono gnybto ir akumuliatoriaus neigiamą laidą (–) prie juodo gnybto).
- Baigę darbą, **pirmiausia atjunkite kabelių gnybtus ties akumuliatoriumi** .

### ATSARGIAI.

**Nebandykite užvesti automobilio variklio, kai generatorius vis dar prijungtas prie akumuliatoriaus. Taip elgdamiesi galite sugadinti generatorių.**

### ATSARGIAI.

**Prijunkite teigiamą akumuliatoriaus gnybtą prie teigiamo įkrovimo laido. Įsitikinkite, kad įkrovimo laidai nėra sukeisti vietomis, nes tai gali labai pakenkti generatoriui ir akumuliatoriui.**

## 8.10 Variklio išjungimas

- Prieš išjungdami generatorių, leiskite jam trumpai veikti be įrankių ar prietaisų, kad atvėstų.
- Perjunkite elektrinį starterį (15 punktas) į padėtį „OFF“ ( 11b pav.).
- Užsukite degalų čiaupą ( 7b pav.).

## 8.11 Lizdų išjungimo esant perkrovai įtaisas

**Svarbu!** Generatoriuje yra įrengtas išjungimo esant perkrovai įtaisas.

Jis išjungia lizdus (3 / 4 punktai). Galite iš naujo įjungti lizdus (3 / 4 punktai) paspausdami išjungimo esant perkrovai įtaisą (7a / 7b punktai).

**Svarbu!** Jei taip atsitinka, sumažinkite iš generatoriaus imamos elektros energijos kiekį arba pašalinkite visus sugedusius prie generatoriaus prijungtus įrankius ar prietaisus.

Esant perkrovai, 12 V jungtis išjungiama (tik SG 4200B). Paspaudus perkrovos jungiklį (7c punktas), vėl galima įjungti 12 V jungtį.

Jei reikia atlikti remonto darbus, kreipkitės į klientų aptarnavimo centrą.

LT

## 9. VALYMAS, PRIEŽIŪRA IR SAUGOJIMAS

Prieš atlikdami bet kokią techninę priežiūrą ar remontą, išjunkite generatorių ir atjunkite įrankį ar prietaisus.

- Nedelsdami išjunkite generatorių ir kreipkitės į techninės priežiūros stotį:
  a) neįprastos vibracijos ar triukšmo atveju;
  b) jei variklis atrodo perkrautas arba blogai veikia.

### 9.1 Valymas

Visą generatorių saugokite nuo purvo ir dulkių.

Kiekvieną kartą baigę naudoti generatorių (jam atvėsus) jį išvalykite.

Reguliariai valykite įrangą drėgna šluoste ir švelniu muilu. Nenaudokite valymo priemonių ar tirpiklių; jos gali pažeisti plastikines įrangos dalis. Užtikrinkite, kad į generatorių nepatektų vandens.

### 9.2 Oro filtras (žr. 12)

Reguliariai valykite oro filtrą, o prireikus jį pakeiskite.

- Atidarykite abu spaustukus ir nuimkite oro filtro dangtelį.
- Išimkite filtro elementus.
- Elementams valyti nenaudokite abrazyvinių valiklių arba benzino.
- Elementus valykite bakstelėdami į plokščią paviršių. Jei reikia, iš pradžių nuvalykite muiluotu vandeniu, tada nuplaukite švariu vandeniu ir išdžiovinkite.
- Surinkite atvirkštine tvarka.

**ATSARGIAI.**

**Niekada variklio neeksploatuokite be oro filtro elemento. Variklis greitai susidėvi dėl to, kad per karbiuratorių į variklį patenka teršalai, pavyzdžiui, dulkės ir nešvarumai.**

### 9.3 Uždegimo žvakė (žr. 13)

Po 20 darbo valandų patikrinkite, ar ant uždegimo žvakės (26 punktas) nėra purvo ir nešvarumų, ir, jei reikia, išvalykite variniu vieliniu šepečiu. Vėliau kas 100 darbo valandų atlikite uždegimo žvakės techninę priežiūrą.

- Sukdami nuimkite uždegimo žvakės įvorę.
- Uždegimo žvakę išimkite naudodami pridedamą uždegimo žvakės raktą.
- Surinkite atvirkštine tvarka.

### 9.4 Alyvos keitimas (žr. 14-17)

Variklio alyvą geriausia keisti, kai variklis yra įkaitęs iki darbinės temperatūros.

- Naudokite tik variklio alyvą (15W40, o jei temperatūra žemesnė nei 0 °C – 5W30).
- Pastatykite generatorių ant šiek tiek pasvirusio paviršiaus taip, kad alyvos išleidimo kamštis būtų apačioje.
- Atidarykite alyvos įpylimo angos kamštį (10 punktas).
- Atidarykite alyvos išleidimo angos kamštį ( 14 pav., 9 punktas) ir leiskite karštai variklio alyvai nutekėti į rinktuvę ( 15).
- Išleidę seną alyvą, įstatykite alyvos išleidimo angos kamštį ( 16 pav.) ir vėl pastatykite generatorių ant lygaus paviršiaus.
- Įpilkite variklio alyvos iki viršutinės žymės ant alyvos matuoklio ( 17).
- Tinkamai šalinkite alyvos atliekas.

**PASTABA.**

**Norėdami patikrinti alyvos lygį, matuoklio nesukite, o tiesiog įkiškite jį iki sriegio.**

Panaudotą alyvą tinkamai šalinkite surinkimo punkte. Dauguma degalinių, remonto dirbtuvių ir perdirbimo centrų nemokamai priima panaudotą alyvą. Į panaudotą alyvą nepilkite antifrizo ar transmisijos skysčio. Panaudotą alyvą laikykite vaikams nepasiekiamoje vietoje ir atokiau nuo užsidegimo šaltinių.

LT

## 9.5 Išjungimo trūkstant alyvos įtaisas

Išjungimo trūkstant alyvos įtaisas (11 punktas) reaguoja, jei variklyje yra per mažai alyvos. Tokiu atveju variklio nebus galima užvesti arba po kurio laiko jis automatiškai išsijungs. Variklio negalima užvesti, kol nepapildyta variklio alyvos (žr. skyrių „Alyvos keitimas“).

## 9.6 Akumuliatoriaus keitimas

Šią procedūrą atlikite išjungę generatorių.

- Identifikuokite neigiamą akumuliatoriaus laidą –, pažymėtą juoda spalva, ir jį atlaisvinkite.
- Identifikuokite akumuliatoriaus teigiamą laidą (+), pažymėtą raudona spalva, ir jį taip pat atlaisvinkite.

### ĮSPĖJIMAS.

**Kad išvengtumėte elektros smūgio, pirmiausia atlaisvinkite neigiamą, o paskui teigiamą jungtį.**

**Nelieskite vienu metu teigiamo ir neigiamo akumuliatoriaus kontaktų.**

- Akumuliatoriaus laikiklio juostoje yra vienas arba du varžtai, laikantys ją vietoje, atsukite juos ir nuimkite.
- Išimkite išsikrovusį akumuliatorių ir įdėkite naująjį, stengdamiesi, kad jo padėtis būtų tokia pati kaip ankstesniojo akumuliatoriaus.
- Vėl prijunkite akumuliatoriaus laidus, šį kartą pradėdami nuo teigiamo, o paskui nuo neigiamo.
- Pritvirtinkite naują akumuliatorių laikiklio juosta.
- Panaudotą akumuliatorių šalinkite surinkimo centre, kaip reikalaujama pagal vietos teisės aktus. Nemeskite akumuliatoriaus į aplinką (taip pat žr. skyrių „Šalinimas ir perdirbimas“).

### ATSARGIAI.

**Akumuliatoriuje yra rūgšties, elkitės atsargiai.**

## 9.7 Laikymas

Jei generatorių ketinama ilgą laiką sandėliuoti, reikia atlikti tam tikras prevencines procedūras, kad nesuprastėtų jo būklė.

- Išjunkite generatorių
- Iš degalų bako į tinkamą talpyklą išleiskite visus degalus.
- Įsitikinkite, kad degalų čiaupas (16 punktas) yra padėtyje „OFF“ (žr. 7b pav.).
- Leiskite generatoriui atvėsti.
- Išimkite uždegimo žvakę.
- Variklį laikykite saugioje, sausoje ir vėdinamoje vietoje, po dangčiu, kad ant generatoriaus nenusėstų dulkės, šiukšlės.

**Svarbu:** **Degalų bako netuštinkite uždarose patalpose. Atlikdami šį darbą nerūkykite ir nenaudokite atviros liepsnos. Degalų garai gali sukelti sprogimą ir gaisrą.**

### SVARBU!

Niekada nelaikykite generatoriaus atviroje vietoje.

### ĮSPĖJIMAS.

**Esant tam tikroms sąlygoms, degalai gali tapti itin degūs ir sprogūs. Labai svarbu degalų nelaikyti arti šilumos šaltinių.**

## 9.8 Atsarginių dalių užsakymas:

Užsakydami atsargines dalis, pateikite šiuos duomenis:

- Generatoriaus tipas.
- Generatoriaus prekės numeris.

LT

## 10. ŠALINIMAS IR PERDIRBIMAS

Įrenginys pristatomas supakuotas, kad transportuojant nebūtų pažeistas. Ši pakuotė yra žaliava, todėl gali būti pakartotinai naudojama arba grąžinama į žaliavų sistemą.

Įrenginys ir jo priedai gaminami iš įvairių medžiagų, pavyzdžiui, metalo ir plastiko.



### INFORMACIJA ELEKTRINĖS IR ELEKTRONINĖS ĮRANGOS (EEĮ) NAUDOTOJAMS.

Atkreipkite dėmesį, kad ši informacija pateikiama siekiant laikytis EEĮ atliekų direktyvos reikalavimų ir skatinti atsakingą bei aplinkai nekenksmingą šalinimo praktiką:

Jei ant įrangos arba jos pakuotės yra perbraukto šiukšliadėžės su ratukais simbolis, tai reiškia, kad pasibaigus gaminio naudojimo laikui jis turi būti surenkamas atskirai nuo kitų atliekų.



### Pb INFORMACIJA NAUDOTOJAMS APIE AKUMULIATORIŲ.

Atkreipkite dėmesį, kad ši informacija pateikiama siekiant laikytis direktyvos 2006/66/EB dėl baterijų ir akumuliatorių bei panaudotų baterijų ir akumuliatorių reikalavimų ir skatinti atsakingą bei aplinkai nekenksmingą šalinimo praktiką:

Ant baterijų esanti perbraukta šiukšliadėžė su ratukais reiškia, kad pasibaigus baterijų eksploatavimo laikui gaminys turi būti surenkamas atskirai nuo kitų atliekų, kad būtų tinkamai apdorotas ir perdirbtas. Ant beterijų be šio simbolio dar nurodomi atitinkamų metalų cheminiai simboliai: gyvsidabrio (Hg), švino (Pb) ir kadmio (Cd), jei akumuliatoriuje yra daugiau kaip 0,0005 % gyvsidabrio, 0,004 % švino arba 0,002 % kadmio.

- Įrangą ketinantys utilizuoti naudotojai turi užtikrinti, kad ji būtų pristatyta į vietos valdžios institucijų patvirtintas surinkimo vietas, arba pasinaudoti alternatyviomis galimybėmis pagal vietos taisykles.
- Tinkamas įrangos šalinimas padeda užkirsti kelią galimam neigiamam poveikiui aplinkai ir žmonių sveikatai, kurį sukelia netinkamas atliekų tvarkymas.
- Medžiagų, iš kurių pagaminta įranga, perdirbimas skatina tausoti gamtos išteklius ir mažina poveikį aplinkai.
- Naudotojams, nesilaikantiems EEĮA direktyvos ir direktyvos 2006/66/EB dėl baterijų ir akumuliatorių bei panaudotų baterijų ir akumuliatorių šalinimo taisyklių, gali būti taikomos sankcijos, numatytos nacionaliniuose teisės aktuose.

Papildomos informacijos apie EEĮA direktyvos ir direktyvos 2006/66/EB dėl baterijų ir akumuliatorių bei panaudotų baterijų ir akumuliatorių atskiro surinkimo sistemas teiraukitės vietos valdžios institucijų.

LT

## 11. GABENIMAS

Atlikite šiuos generatoriaus transportavimo veiksmus:

- Išjunkite generatorių.
- Leiskite generatoriui atvėsti.
- Užsukite degalų čiaupą ( 7b pav.).

Norėdami užtikrinti saugų šio generatoriaus transportavimą įsitikinkite, kad **bent vienas asmuo būtų prie kiekvienos transportavimo rankenos** (21 punktas).

### ĮSPĖJIMAS.

**Neeksploatuokite generatoriaus, kai jis yra transporto priemonėje. Nuimkite generatorių nuo transporto priemonės ir naudokite jį gerai vėdinamoje vietoje.**

**Nestatykite generatoriaus transporto priemonėje tiesioginiuose saulės spinduliuose. Ilgesnį laiką palikus generatorių uždaroje transporto priemonėje, dėl aukštos temperatūros degalai gali išgaruoti, o tai gali sukelti sprogimą.**

**Naudodami virves arba pririšamus diržus generatoriui transportuoti, būtinai kaip tvirtinimo taškus naudokite tik rėmo strypus. Virvių ar diržų netvirtinkite prie jokių generatoriaus korpuso ar rankenos dalių.**

## 12. TRIKČIŲ ŠALINIMAS

| TRIKTIS | PRIEŽASTIS | ŠALINIMO BŪDAS |
|---|---|---|
| Variklis neužsiveda | 1. Nesuveikė atjungimo trūkstant alyvai funkcija<br>2. Užsiteršusi uždegimo žvakė<br>3. Nėra degalų<br>4. Per maža akumuliatoriaus įtampa | 1. Patikrinkite alyvos lygį, papildykite variklio alyvą<br>2. Išvalykite arba pakeiskite uždegimo žvakę (atstumas tarp elektrodų 0,6–0,7 mm)<br>3. Pripilkite degalų / patikrinkite degalų čiaupą<br>4. Įkraukite akumuliatorių |
| Per maža generatoriaus įtampa arba jos nėra | 1. Sugedęs valdiklis arba kondensatorius<br>2. Suveikė išjungimo esant perkrovai įtaisas<br>3. Nešvarus oro filtras | 1. Kreipkitės į platintoją<br>2. Įjunkite grandinės pertraukiklį ir sumažinkite apkrovą<br>3. Išvalykite arba pakeiskite filtrą |

## 13. TECHNINĖS PRIEŽIŪROS GRAFIKAS

Techninės priežiūros grafiko tikslas – palaikyti geriausią generatoriaus eksploatacinę būklę.

Patikrinkite arba atlikite techninę priežiūrą, kaip numatyta toliau pateiktoje lentelėje.

| Reguliarios priežiūros periodai. Atlikite kiekvieną nurodytą mėnesį arba po tam tikro darbo valandų skaičiaus, atsižvelgiant į tai, kas įvyksta anksčiau.<br>PUNKTAS | | Po kiekvieno panaudojimo | Po pirmo mėnesio arba kas 20 valandų. | Kas 3 mėnesius arba kas 50 valandų. | Kas 6 mėnesius arba kas 100 valandų. | Kasmet arba kas 200 valandų. |
|---|---|---|---|---|---|---|
| Variklio alyva | Patikrinkite lygį | ● | | | | |
| | Pakeiskite | | ● | | ● | |
| Oro valytuvas | Patikrinkite | ● | | | | |
| | Išvalykite | | | ● (1) | | |
| Uždegimo žvakė | Patikrinkite ir sureguliuokite | | | | ● | |
| | Pakeiskite | | | | | ● |
| Kibirkščių ribotuvas | Išvalykite | | | | ● | |
| Tarpai aplink vožtuvą | Patikrinkite ir sureguliuokite | | | | | ● (2) |
| Degimo kamera | Išvalykite | Kas 300 val. (2) | | | | |
| Degalų bakas ir filtras | Išvalykite | | | | ● (2) | |
| Degalų vamzdelis | Patikrinkite | Kas 2 metus (jei reikia, pakeiskite) (2) | | | | |

**Pastaba.**

(1) Priežiūrą atlikite dažniau, kai naudojamas dulkėtose vietose.

(2) Šiuos elementus turėtų prižiūrėti priežiūros paslaigas teikiantis atstovas, žr. priežiūros procedūrų vadovą.

Nesilaikant šio techninės priežiūros grafiko, gali atsirasti gedimų, kurių garantija neapima.

## 1. KOMPONENTIDE TUVASTAMINE

Vaadake eespool olevat joonist, kus on nummerdatud generaatori põhiosad.

1. Paagi indikaator
2. Kütusepaagi kork
3. 230 V pistikupesad
4. 400 V pistikupesa
5. 12 V alalisvooluklemmid (ainult SG 4200B)
6. Maandusühendus

7a. Ülekoormuskatkesti 230 V pingele
7b. Ülekoormuskatkesti 400 V pingele
7c. Ülekoormuskatkesti 12 V pingele (ainult SG 4200B)

8. Voltmeeter
9. Õli äravooluava kork
10. Õli täiteava kork
11. Madala õlitaseme katkesti
12. Elektrikäiviti võti
13. Õhuklapi hoob
14. Käivitustross
15. Elektrikäiviti
16. Kütusekraan
17. Rattad
18. Kandepide

18a. Kandekäepideme paigalduskomplekt

19. Kummist jalad
20. Aku
21. Transpordikäepidemed
22. Alalisvoolu pistikupesa adapterkaabel (ainult SG 4200)
23. Küünlavõtmete komplekt
24. Õhufiltrikomplekt
25. Ratta paigalduskomplekt
26. Süüteküünal
27. Valits 230 V / 400 V
28. Summuti

## 2. SISSEJUHATUS

Enne generaatori kasutamist tuleb see juhend läbi lugeda ja selle sisu endale selgeks teha. See sisaldab olulisi juhtnööre ja ohutussuuniseid, mis aitavad teil generaatorit ohutult kasutada ja vältida võimalikke ohte.

Pöörake tähelepanu järgmistele sõnadele järgnevatele avaldustele, mis viitavad võimalikele ohtudele.

### HOIATUS!

**Tähistab ohtu, mis võib põhjustada surma või raskeid kehavigastusi, kui juhtnööre ei järgita.**

### ETTEVAATUST:

**Tähistab ohtu, mis võib põhjustada kergemaid kehavigastusi või seadme kahjustusi, kui juhtnööre ei järgita.**

### MÄRKUS.

**Annab lisateavet, mis ei ole ohutuks kasutamiseks hädavajalik, kuid võib olla kasulik.**

Pidage meeles, et see kasutusjuhend on generaatori oluline osa ja seda tuleb alati generaatori juures hoida. Kui annate generaatori kellelegi teisele üle, andke kaasa ka see kasutusjuhend.

Selle väljaande ühtegi osa ei tohi reprodutseerida ilma kirjaliku loata.

Teie ohutus on meie jaoks esmatähtis, seega järgige hoolikalt kõiki ohutussuuniseid selles juhendis. Me ei vastuta kahjude ega õnnetuste eest, mis juhtuvad siis, kui te ei järgi neid juhtnööre.

### HOIATUS!

**Nende juhtnööride eiramine võib põhjustada raskeid kehavigastusi või kahjustada generaatorit.**

# 3. OHUTUSMÄRGISED JA SÜMBOLID

## Ohutusmärgised

| Sümbol | Tähendus |
|---|---|
|  | Enne generaatori kasutamist lugege läbi ja tehke endale selgeks ohutussuunised. |
|  | Kandke generaatori kasutamisel kõrvakaitsmeid. |
|  | Kui teete hooldustöid või seadmed on jäetud järelevalveta ja välja lülitatud, lahutage kõik seadmed pistikupesadest. |
|  | Hoiatus! Kütus on väga lenduv ja tulening plahvatusohtlik. |
|  | Suitsetamine ja lahtine leek on generaatori lähedal keelatud. |
|   | Hoiatus! Töö ajal tekkivad mürgised gaasid, näiteks süsinikmonooksiid (mis on värvitu ja lõhnatu gaas), mis võivad põhjustada lämbumist. Kasutage generaatorit ainult väljas, et tagada piisav ventilatsioon. |
|  | Hoiatus! Generaatori kasutamise ajal on selles ohtlik pinge.<br>Enne hooldustöid lülitage generaator alati välja. |
|  | Generaatorit ei tohi ühendada üldkasutatava elektrivõrguga. Väära ühendamise korral esineb tulekahju ja vara kahjustamise oht, sealhulgas elektrilöögi oht generaatorit kasutavatele ja avaliku elektrivõrgu kallal töid tegevatele inimestele. |
|  | Ettevaatust! Vigastuse oht!<br>Enne hooldustööde alustamist seisake mootor ja lahutage süüteküünla pistmik. |

| Sümbol | Tähendus |
|---|---|
|  | Heitgaas muutub töö ajal väga kuumaks. Enne ladustamiseelset hooldust ja tankimist laske mootoril jahtuda. Väljalaset ei tohi puudutada, kuna see võib tekitada põletuse ja vigastuse. |
|  | Enne generaatori tankimist lülitage mootor välja ja laske sellel jahtuda. Kütus on äärmiselt tuleohtlik ja võib teatavatel tingimustel olla plahvatusohtlik.<br>Tankige generaatorit ainult hästi ventileeritud alal, kus ei esine lahtist leeki, sädemeid ega põlevaid sigarette. Mahaläinud kütus tuleb kohe ära koristada. |
|  | **KONTROLLIGE MOOTORIÕLI**<br>Enne õlitaseme kontrollimist või õli lisamist veenduge, et generaator asuks stabiilsel ja tasasel pinnal ning mootor oleks välja lülitatud.<br>● Eemaldage õli täiteava kork ja kontrollige mootoriõli taset.<br>● Kui õlitase on allpool alumise taseme joont, lisage sobivat õli kuni max taseme jooneni. Õlitaseme kontrollimisel ärge keerake õli täiteava korki sisse.<br>● Saastumise korral vahetage õli välja.<br>**⚠ Tähelepanu!**<br>***Ohutuse tagamiseks tuleb generaator õlitaseme kontrollimise või õli lisamise ajaks välja lülitada. Nende juhiste eiramine võib põhjustada ohtliku olukorra, mille äärmuslikuks tagajärjeks võib olla generaatori süttimine.*** |

## Sümbolid

 Maandusühendus

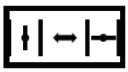 Õhuklapi hoob

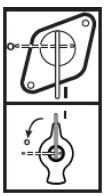 Kütusekraan



Kütusenäidik



Voltmeeter

I / O

Sisse/välja



Vahelduvvool (AC)



Ülekoormuskatkesti



Alalisvool (DC)
(ainult SG 4200B)

400V



0

Valits 400 V / 230 V



230V



Käiviti võtmeluku olek



Käivitamise ettevalmistusolek



Mootori käivitusvõtme pöörlemis-
suund



Alalisvoolu plussklemm / alalisvoolu
miinusklemm (ainult SG 4200B)

L 1,2,3 AC 230V~

Asjakohane 230 V pistikupesa

AC 400V

Asjakohane 400 V pistikupesa

# 4. OHUTUSSUUNISED

Täname teid, et valisite meie generaatori. See generaator on kavandatud usaldusväärse elektrivarustuse tagamiseks erinevateks rakendusteks. Enne generaatori kasutamist tuleb endale selgeks teha selles juhendis kirjeldatud ohutusabinõud ja -suunised. Tutvuge generaatori omaduste ja funktsioonidega, et tagada ohutu ja tõhus töö.

## 4.1 Kasutaja vastutus

- Hoidke kõiki ohutusnõudeid ja juhtnööre edaspidiseks kasutamiseks kindlas kohas.
- Andke see juhend kaasa generaatori ajutistele kasutajatele.
- Ohutusnõuete ja juhtnööride järgimisel tehtud vead võivad põhjustada elektrilöögi, tulekahju ja/ või raskeid kehavigastusi.
- Laske kõik generaatori hooldustööd teha volitatud ja kvalifitseeritud hooldus personalil.
- Enne puhastamist või õli vahetamist/lisamist lülitage generaator alati välja, et vältida juhuslikust käivitamisest põhjustatud kehavigastusi.
- Hoidke generaatorit eemal volitamata kasutajatest, lastest ja lemmikloomadest.
- Generaator ei ole ette nähtud kasutamiseks füüsiliselt, sensoorselt või vaimselt piiratud võimetega või asjakohaste kogemuste ja teadmisteta isikutele.
- Hoidke generaatorit alati heas tehnilises seisukorras. See hõlmab generaatori regulaarset kontrollimist kahjustuste suhtes ja kõigi ohutusseadmete töökorras oleku tagamist.
- Ärge eemaldage juhtpaneeli ja ärge muutke juhtpaneeli juhtmete paigaldust.
- Kandke sobivat riietust ja kasutage isikukaitsevahendeid (IKV), mis on sobivad tehtavaks tööks (kaitsekindad, isoleermaterjalist kindad, prillid, kõrvatropid).

## 4.2 Omavolilise modifitseerimisega seotud ohud

- Ärge eemaldage kaitsevahendeid.
- Hoolduseks ja tarvikuteks tohib kasutada ainult originaalosi.
- Mootori ega generaatori seadeid ei tohi muuta.
- Remondi- ja reguleerimistöid võivad teha ainult volitatud asjakohase väljaõppega töötajad.

### ETTEVAATUST:

**Mootori kiirus on tehases seadistatud ohutuks tööks.**

**Ärge proovige kiiruse eelseadistust muuta. Generaator või ühendatud seadmed võivad kahjustada saada.**

## 4.3 Heitgaasiga seotud ohud

Heitgaas sisaldab mürgist süsinikmonooksiidi, mis on värvitu ja lõhnatu gaas. Heitgaasi sissehingamine võib põhjustada teadvuse kaotust ja surma.

### HOIATUS!

**Ärge kunagi kasutage generaatorit majas, garaažis, keldris, maja all, mis tahes tüüpi sõidukis, haagises ja paadis ega mis tahes suletud või osaliselt suletud ruumis.**

**Ärge kunagi kasutage generaatorit avatud uste, akende, ventilatsiooniavade ega luukide lähedal.**

## 4.4 Paigutuse ja stabiilsusega seotud ohud

- Asetage generaator kindlalt püsivasse loodis asendisse, tasasele puhtale libisemiskindlale stabiilsele pinnale.
- Ärge pöörake, kallutage ega muutke muul viisil generaatori asendit, kui see töötab.
- Generaator peab töö ajal paigal seisma.

## 4.5 Transpordiga seotud ohud

- Kinnitage generaator transportimiseks kohale, et see ei saaks nihkuda ega ümber minna.
- Ärge kasutage generaatorit transportimise ega tõstmise ajal.
- Ärge kasutage generaatorit, kui see on ladustatud.

## 4.6 Tulekahju ja põletushaavadega seotud ohud

- Töö ajal peab generaator olema vähemalt 1 meetri (3 jalga) kaugusel hoonetest ja mis tahes tüüpi sõidukitest, haagistest, paatidest või muudest seadmetest.
- Enne generaatori kasutamist võtke lisameetmed tulekahju ja plahvatuste vältimiseks, näiteks pange selle lähedusse sobivad tulekustutid.
- Hoidke tuleohtlikke materjale generaatorist eemal.
- Mitte kasutada, kui rattad ja/või kummist jalad on eemaldatud.

### HOIATUS!

**Kuumad pinnad. Generaatori sisepõlemismootor ja summuti muutuvad töö ajal kuumaks ja võivad pärast mootori seiskamist mõnda aega kuumad olla. Ärge puudutage neid osi, kui need on kuumad, need võivad põletushaavu tekitada.**

- Laske mootoril vähemalt 30 minutit jahtuda, enne kui generaatori siseruumidesse hoiule panete.
- Ärge kasutage generaatorit kohtades, kus on suur tulekahjuoht.

## 4.7 Mehaanilise ohutusega seotud oht

- Ärge puudutage mehaaniliselt veetavaid osi.
- Ärge eemaldage kaitsevahendeid.

## 4.8 Elektriohutusega seotud ohud

- Ärge ühendage generaatorit paralleelselt teiste generaatoritega.
- Kasutage välitingimustes töötamise ajal ainult selliseid pikenduskaableid, mis on heaks kiidetud välitingimustes kasutamiseks ja millel on asjakohane märgistus (H07RN).
- Ärge kunagi kasutage rikkis ega kahjustatud elektriseadmeid, nagu pikenduskaableid ja pistikühendusi.
- Enne generaatoriga ühendamist kontrollige, et pikenduskaablil poleks mingeid vigu. Ärge kunagi kasutage rikkis ega kahjustatud kaableid.
- Kasutatavate pikenduskaablite või mobiilsete jaotusvõrkude kogupikkus ei tohi ületada 50 m 1,5 $mm^2$ korral ja 100 m 2,5 $mm^2$ korral. Mis tahes pikkusega pikenduse kasutamine võib põhjustada võimsuslanguse, mis võib omakorda mõjutada ühendatud tööriistade või seadmete kasutamist.
- Ärge kunagi puudutage generaatorit märgade kätega.
- Ärge kunagi kasutage generaatorit vihma, lume ega suure õhuniiskuse tingimustes, basseini ega kastmissüsteemi läheduses või kui teie käed on märjad.

**HOIATUS!**

**Maandus aitab vältida elektrilööke, suunates liigse elektrivoolu maasse.**

**Vaadake sobivaid maandusmeetodeid sellest juhendist.**

**Veenduge, et generaator oleks korralikult maandatud ja maandusühendused oleksid kindlalt ühendatud.**

## 4.9 Kütuse ja tankimisega seotud ohud

- Lülitage generaatori tankimisel alati mootor välja.
- Kütus ja kütuseaurud on kergesti süttivad ja plahvatusohtlikud.
- Ärge tankige ega tühjendage paaki lahtise leegi, lõkke ega sädemete läheduses.
- Ärge suitsetage kütuse lähedal ja hoidke mis tahes leegid ja sädemed sellest eemal.
- Generaatori tankimisel veenduge, et kütust ei läheks mootorile ega väljalasketorule.
- Ärge kunagi täitke kütusepaaki üle.

## 4.10 Töötingimustega seotud ohud

- Ärge hoidke generaatorit niiskes ega tolmuses keskkonnas.
- Lubatud keskkonnatemperatuur: –10 kuni +40 °C, maksimaalne lubatud kõrgus merepinnast 1000 m, maksimaalne lubatud suhteline õhuniiskus: 90% (kondensaadita).
- Kaitske elektri- ja elektroonikakomponente niiskusega kokkupuutumise eest.
- Ärge kasutage generaatorit plahvatusohtlikus keskkonnas.
- Ärge kunagi katke generaatorit kasutamise ajal kinni.

## 4.11 Akuga seotud ohud

Akud võivad olla ohtlikud, kuna need tekitavad plahvatusohtlikku vesinikgaasi. Nende gaaside süttimine võib põhjustada raskeid kehavigastusi ja pimedaks jäämist. Laadimise ajal on oluline tagada piisav ventilatsioon.

Säde või leek võib põhjustada aku plahvatuse, mis on piisava jõuga raskete kehavigastuste tekitamiseks.

Aku sisaldab ohtlikke aineid, mistõttu on seda keelatud modifitseerida.

**HOIATUS!**

**Akupostid, -klemmid ja nendega seotud tarvikud sisaldavad pliid ja pliiühendeid.**

**Peske pärast nende käsitsemist hoolikalt käsi.**

### 4.12 Jääkohud

Generaator võib kujutada endast jääkohtu ka siis, kui seda kasutatakse õigesti. Generaatori tüübist ja konstruktsioonist tulenevalt võivad esineda järgmised ohud.

- **Elektrilöök.** Kokkupuude generaatori elektriühenduste või -komponentidega võib põhjustada elektrilöögi.
- **Kuulmiskahjustus.** Generaatori pidev töötamine võib kahjustada kuulmist, kui ei kasutata kuulmiskaitsmeid.
- **Vingumürgitus.** Põlemismootori heitgaaside sissehingamine võib põhjustada vingumürgituse.
- **Nahapõletused.** Kokkupuude kütusega võib tekitada nahapõletuse.
- **Kuumad osad.** Kokkupuude mis tahes kuumade osadega võib tekitada kehavigastuse või kahjustuse ohu.

Nende ohtude minimeerimiseks on oluline rakendada järgmisi ettevaatusabinõusid.

- Järgige alati seda kasutusjuhendit.
- Kandke kuulmiskaitsmeid, kui kasutate generaatorit pikka aega järjest.
- Generaatori ümbruses peab olema piisav õhuvahetus, et vältida süsinikmonooksiidi kogunemist.
- Vältige kokkupuudet kütusega.
- Vältige kokkupuudet mis tahes kuuma pinnaga.

## 5. ÕIGE KASUTAMINE

- Generaator on ette nähtud rakenduste jaoks, mis vajavad 230 V ja 400 V vahelduvvoolu või 12 V alalisvoolu (12 V alalisvool ainult tootel SG 4200B).
- Generaator on mõeldud elektritööriistade või -seadmete varustamiseks elektriga. Kui kasutate generaatorit tööriistade või seadmetega, kontrollige tootja juhendist nende ühilduvust generaatori toitevõimsusega.
- Kahtluse korral küsige nõu asjakohase seadme volitatud edasimüüjalt. Generaatorit tohib kasutada ainult ettenähtud otstarbel. Mis tahes muud kasutust käsitletakse väärkasutusena.

### 5.1 Töörežiim S1 (pidev töö)

Generaatorit saab kasutada katkematult tehnilistes andmetes toodud võimsusel (S1).

### 5.2 Töörežiim S2 (ajutine töö)

Generaatorit võib ajutiselt kasutada tehnilistes andmetes toodud võimsusel (S2).

Pärast seda tuleb generaator mõneks ajaks seisata, et vältida selle ülekuumenemist.

## 6. TEHNILISED ANDMED

Vt tehniline andmete lehte (eraldi dokument).

Tehnilistes andmetes toodud helivõimsustaseme (LWA) ja helirõhutaseme (LpA) näitajad on emissioonitasemed ja pole tingimata ohutud töötasemed. Kuigi emissiooni- ja kokkupuutetaseme vahel on korrelatsioon, ei saa seda usaldusväärselt kasutada selleks, et määrata kindlaks, kas on vaja rakendada täiendavaid ettevaatusabinõusid. Töötajate tegelikku kokkupuutetaset mõjutavad tegurid on näiteks tööruumi omadused, muud müraallikad jms, st masinate ja muude lähedal asuvate protsesside arv ning ajavahemik, mille jooksul kasutaja müraga kokku puutub. Lubatud kokkupuutetase võib riigiti ka erineda. See teave võimaldab aga masina kasutajal paremini ohtu hinnata.

Tehnilised andmed võivad olenevalt tüübist erineda ja ette teatamiseta muutuda.

## 7. TÖÖEELNE KONTROLL

Eemaldage pakkematerjal ja kontrollige, kas kõik komplekti osad on olemas. Asetage generaator kõvale tasasele pinnale elektriseadmete lähedusse ja tagage piisav õhuvahetus.

Tehke enne generaatori kasutamist iga kord järgmised tööeelsed kontrollid.

### 7.1 Visuaalne kontroll

- Kontrollige generaatorit kindlasti tasasel pinnal, kui mootor on seisatud.
- Lahutage kõik elektriseadmed, mis võivad olla juba generaatoriga ühendatud.
- Veenduge, et generaatorile oleks tagatud piisav ventilatsioon ja ohutud töötingimused (vt peatükki „Ohutussuunised“).
- Kontrollige, et süütejuhe oleks süüteküünla külge kinnitatud.
- Kontrollige visuaalselt, kas esineb kahjustusi.
- Veenduge, et kõik kaitsevahendid oleksid paigas.
- Vaadake kas mootori ümber või all on märke õli- või kütuselekkest.
- Veenduge, et akuklemmid oleksid ühendatud.



**MÄRKUS.**

**Ärge kasutage seda generaatorit, kui rattad ja/või kummist jalad on eemaldatud. Kontrollige, et kummist jalad oleksid õigesti paigaldatud ja rattad oleksid telje külge kinnitatud.**

### 7.2 Kontrollige mootoriõli (joonis 2)

- Kontrollige mootori õlitaset õli täiteava korgi abil (komponent 10).
- Õlitaseme kontrollimisel ärge keerake õli täiteava korki sisse.
- Vajaduse korral täitke soovitatud õliga kuni ülemise piirini.

**MÄRKUS.**

**Puhastavate lisaaineteta õli või 2-taktilise mootori õli kasutamine võib lühendada mootori kasutusiga.**

**Kasutage ainult puhast 4-taktilise mootori õli (15W-40 või 5W-30, kui temperatuur on alla 0 °C).**

Kõrvaldage kasutatud mootoriõli keskkonda säästvalt. Kõrvaldage see kohalikes eeskirjades sätestatud viisil.

Seda ei tohi visata prügikasti ega valada maha.

### 7.3 Kontrollige kütusetaset

- Kontrollige kütusetaset paagi indikaatoril (komponent 1).
- Sulgege kütusekraan (komponent 16) enne tankimist.
- Kui kütusetase on madal, lisage kütust.
- Pärast tankimist keerake kütusepaagi kork (komponent 2) tugevalt kinni.
- Enne mootori käivitamist pühkige mahavoolanud kütus hoolikalt ära.

**ETTEVAATUST:**

**Kasutage ainult *pliivaba kütust* (E10).**

**Ärge kasutage segu.**

**HOIATUS!**

**Jälgige, et kütusesse ei satuks tolmu, mustust, vett ega muid võõrkehi.**

## 8. KASUTUSELEVÕTT

Generaator tarnitakse teile ilma töövedeliketa, nagu kütus ja mootoriõli.

Enne esmakordset käivitamist peate mootori õliga täitma.

### 8.1 Ratta monteerimine (joonis 3)

- Võtke poldi (komponent 25) üks ots ja sisestage see läbi raamis oleva augu.
- Kinnitage polt tagaotsast mutri ja seibiga.
- Libistage pesa poldi esiotsale (komponent 25).
- Pange ratas pesa kohale.
- Pange poldile seib ja kinnitage see mutriga.
- Korrake sama toimingut vasakpoolse ratta monteerimiseks.

**MÄRKUS.**

**Rattad tuleb täis pumbata, kuna need tarnitakse tehasest madalama rõhuga (maksimaalne rõhk 3 bar / 0,3 MPa).**

### 8.2 Kummist jalgade monteerimine (joonis 4)

- Hoidke jalga (komponent 19) vastu raami, nagu joonisel näidatud.
- Sisestage polt läbi raamis ja jalas olevate aukude.
- Kinnitage polt mutriga.
- Korrake sama toimingut ülejäänud kolme poldi ja mutriga.

### 8.3 Transpordikäepide monteerimine (joonis 5)

- Asetage kandekäepide (komponent 18) ettenähtud kohta raamil.
- Kinnitage käepide poltide ja kahe seibi abil raami külge, nagu näidatud joonisel 5.
- Kandekäepideme asendimuutmiseks peab kasutaja nupu vabastama ja keerama kandekäepideme (komponent 18) horisontaalasendisse.

## 8.4 Aku paigaldamine (joonis 6)

### HOIATUS!

**Akupostid, -klemmid ja nendega seotud komponendid sisaldavad pliid ja pliiühendeid. Peske pärast nende käsitsemist hoolikalt käsi.**

Aku on tarnimiseks lahutatud. Lülitage selle toimingu tegemiseks generaator välja. Järgige aku paigaldamiseks allpool toodud juhtnööre.

- Tehke kindlaks aku ja selle hoiderihma asukoht; hoiderihm on varustatud ühe või kahe kruviga, mis hoiavad akut paigal.
- Paigaldage aku õigesse asendisse ja kinnitage see hoiderihma abil.
- Ühendage esmalt aku plusskaabel (+) aku plussklemmiga (+) (mõlemad on punast värvi) ja veenduge, et polt oleks tugevalt kinnitatud.
- Seejärel ühendage aku miinuskaabel (–) (musta värvi) aku miinusklemmiga (–) (sinist värvi) ja keerake polt tugevalt kinni.
- Kontrollige, kas aku hoiderihm on tugevalt kinni.
- Kui aku hoiderihm pole paigaldatud, ei tohi generaatorit kasutada, kuna see võib vähendada mootori ja generaatori jõudlust.

## 8.5 Maandus (joonis 1a)

Korpus tuleb staatilise elektri lahenduseks ühendada maandusega.

- Ühendage kaabli üks ots generaatori maandusühendusega (komponent 6).
- ja ühendage sama kaabli teine ots välise maandusega (näiteks maandusvarras).

### MÄRKUS.

**Kasutage piisava voolukoormusega maandusjuhet.**

**Maandusjuhtme diameeter: 0,12 mm (0,005 tolli) ampri kohta, nt: 10 ampri korral 1,2 mm (0,055 tolli).**

## 8.6 Mootori käivitamine (tagasitõmbevedruga käiviti)

Tehke mootori käivitustrossiga käivitamiseks järgmist.

Ärge ühendage elektritööriista ega -seadet enne mootori käivitamist.

- Avage kütusekraan (joonis 7a, komponent 16), keerates selle alla.
- Seadke elektrikäiviti (joonis 8, komponent 15) sisselülitatud asendisse.
- Seadke õhuklapp (joonis 9a, komponent 13) asendisse IØI.
- Käivitage mootor käivitustrossi abil (joonis 10, komponent 14), tõmmates seda tugevalt käepidemest. Kui mootor ei käivitu, tõmmake käivitustrossi pidet uuesti.
- Kui mootor hakkab tööle, lükake õhuklapp (komponent 13) tagasi (joonis 9b).

### ETTEVAATUST:

**Käivitustrossist käivitades tuleb kanda kaitsekindaid. Mootor võib käimaminekul trossi tagasi tõmmata ja kätt vigastada.**

### MÄRKUS.

**Tõmmake käivitustrossi kuni takistuse tundmiseni aeglaselt, seejärel tõmmake seda mootori käivitamiseks kiiresti.**

**Ärge laske käivitustrossi lahti, kui seda tagasi sisse tõmmatakse.**

## 8.7 Mootori käivitamine (elektrikäiviti)

Tehke mootori elektrikäivitiga käivitamiseks järgmist.

- Ärge ühendage elektritööriistu ega -seadmeid enne mootori käivitamist.
- Kontrollige akupinget. Pinge ei tohi olla väiksem kui 12 V. Kui akupinge on alla 12 V, laadige akut enne generaatori kasutamist.
- Seadke õhuklapp (joonis 9a, komponent 13) asendisse IØI.
- Avage kütusekraan (joonis 7a, komponent 16), keerates selle alla.
- Keerake elektrikäiviti (komponent 15) võtmega asendisse START ja hoidke seda seal seni, kuni mootor on käivitunud (joonis 11a).
- Kui mootor hakkab tööle, lükake õhuklapp (komponent 13) tagasi (joonis 9b).

### HOIATUS!

**Ärge ühendage elektritööriistu ega -seadmeid enne mootori käivitamist.**

**Ärge kunagi kasutage generaatorit siseruumides ega suletud ruumides, nagu garaaž, majaalune ruum ja kelder.**

### HOIATUS!

**Avatud aknad ja uksed EI pruugi ära hoida CO (süsinikmonooksiid) kogunemist, kui generaator asub suletud ruumis.**

**Ärge kasutage generaatorit välitingimustes uste, akende või õhutusavade läheduses, kus CO võib ruumidesse pääseda ja seal koguneda.**

### MÄRKUS.

**Kui teil või kellelgi teisel esineb vingumürgituse (CO) sümptomeid (need võivad muu hulgas olla järgmised: pearinglus, peavalu, iiveldus, uimasus), käituge järgmiselt.**

1) **Minge kohe värske õhu kätte ja pöörduge arsti poole.**
2) **Ärge minge ohualale tagasi, kuni koolitatud ja nõuetekohaselt varustatud töötajad pole kindlaks teinud, et see on ohutu.**

## 8.8 Tööriistade või seadmete ühendamine generaatoriga

- Ühendage seadmed, mida tahate kasutada, pistikupesadesse (komponent 3).
- Neid pistikupesi võib koormata pidevalt (S1 väärtuse järgi) ja ajutiselt (S2 väärtuse järgi).
- Vaadake väärtusi S1 ja S2 tehnilistest andmetest.

### HOIATUS!

**Ärge ühendage generaatorit koduse elektrivõrguga, sest see võib kahjustada generaatorit ennast või teisi elektriseadmeid teie kodus.**

**Ärge ühendage generaatorit paralleelselt teiste generaatoritega.**

### MÄRKUS.

**Osa elektriseadmete (elektriline jõhvsaag, puur jne) energiatarve võib rasketes tingimustes suureneda.**

## 8.9 12 V alalisvooluklemmid (ainult SG 4200B)

Alalisvooluklemme võib kasutada **AINULT** 12-voldiliste sõidukiakude laadimiseks.

12 V alalisvoolu (komponent 5) plussklemmi (+) tunneb ära punase värvi järgi ja miinusklemmi (–) musta värvi järgi.

### HOIATUS!

**Aku läheduses sädemete tekkimise võimaluse ärahoidmiseks ühendage laadimiskaabel kõigepealt generaatori ja seejärel aku külge. Kui olete lõpetanud, lahutage kaabliklambrid kõigepealt akust.**

**Enne laadimiskaabli klambrite ühendamist sõidukisse paigaldatud aku külge lahutage sõiduki akukaabel. Ühendage sõiduki akukaabel uuesti, kui laadimiskaabli klambrid on täielikult eemaldatud. See toiming hoiab ära lühise ja sädemete tekkimise võimaluse, kui puutute kogemata samaaegselt kokku akuklemmi ja sõiduki raami või kerega.**

**12 V aku laadimine.**

- Ühendage laadimiskaablid (komponent 22) generaatori 12 V alalisvooluklemmidega (komponent 5) õige polaarsusega (aku plussklemm (+) generaatori punase klemmiga ja aku miinusklemm (–) generaatori musta klemmiga).
- Ühendage klambrid laadimiseks akuga, kasutades samu polaarsusvärve nagu generaatori ühendustel (aku plussklemm (+) punase klambriga ja aku miinusklemm (–) musta klambriga).
- Kui olete lõpetanud, **lahutage kaabliklambrid kõigepealt akust**.

### ETTEVAATUST:

**Ärge püüdke käivitada auto mootorit, kui generaator on veel akuga ühendatud. See võib kahjustada generaatorit.**

### ETTEVAATUST:

**Ühendage aku plussklemm positiivse laadimiskaabli külge. Olge ettevaatlik, et mitte laadimiskaableid valesti ühendada, kuna see võib nii generaatorit kui ka akut raskelt kahjustada.**

## 8.10 Mootori väljalülitamine

- Enne generaatori väljalülitamist laske sellel lühikest aega ilma tööriistade ja seadmeteta töötada, et see saaks jahtuda.
- Seadke elektrikäiviti (komponent 15) väljalülitatud asendisse (joonis 11b).
- Sulgege kütusekraan (joonis 7b).

## 8.11 Pistikupesade ülekoormuskatkesti

**Oluline!** Generaatoril on ülekoormuskatkesti.

See lülitab pistikupesad välja (komponendid 3/4). Pistikupesade (komponendid 3/4) taaskäivitamiseks tuleb vajutada ülekoormuskatkestit (komponendid 7a/7b).

**Oluline!** Kui see juhtub, vähendage generaatorist võetavat võimsust või eemaldage kõik generaatoriga ühendatud defektsed tööriistad ja seadmed.

Ülekoormuse korral lülitatakse 12 V ühendus välja (ainult SG 4200B). 12 V ühenduse uuesti sisselülitamiseks tuleb vajutada ülekoormuslülitit (komponent 7c).

Kui seade vajab remonti, võtke ühendust klienditeeninduskeskusega.

# 9. PUHASTAMINE, HOOLDUS JA LADUSTAMINE

Enne hooldamist lülitage generaator välja ja lahutage tööriist või seadmed.

- Lülitage generaator kohe välja ja võtke ühendust teenindusega:
  a) tavatu vibratsiooni või müra korral;
  b) mootori ülekoormuse või töötakti vahelejätu korral.

## 9.1 Puhastamine

Hoidke kogu generaatorit võimalikult puhtana mustusest ja tolmust.

Puhastage generaatorit iga kord, kui olete selle kasutamise lõpetanud (pärast selle jahtumist).

Puhastage seadmeid regulaarselt niiske lapiga ja õrna seebiga. Ärge kasutage pesuaineid ega lahusteid; need võivad kahjustada seadme plastosasid. Ärge laske veel generaatorisse imbuda.

## 9.2 Õhufilter (joonis 12)

Puhastage õhufiltrit regulaarselt ja vajaduse korral asendage see.

- Avage mõlemad klambrid ja eemaldage õhufiltri kate.
- Eemaldage õhufiltri elemendid.
- Ärge kasutage elementide puhastamiseks abrasiivseid puhastusvahendeid ega bensiini.
- Koputage elemente puhastamiseks vastu tasast pinda. Vajaduse korral puhastage esmalt seebiveega, seejärel loputage puhta veega ja kuivatage õhu käes.
- Monteerige tagasi vastupidises järjekorras.

**ETTEVAATUST:**

**Ärge laske kunagi mootoril töötada ilma õhufiltri elemendita. Vastasel korral pääsevad saasteained, nagu tolm ja mustus, läbi karburaatori mootorisse ja mootor kulub kiiresti.**

## 9.3 Süüteküünal (joonis 13)

Kontrollige 20 töötunni järel, kas süüteküünlale (komponent 26) on kogunenud mustust ja tahma, ja puhastage seda vajaduse korral vasktraatharjaga. Seejärel hooldage süüteküünalt iga 100 töötunni järel.

- Tõmmake süüteküünla piip keerates küljest.
- Eemaldage süüteküünal lisatud küünlavõtmega.
- Monteerige tagasi vastupidises järjekorras.

## 9.4 Õlivahetus (joonis 14-17)

Mootoriõli on kõige parem vahetada siis, kui mootor on töötemperatuuril.

- Kasutage ainult mootoriõli (15W-40 või kui temperatuur on alla 0 °C, 5W-30).
- Asetage generaator kergelt kaldus pinnale nii, et õli äravooluava kork oleks alumises otsas.
- Avage õli täiteava kork (komponent 10).
- Avage õli äravooluava kork (joonis 14, komponent 9) ja laske kuumal mootoriõlil kogumisanumasse voolata (joonis 15).
- Kui vana õli on välja voolanud, sulgege õli äravooluava kork (joonis 16) ja asetage generaator tasasele pinnale.
- Lisage mootoriõli kuni ülemise märgini õlivardal (joonis 17).
- Kõrvaldage jääkõli nõuetekohaselt.

**MÄRKUS.**

**Ärge keerake õlitaseme kontrollimiseks õlivarrast sisse, sisestage see lihtsalt kuni keermeni.**

Kõrvaldage kasutatud õli nõuetekohaselt, viies selle kogumispunkti. Enamik tanklaid, remonditöökodasid ja ringluskeskusi võtavad kasutatud õli tasuta vastu. Ärge lisage kasutatud õlile antifriisi ega käigukastiõli. Hoidke kasutatud õli lastele kättesaamatus kohas ja eemal süüteallikatest.

## 9.5 Madala õlitaseme katkesti

Madala õlitaseme katkesti (komponent 11) reageerib, kui mootoris on liiga vähe õli. Sellisel juhul ei ole võimalik mootorit käivitada või see lülitub lühikese aja järel automaatselt välja. Seda ei saa uuesti käivitada enne, kui mootoriõli on juurde lisatud (vt jaotist „Õlivahetus“).

## 9.6 Aku vahetus

Lülitage selle toimingu tegemiseks generaator välja.

- Tuvastage musta värvi aku miinuskaabel (–) ja lõdvendage see.
- Tuvastage punast värvi aku plusskaabel (+) ja lõdvendage ka see.

**HOIATUS!**

**Elektrilöögiohu vältimiseks tuleb kindlasti esmalt lõdvendada miinuskaabel ja alles seejärel plusskaabel.**

**Ärge puudutage samaaegselt aku pluss- ja miinusposti.**

- Aku hoiderihma hoiab paigas üks või kaks kruvi, keerake kruvi(d) lahti ja eemaldage hoiderihm.
- Eemaldage tühi aku ja paigaldage selle asemel uus aku täpselt samasse asendisse.
- Ühendage akukaablid uuesti, alustades seekord plusskaablist ja lõpetades miinuskaabliga.
- Kinnitage uus aku hoiderihma abil.
- Viige kasutatud aku kogumispunkti, nagu kohalikud eeskirjad ette näevad. Ärge visake akut keskkonda (vt ka peatükki „Kõrvaldamine ja ringlussevõtt“).

**ETTEVAATUST:**

**Aku sisaldab hapet, käsitsege seda ettevaatlikult.**

## 9.7 Ladustamine

Generaatori pikaajaline ladustamine nõuab mõningaid ennetavaid meetmeid kahjustuste eest kaitsmiseks.

- Lülitage generaator sisse.
- Laske kogu kütus kütusepaagist sobivasse heakskiidetud mahutisse.
- Veenduge, et kütusekraan (komponent 16) oleks väljalülitatud asendis (vt joonist 7b).
- Laske generaatoril jahtuda.
- Eemaldage süüteküünal.
- Hoidke mootorit turvaliselt kuivas ja hea ventilatsiooniga kohas katte all, et vältida tolmu ja prahi kogunemist generaatorile.

**<u>Oluline.</u>** **Ärge tühjendage kütusepaaki kinnises ruumis. Töö ajal ei ole läheduses lubatud suitsetada ega kasutada lahtist tuld. Kütuseaurud võivad tekitada plahvatuse ja tulekahju.**

**OLULINE!**

Ärge kunagi hoidke generaatorit välitingimustes.

**HOIATUS!**

**Kütus võib teatavatel tingimustel muutuda äärmiselt tuleohtlikuks ja olla plahvatusohtlik. Mingil juhul ei tohi kütust hoida küttekehade läheduses.**

## 9.8 Varuosade tellimine

Esitage varuosade tellimiseks järgmised andmed.

- Generaatori tüüp.
- Generaatori tootenumber.

## 10. KÕRVALDAMINE JA RINGLUSSEVÕTT

Seade tarnitakse pakendis, et vältida transpordil kahjustusi. Pakend on valmistatud toormaterjalist ja seda võib uuesti kasutada või tagastada toorainesüsteemi.

Seade ja selle tarvikud on valmistatud eri liiki materjalidest, näiteks metallist ja plastist.



### TEAVE ELEKTRI- JA ELEKTRONIKASEADMETE KASUTAJATELE.

Võtke arvesse, et see teave on esitatud selleks, et tagada vastavus elektroonikaromude direktiivi õiguslike nõuetega ning edendada vastutustundlikke ja keskkonnasõbralikke utiliseerimistavasid.

Ristiga mahatõmmatud ratastega prügikonteineri sümboli olemasolu seadmel või selle pakendil tähendab, et toode tuleb kasuliku eluea lõppemisel koguda muudest jäätmetest eraldi.




### TEAVE KASUTAJATELE AKU KOHTA.

Võtke arvesse, et see teave on esitatud selleks, et tagada vastavus direktiivi 2006/66/EÜ, mis käsitleb patareisid ja akusid ning patarei- ja akujäätmeid, õiguslike nõuetega ning edendada vastutustundlikke ja keskkonnasõbralikke utiliseerimistavasid.

Ristiga mahatõmmatud ratastega prügikonteiner patareil tähendab, et toote kasutusea lõppedes tuleb see koguda muudest jäätmetest eraldi, et tagada selle nõuetekohane töötlemine ja ringlussevõtt. Patareidele on lisaks sellele sümbolile märgitud ka asjakohaste metallide keemilised sümbolid: elavhõbe (Hg), plii (Pb) ja kaadmium (Cd), kui aku sisaldab rohkem kui 0,0005% elavhõbedat, 0,004% pliid või 0,002% kaadmiumi.

- Kui kasutaja tahab seadme kasutuselt kõrvaldada, peab ta tagama selle jõudmise kohalike võimude loodud spetsiaalsesse kogumispunkti või kasutama utiliseerimiseks muid võimalusi, mis on kooskõlas kohalike nõuetega.
- Seadmete nõuetekohane kõrvaldamine aitab vältida jäätmete ebaõigest käitlemisest tulenevat võimalikku kahjulikku mõju keskkonnale ja inimeste tervisele.
- Materjalide, millest seadmed koosnevad, ringlussevõtt soodustab loodusvarade säästmist ja vähendab keskkonnamõju.
- Kasutajate suhtes, kes ei täida elektroonikaromude direktiivi ning patareisid ja akusid ning patarei- ja akujäätmeid käsitleva direktiivi 2006/66/EÜ sätteid, võidakse kohaldada riiklike õigusaktidega ettenähtud sanktsioone.

Lisateavet elektroonikaromude direktiivile ja direktiivile 2006/66/EÜ, mis käsitleb patareisid ja akusid ning patarei- ja akujäätmeid, vastavate eraldi kogumissüsteemide kohta küsige kohalikelt võimudelt.

## 11. TRANSPORT

Tehke generaatori transportimiseks järgmist.

- Lülitage generaator välja.
- Laske generaatoril jahtuda.
- Sulgege kütusekraan (joonis 7b).

Generaatori ohutuks transportimiseks tuleb tagada, et **igast kandekäepidemest hoiaks kinni vähemalt üks inimene** (komponendid 21).



### HOIATUS!

**Ärge kasutage generaatorit, kui see on sõidukis. Võtke generaator sõidukist välja ja kasutage seda hea õhuvahetusega kohas.**

**Vältige generaatori sõidukisse paigutamisel otsest päikesevalgust. Generaatori pikemaks ajaks suletud sõidukisse jätmine võib kõrge temperatuuri tõttu põhjustada kütuse aurustumist, mis võib põhjustada plahvatuse.**

**Kui kasutate generaatori transportimiseks trosse või kinnitusrihmasid, kasutage kinnituspunktidena kindlasti ainult raami latte. Ärge kinnitage trosse ja rihmu generaatori korpuse ega juhtraua külge.**

## 12. PROBLEEMIDE LAHENDAMINE

| VIGA | PÕHJUS | LAHENDUS |
|---|---|---|
| Mootor ei käivitu | 1. Madala õlitaseme tõttu on rakendunud automaatne õlikatkestus<br>2. Süüteküünal on määrdunud<br>3. Kütust pole<br>4. Akupinge on liiga väike | 1. Kontrollige õlitaset, lisage mootoriõli<br>2. Puhastage või asendage süüteküünal (elektroodivahe 0,6 kuni 0,7 mm)<br>3. Tankige / kontrollige kütusekraani<br>4. Laadige akut |
| Generaatori pinge on liiga väike või puudub täielikult | 1. Kontroller või kondensaator on defektne<br>2. Rakendunud on ülekoormuskatkestus<br>3. Õhufilter on määrdunud | 1. Võtke ühendust edasimüüjaga<br>2. Aktiveerige kaitselüliti ja vähendage koormust<br>3. Puhastage või asendage filter |

## 13. HOOLDUSGRAAFIK

Hooldusgraafiku eesmärk on hoida generaatorit parimas töökorras.

Kontrollige või hooldage alljärgnevas tabelis toodud graafiku järgi.

| Korraline hooldusperiood. Teha igal viidatud kuul või töötundide välba järel olenevalt sellest, kumb saabub varem. / KOMPONENT | | Iga kasutuskord | Esimese kuu või 20 tunni järel. | Iga 3 kuu või 50 tunni järel. | Iga 6 kuu või 100 tunni järel. | Kord aastas või 200 tunni järel. |
|---|---|---|---|---|---|---|
| Mootoriõli | Kontrollige taset | ● | | | | |
| | Vahetada | | ● | | ● | |
| Õhupuhasti | Kontrollida | ● | | | | |
| | Puhastada | | | ● (1) | | |
| Süüteküünal | Kontrollida-reguleerida | | | | ● | |
| | Asendada | | | | | ● |
| Sädemepüüdja | Puhastada | | | | ● | |
| Klapivahe | Kontrollida-reguleerida | | | | | ● (2) |
| Põlemiskamber | Puhastada | Iga 300 tunni järel. (2) | | | | |
| Kütusepaak ja -filter | Puhastada | | | | ● (2) | |
| Kütusetoru | Kontrollida | Iga 2 aasta järel (vajaduse korral asendada) (2) | | | | |

**Märkus.**

(1) Tolmuses piirkonnas kasutamise korral hooldage sagedamini.

(2) Neid komponente peaks hooldama hooldusteenust pakkuv edasimüüja, hooldustoiminguid vt juhendist.

Hooldusgraafiku järgimata jätmine võib põhjustada rikkeid, mis ei kuulu garantii alla.

## 1. SASTĀVDAĻU IDENTIFIKĀCIJA

Lūdzu, skatiet iepriekš redzamo attēlu, kurā ir numurētas galvenās ģeneratora daļas.

1. Tvertnes indikators
2. Degvielas tvertnes vāciņš
3. 230 V rozete-izejas
4. 400 V rozete-izejas
5. 12 V DC spailes (tikai SG 4200B)
6. Zemējuma savienojums

7a. Pārslodzes izslēdzējs 230 V
7b. Pārslodzes izslēdzējs 400V
7c. Pārslodzes izslēdzējs 12 V (tikai SG 4200B)

8. Voltmetrs
9. Eļļas izlaišanas aizbāznis
10. Eļļas uzpildes aizbāznis
11. Izslēdzējs eļļas trūkuma dēļ
12. Elektriskā startera atslēga
13. Droseļvārsta svira
14. Vilkšanas aukla
15. Elektriskais starteris
16. Degvielas krāns
17. Riteņi
18. Pārnēsāšanas rokturis

18a. Pārnēsāšanas roktura piestiprināšanas komplekts

19. Gumijas kājas
20. Akumulators
21. Transportēšanas rokturis
22. DC izejas adaptera kabelis (tikai SG 4200)
23. Aizdedzes sveču atslēgu komplekts
24. Gaisa filtra komplekts
25. Riteņu montāžas komplekts
26. Aizdedzes svece
27. Atlases slēdzis 230 V / 400 V
28. Trokšņa slāpētājs

## 2. IEVADS

Pirms ģeneratora lietošanas ir svarīgi izlasīt un saprast visu šo rokasgrāmatu. Tajā ir ietvertas svarīgas instrukcijas un drošības norādījumi, kas palīdzēs droši lietot ģeneratoru un izvairīties no iespējamiem riskiem vai briesmām.

Pievērsiet īpašu uzmanību paziņojumiem, pirms kuriem ir šādi vārdi, jo tie norāda uz iespējamiem apdraudējumiem:

### BRĪDINĀJUMS!

**Norāda bīstamību, kas var izraisīt nāvi vai nopietnus ievainojumus, ja netiek ievēroti norādījumi.**

### UZMANĪBU!

**Norāda bīstamību, kas var izraisīt vieglus ievainojumus vai iekārtas bojājumus, ja netiek ievēroti norādījumi.**

### PIEZĪME.

**Sniedz papildu informāciju, kas nav būtiska drošai darbībai, bet var būt noderīga.**

Atcerieties, ka šī rokasgrāmata ir būtiska ģeneratora sastāvdaļa, un tā vienmēr ir jāglabā kopā ar ģeneratoru. Ja nododat ģeneratoru kādam citam, nododiet arī šo rokasgrāmatu.

Nevienu šīs publikācijas daļu nedrīkst reproducēt bez rakstiskas atļaujas.

Jūsu drošība ir mūsu galvenā prioritāte, tāpēc rūpīgi ievērojiet visus šajā rokasgrāmatā sniegtos drošības norādījumus. Mēs nevaram uzņemties atbildību ne par kādiem bojājumiem vai negadījumiem, kas var notikt, ja neievērojat šos norādījumus.

### BRĪDINĀJUMS!

**Šo norādījumu neievērošana var izraisīt nopietnas traumas vai ģeneratora bojājumus.**

# 3. DROŠĪBAS ETIĶETES UN SIMBOLI

## Drošības etiķetes:

| Simbols | Apzīmējums/paskaidrojums |
|---|---|
|  | Pirms ģeneratora lietošanas izlasiet un izprotiet drošības instrukcijas. |
|  | Lietojot ģeneratoru, jālieto ausu aizsargi. |
|  | Veicot iekārtu apkopi vai atstājot tās bez uzraudzības un izslēgtas, atvienojiet iekārtas no kontaktligzdām. |
|  | Brīdinājums! Degviela ir ļoti gaistoša, uzliesmojoša un sprādzienbīstama. |
|  | Ģeneratora tuvumā ir aizliegts smēķēt un rīkoties ar atklātu liesmu. |
|   | Brīdinājums! Darbības laikā rodas toksiskas gāzes, piemēram, oglekļa monoksīds (kas ir bezkrāsaina gāze bez smaržas), šī gāze var izraisīt nosmakšanu. Ģeneratoru izmantojiet tikai ārpus telpām, lai nodrošinātu atbilstošu ventilāciju. |
|  | Brīdinājums! Kad ģenerators tiek izmantots, rodas bīstams spriegums. Pirms apkopes veikšanas vienmēr izslēdziet ģeneratoru. |
|  | Ģenerators nedrīkst būt pieslēgts publiskajam elektrotīklam. Nepareiza pieslēguma gadījumā pastāv ugunsgrēka un īpašuma bojājumu risks, tostarp elektrotraumas risks personām, kas izmanto ģeneratoru un strādā pie publiskās elektroapgādes. |
|  | Uzmanību! Traumu risks! Pirms apkopes uzsākšanas izslēdziet dzinēju un izvelciet aizdedzes sveces savienotāju. |

| Simbols | Apzīmējums/paskaidrojums |
|---|---|
|  | Darbības laikā izplūdes gāzes kļūst ļoti karstas. Pirms tehniskās apkopes veikšanas, glabāšanas un degvielas uzpildes ļaujiet dzinējam atdzist. Lai izvairītos no apdegumu un traumu riska, nepieskarieties izplūdes gāzēm. |
|  | Pirms ģeneratora uzpildīšanas ar degvielu izslēdziet dzinēju un ļaujiet tam atdzist. Degviela ir ļoti viegli uzliesmojoša un noteiktos apstākļos var būt sprādzienbīstama. Uzpildiet ģeneratoru ar degvielu tikai labi vēdinātās telpās, nodrošinot, ka tur nav atklātas liesmas, dzirksteļu un cigarešu. Jebkura degvielas noplūde nekavējoties jānotīra. |
|  | **MOTOREĻĻAS PĀRBAUDE**<br>Pirms eļļas pārbaudes vai uzpildīšanas pārliecinieties, ka ģenerators ir novietots uz stabilas un līdzenas virsmas ar izslēgtu motoru.<br>● Noņemiet eļļas uzpildes vāciņu un pārbaudiet motora eļļas līmeni.<br>● Ja eļļas līmenis ir zemāks par zemākā līmeņa līniju, uzpildiet atbilstošu eļļu līdz maksimālā līmeņa līnijai. Pārbaudot eļļas līmeni, neaizskrūvējiet eļļas uzpildes vāciņu.<br>● Ja eļļa ir piesārņota, nomainiet to. |
| | **⚠ Brīdinājums!**<br>***Drošības apsvērumu dēļ, pārbaudot vai uzpildot eļļu, ģenerators ir jāizslēdz. Šādu norādījumu neievērošana var radīt bīstamas situācijas, kuru galējas sekas var būt pat ģeneratora aizdegšanās.*** |

## Simboli:

 Zemējuma savienojums

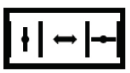 Droseļvārsta svira

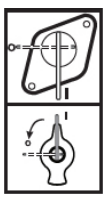 Degvielas krāns

L
V



Degvielas mērītājs



Voltmetrs

I / O

Ieslēgts/Izslēgts



Maiņstrāva (AC)



Pārslodzes izslēdzējs



Līdzstrāva (DC)
(tikai SG 4200B)

400V



0

Atlases slēdzis 400 V~ / 230 V~



230V



Startera atslēgas bloķēšanas statuss



Sākas sagatavošanās statuss



Atslēgas griešanās virziens dzinēja iedarbināšanai



Pozitīvā līdzstrāvas spaile / Negatīvā līdzstrāvas spaile (tikai SG 4200B)

L 1,2,3 AC 230V~

Atbilstoši 230 V~ rozete-izeja

AC 400V

Atbilstoši 400 V~ rozete-izeja

# 4. DROŠĪBAS INSTRUKCIJAS

Paldies, ka izvēlējāties mūsu ģeneratoru. Šis ģenerators ir izstrādāts, lai nodrošinātu uzticamu jaudu dažādiem lietojumiem. Pirms ģeneratora ekspluatācijas ir svarīgi izprast šajā rokasgrāmatā izklāstītos drošības pasākumus un norādījumus. Iepazīstieties ar ģeneratora funkcijām un īpašībām, lai nodrošinātu drošu un efektīvu ekspluatāciju.

## 4.1 Lietotāja atbildība

- Saglabājiet visus drošības noteikumus un instrukcijas drošā vietā turpmākai lietošanai.
- Nododiet šo rokasgrāmatu ģeneratora pagaidu lietotājiem.
- Jebkura kļūda, neievērojot drošības noteikumus un norādījumus, var izraisīt elektriskās strāvas triecienu, ugunsgrēku un/vai nopietnus ievainojumus.
- Visus ģeneratora tehniskās apkopes darbus uzticiet veikt pilnvarotam un kvalificētam tehniskās apkopes personālam.
- Pirms tīrīšanas vai eļļas nomaiņas/uzpildīšanas vienmēr izslēdziet ģeneratoru, lai izvairītos no traumām nejaušas iedarbināšanas dēļ.
- Glabājiet ģeneratoru nepiederošiem lietotājiem, bērniem un mājdzīvniekiem nepieejamā vietā.
- Ģenerators nav paredzēts lietošanai personām ar ierobežotām fiziskajām, maņu vai garīgajām spējām vai personām ar nepietiekamu pieredzi un zināšanām.
- Vienmēr uzturiet ģeneratoru labā tehniskā ekspluatācijas stāvoklī. Tas ietver regulāru ģeneratora pārbaudi, lai konstatētu bojājumus un nodrošinātu, ka visas drošības ierīces ir darba kārtībā.
- Nenoņemiet vadības paneli un nemainiet vadības paneļa vadus.
- Valkājiet piemērotu apģērbu un izmantojiet individuālos aizsardzības līdzekļus (IAL) atbilstoši darba veidam (aizsargcimdi, izolēti cimdi, brilles, ausu aizbāžņi).

## 4.2 Bīstamība, kas saistīta ar neatļautām modifikācijām vai manipulācijām.

- Nenoņemiet drošības aizsargus.
- Tehniskās apkopes un piederumu darbiem drīkst izmantot tikai oriģinālās detaļas.
- Motora vai ģeneratora iestatījumos nedrīkst veikt nekādas izmaiņas.
- Remonta un regulēšanas darbus drīkst veikt tikai pilnvarots apmācīts personāls.

### UZMANĪBU!

**Dzinēja apgriezienu skaits ir iestatīts rūpnīcā, lai nodrošinātu drošu ekspluatāciju.**

**Nemēģiniet mainīt iepriekš iestatīto ātrumu. Var tikt bojāts ģenerators vai pieslēgtais aprīkojums.**

## 4.3 Ar izplūdes gāzēm saistītie apdraudējumi

Izplūdes gāzēs ir indīgs oglekļa monoksīds – bezkrāsaina gāze bez smaržas. Izplūdes gāzu ieelpošana var izraisīt samaņas zudumu un izraisīt nāvi.

### BRĪDINĀJUMS!

**Nekad nelietojiet ģeneratoru mājā, garāžā, pagrabā, kāpņu telpā, jebkāda veida transportlīdzeklī, piekabē vai laivā un nekādā slēgtā vai daļēji slēgtā telpā.**

**Nekad nelietojiet ģeneratoru atvērtu durvju, logu, ventilācijas atveru vai lūku tuvumā.**

## 4.4 Ar novietojumu un stabilitāti saistītie apdraudējumi

- Novietojiet ģeneratoru drošā, līdzenā pozīcijā uz līdzenas, tīras, neslīdošas un stabilas virsmas.
- Darba laikā ģeneratoru nedrīkst pagriezt, apgāzt vai mainīt tā stāvokli.
- Darbības laikā ģeneratoram jāpaliek nekustīgam.

## 4.5 Ar transportēšanu saistītie apdraudējumi

- Transportēšanas laikā nostipriniet ģeneratoru, lai tas nevarētu pārvietoties vai apgāzties.
- Nedarbiniet ģeneratoru, kamēr tas tiek transportēts vai pacelts.
- Nedarbiniet ģeneratoru, ja tas atrodas noliktavā.

## 4.6 Ar ugunsgrēku un apdegumiem saistīti apdraudējumi

- Darbības laikā novietojiet ģeneratoru vismaz 1 metra (3 pēdu) attālumā no ēkām un jebkāda veida transportlīdzekļiem, piekabēm, laivām vai citām iekārtām.
- Pirms ģeneratora ekspluatācijas veiciet papildu pasākumus, lai novērstu ugunsgrēku un sprādzienus, piemēram, iegādājieties piemērotus ugunsdzēsības aparātus.
- Uzliesmojošus materiālus turiet tālāk no ģeneratora.
- Neekspluatējiet, kad ir noņemti riteņi un/vai gumijas kājas.

### BRĪDINĀJUMS!

**Karstas virsmas. Ģeneratora iekšdedzes dzinējs un trokšņu slāpētājs darbības laikā sakarst un var palikt karsts vēl kādu laiku pēc dzinēja izslēgšanas. Nepieskarieties šīm daļām, kamēr tās ir karstas, jo tās var izraisīt apdegumus.**

- Pirms ģeneratora novietošanas telpās ļaujiet dzinējam atdzist vismaz 30 minūtes.
- Neizmantojiet ģeneratoru vietās ar augstu ugunsbīstamību.

## 4.7 Bīstamība saistībā ar mehānisko drošību

- Nepieskarieties mehāniski darbināmām daļām.
- Nenoņemiet drošības aizsargus.

## 4.8 Ar elektrodrošību saistītie apdraudējumi

- Nesavienojiet ģeneratoru paralēli ar citiem ģeneratoriem.

- Strādājot ārpus telpām, izmantojiet tikai tādus pagarinātājus, kas ir apstiprināti lietošanai ārpus telpām un attiecīgi marķēti (H07RN).
- Nekad neizmantojiet bojātas vai nederīgas elektroiekārtas, tostarp pagarinātājus un kontaktdakšas.
- Pirms pieslēgšanas ģeneratoram pārbaudiet, vai pagarinātāji nav bojāti. Nekad neizmantojiet bojātus vai nederīgus kabeļus.
- Izmantoto pagarināšanas kabeļu vai mobilo sadales tīklu kopējais garums nedrīkst pārsniegt 50 m 1,5 $mm^2$ gadījumā un 100 m 2,5 $mm^2$ gadījumā. Izmantojot jebkura garuma pagarinātāju, var samazināties strāvas padeve, kas var ietekmēt pievienoto rīku vai ierīču darbību.
- Nekad nepieskarieties ģeneratoram ar slapjām rokām.
- Nekad nelietojiet ģeneratoru lietus, sniega, augsta mitruma apstākļos vai baseina vai smidzinātāju sistēmas tuvumā, kā arī tad, ja jūsu rokas ir slapjas.



**BRĪDINĀJUMS!**

**Zemējums palīdz novērst elektriskās strāvas triecienus un elektrotraumas, jo nodrošina ceļu, pa kuru elektriskā strāva plūst uz zemi.**

**Lai uzzinātu pareizas zemēšanas metodes, skatiet šo rokasgrāmatu.**

**Pārliecinieties, ka ģenerators ir pareizi iezemēts un zemējuma savienojumi ir cieši nostiprināti.**

## 4.9 Ar degvielu un degvielas uzpildi saistītie apdraudējumi

- Uzpildot ģeneratoru ar degvielu, vienmēr izslēdziet dzinēju.
- Degviela un degvielas dūmi ir viegli uzliesmojoši vai sprādzienbīstami.
- Nedrīkst uzpildīt degvielu vai iztukšot tvertni atklātas gaismas, uguns vai dzirksteļu tuvumā.
- Nesmēķējiet degvielas tuvumā, kā arī nepieļaujiet citu liesmu un dzirksteles.
- Uzpildot ģeneratoru ar degvielu, pārliecinieties, ka degviela nav izlijusi uz dzinēja vai izplūdes caurules.
- Nekad nepārpildiet degvielas tvertni.

## 4.10 Ar ekspluatācijas apstākļiem saistītie apdraudējumi

- Nepakļaujiet ģeneratoru mitruma vai putekļu iedarbībai.
- Pieļaujamā apkārtējās vides temperatūra: - 10 līdz + 40°C, maksimālais pieļaujamais augstums virs jūras līmeņa 1000 m, maksimālais pieļaujamais relatīvais mitrums: 90 % (bez kondensācijas).
- Aizsargājiet elektriskos un elektroniskos komponentus no mitruma iedarbības.
- Nelietojiet ģeneratoru sprādzienbīstamā vidē.
- Nekad neaizsedziet ģeneratoru, kad tas tiek lietots.

## 4.11 Ar akumulatoru saistīti apdraudējumi

Akumulatori rada potenciālu apdraudējumu, jo izdala sprādzienbīstamu ūdeņraža gāzi. Šo gāzu aizdegšanās gadījumā var gūt smagas traumas vai kļūt akls. Uzlādes laikā ir svarīgi nodrošināt atbilstošu ventilāciju.

Dzirkstele vai liesma var izraisīt tik spēcīgu akumulatora eksploziju, ka jūs varat gūt smagas traumas.

Neveiciet nekādas manipulācijas ar akumulatoru tajā esošo bīstamo vielu dēļ.



**BRĪDINĀJUMS!**

**Akumulatora pieslēgvietas, spailes un saistītie piederumi satur svinu un svina savienojumus.**

**Pēc darba ar šiem priekšmetiem rūpīgi nomazgājiet rokas.**

### 4.12 Atlikušie apdraudējumi

Ģeneratori var radīt citus riskus pat tad, ja tos izmanto pareizi. No ģeneratora tipa un konstrukcijas var secināt šādus iespējamos apdraudējumus:

- **Elektrotrieciens:** Saskare ar ģeneratora elektriskajiem savienojumiem vai sastāvdaļām var izraisīt elektrotriecienu.
- **Dzirdes bojājumi:** Nepārtraukta ģeneratora darbība bez dzirdes aizsardzības var bojāt dzirdi.
- **Saindēšanās ar oglekļa monoksīdu:** Ieelpojot iekšdedzes dzinēja izplūdes gāzes, var saindēties ar oglekļa monoksīdu.
- **Ādas apdegumi:** Saskare ar degvielu var izraisīt ādas apdegumus.
- **Karstas detaļas:** Saskare ar jebkurām karstām detaļām var radīt traumu vai bojājumu risku.

Lai mazinātu šos riskus, ir svarīgi ievērot šādus piesardzības pasākumus:

- Vienmēr ievērojiet šo instrukciju rokasgrāmatu.
- Lietojot ģeneratoru ilgāku laiku, lietojiet dzirdes aizsardzības līdzekļus.
- Lai novērstu oglekļa monoksīda uzkrāšanos, pareizi vēdiniet ģeneratora apkārtni.
- Izvairieties no saskares ar degvielu.
- Izvairieties no saskares ar jebkuru karstu virsmu.

## 5. PAREIZA LIETOŠANA

- Ģenerators ir paredzēts tādiem izmantošanas veidiem, kuriem nepieciešama 230 V un 400 V maiņstrāva vai 12 V līdzstrāva (12 V DC tikai SG 4200B).
- Ģenerators ir paredzēts elektrisko instrumentu vai ierīču apgādei ar elektrību. Lietojot ģeneratoru kopā ar instrumentiem vai ierīcēm, pārbaudiet to savietojamību ar ģeneratora piegādāto jaudu saskaņā ar attiecīgā ražotāja norādījumiem.
- Šaubu gadījumā jautājiet attiecīgās ierīces pilnvarotajam izplatītājam. Ģeneratoru drīkst izmantot tikai tam paredzētajam mērķim. Jebkāda cita veida izmantošana tiek uzskatīta par ļaunprātīgu izmantošanu.

### 5.1 Darba režīms S1 (nepārtraukta darbība)

Ģeneratoru var nepārtraukti darbināt ar sadaļā "Tehniskie dati" norādīto (S1) jaudu.

### 5.2 Darbības režīms S2 (pagaidu darbība)

Ģeneratoru var īslaicīgi darbināt ar sadaļā "Tehniskie dati" norādīto (S2) jaudu.

Pēc tam ģenerators uz brīdi jāaptur, lai novērstu tā pārkaršanu.

## 6. TEHNISKIE DATI

Skatīt tehnisko lapu (atsevišķs dokuments).

Sadaļā "Tehniskie dati" norādītie skaņas jaudas līmeņa (LWA) un skaņas spiediena līmeņa (LpA) skaitļi ir emisijas līmeņi, un tie ne vienmēr ir droši darba līmeņi. Lai gan pastāv korelācija starp emisijas un iedarbības līmeņiem, to nevar ticami izmantot, lai noteiktu, vai ir vai nav vajadzīgi papildu piesardzības pasākumi. Faktori, kas ietekmē darba ņēmēju faktisko trokšņa iedarbības līmeni, ir darba telpas raksturojums, citi trokšņa avoti u. c., t. i., mašīnu skaits un citi blakus notiekošie procesi, kā arī laiks, cik ilgi operators ir pakļauts trokšņa iedarbībai. Pieļaujamais iedarbības līmenis dažādās valstīs var atšķirties. Tomēr šī informācija dod iespēju šīs iekārtas lietotājam labāk novērtēt bīstamību un risku.

Tehniskie dati var atšķirties atkarībā no tipa, un tie var tikt mainīti bez iepriekšēja brīdinājuma.

## 7. PĀRBAUDE PIRMS EKSPLUATĀCIJAS

Noņemiet iepakojuma materiālu un pārbaudiet, vai ir piegādātas visas preces. Novietojiet ģeneratoru uz stingras, līdzenas virsmas elektroiekārtas tuvumā un nodrošiniet pienācīgu ventilāciju.

Pirms ģeneratora nodošanas ekspluatācijā katru reizi veiciet šīs pirmspārbaudes:

### 7.1 Vizuālā pārbaude

- Pārbaudiet ģeneratoru uz līdzenas virsmas ar apstādinātu dzinēju.
- Atvienojiet visas elektroiekārtas, kas, iespējams, jau ir pieslēgtas ģeneratoram.
- Pārliecinieties, ka ģeneratoram ir pietiekama ventilācija un tas var darboties drošā stāvoklī (skat. nodaļu "Drošības instrukcijas").
- Pārbaudiet, vai aizdedzes kabelis ir piestiprināts pie aizdedzes sveces.
- Veiciet vizuālu pārbaudi, lai konstatētu bojājumus.
- Pārliecinieties, ka visi aizsargi ir uzstādīti.
- Apskatiet dzinēju no visām pusēm un no apakšas, lai konstatētu eļļas vai degvielas noplūdes pazīmes.
- Pārliecinieties, ka ir pieslēgtas akumulatora spailes.



**PIEZĪME.**

**Neekspluatējiet šo ģeneratoru, kad noņemti riteņi un/vai gumijas kājas. Pārliecinieties, ka gumijas kājas ir pareizi uzstādītas un riteņi ir piestiprināti asij.**

### 7.2 Pārbaudiet motoreļļas līmeni (2. att.)

- Pārbaudiet motoreļļas līmeni, izmantojot eļļas līmeņa mērītāju (10. elements).
- Pārbaudot eļļas līmeni, neaizskrūvējiet eļļas uzpildes vāciņu.
- Ja nepieciešams, iepildiet ieteikto eļļu līdz maksimālajai robežai.

**PIEZĪME.**

**Lietojot neattīrošu eļļu vai 2-taktu motoreļļu, var saīsināt dzinēja ekspluatācijas laiku.**

**Izmantojiet tikai tīru 4 taktu dzinēja eļļu (15W40 vai 5W30, ja temperatūra ir zemāka par 0°C).**

Izlietoto motoreļļu utilizējiet videi nekaitīgā veidā. Utilizējiet to saskaņā ar vietējos noteikumos paredzētajām metodēm.

Neizmetiet to atkritumos vai neizlejiet uz zemes.

### 7.3 Pārbaudiet degvielas līmeni

- Pārbaudiet degvielas līmeni tvertnes indikatorā (1. elements).
- Pirms degvielas uzpildes aizgrieziet degvielas krānu (16. elements).
- Ja degvielas līmenis ir zems, iepildiet degvielu.
- Pēc uzpildes cieši aizgrieziet degvielas tvertnes vāciņu (2. elements).
- Pirms dzinēja iedarbināšanas rūpīgi noslaukiet izlijušo degvielu.

**UZMANĪBU!**

**Izmantojiet tikai *bezsvina degvielu* (E10).**

**Neizmantojiet maisījumu.**

**BRĪDINĀJUMS!**

**Uzmanieties, lai degvielā neiekļūtu putekļi, netīrumi, ūdens vai citi svešķermeņi.**

## 8. NODOŠANA EKSPLUATĀCIJĀ

Ģenerators tiek piegādāts bez ekspluatācijas šķidrumiem, piemēram, degvielas vai motoreļļas.

Pirms pirmās iedarbināšanas dzinējs jāpiepilda ar eļļu.

### 8.1 Riteņu montāža (3. att. )

- Paņemiet vienu bultskrūves galu (25. elements) un caur caurumu ievietojiet to rāmī.
- Nostipriniet bultskrūvi, piestiprinot uzgriezni un paplāksni pretējā galā.
- Uzbīdiet uzmavu uz pretējā bultskrūves gala (25. elements).
- Aiz uzmavas uzlieciet riteni.
- Uzlieciet uz bultskrūves paplāksni un piestipriniet to ar uzgriezni.
- Atkārtojiet tās pašas darbības, lai uzmontētu riteni kreisajā pusē.

**PIEZĪME.**

**Riteņi ir jāpiepumpē, jo tie ir nosūtīti ar zemāku spiedienu (maks. spiediens 3 bar/0,3 MPa).**

### 8.2 Gumijas kāju montāža (4. att. )

- Turiet kāju (19. elements) pret rāmi, kā redzams attēlā.
- Cauri caurumam rāmī un kājas caurumā ievietojiet bultskrūvi.
- Piestipriniet bultskrūvi, pievienojot uzgriezni.
- Atkārtojiet tās pašas darbības pārējām trim bultskrūvēm un uzgriežņiem.

### 8.3 Transportēšanas roktura montāža (5. att. )

- Novietojiet pārnēsāšanas rokturi (18. elements) tam paredzētajā vietā uz rāmja.
- Ar bultskrūvēm un divām paplāksnēm piestipriniet rokturi rāmim, kā redzams attēlā. 5.
- Lietotājs var pielāgot pārnēsāšanas roktura pozīciju, atlaižot pogu un pagriežot pārnēsāšanas rokturi (18. elements) horizontālā pozīcijā.

## 8.4 Akumulatora montāža (6. att. )

### BRĪDINĀJUMS!

**Akumulatora pieslēgvietas, spailes un saistītās daļas satur svinu un svina savienojumus. Pēc darba ar šiem priekšmetiem rūpīgi nomazgājiet rokas.**

Transportēšanas laikā akumulators ir bijis atvienots. Veiciet šo darbību, kad ģenerators ir izslēgts. Akumulatora uzstādīšanai veicamās darbības skatiet zemāk:

- Nosakiet akumulatora atrašanās vietu un tā turētāja siksnu; turētāja siksna ir aprīkota ar vienu vai divām bultskrūvēm, lai turētu akumulatoru vietā.
- Uzstādiet akumulatoru, pielūkojiet, lai tas tiek izdarīts pareizi, piestiprinot to ar turētāja siksnu.
- Sākumā pievienojiet akumulatora pozitīvo (+) vadu pie akumulatora pozitīvās (+) spailes (abi sarkanā krāsā), cieši pievelkot skrūvi.
- Pēc tam pievienojiet akumulatora negatīvo (–) kabeli (melns) pie akumulatora negatīvās (–) spailes (zila) un cieši pievelciet skrūvi.
- Pārliecinieties, ka akumulatora turētāja lente ir nospriegota.
- Nekad neekspluatējiet ģeneratoru bez akumulatora turētāja siksnas, jo citādi var dzinēja un ģeneratora darbība var būt ļoti neefektīva.

## 8.5 Zemējums (1.a attēls )

Korpusam jābūt savienotam ar zemi, lai izlādētu statisko elektrību.

- savienojiet vienu kabeļa galu ar ģeneratora zemējuma savienojumu (6. elements),
- savienojiet tā paša kabeļa otru galu ar ārējo zemējumu (piemēram, zemējuma stieni).

### PIEZĪME.

**Izmantojiet pietiekamas strāvas jaudas zemējuma vadu.**

**Zemējuma vada diametrs: 0,12 mm (0,005 collas) uz ampēru, piem.: 10 ampēri – 1,2 mm (0,055 collas).**

## 8.6 Dzinēja iedarbināšana (reversīvais starteris)

Lai iedarbinātu dzinēju ar vilkšanas auklu, veiciet šādas darbības:

Nepievienojiet elektrisko instrumentu vai ierīci pirms motora iedarbināšanas.

- Atveriet degvielas krānu ( 7.a att. – 16. elements), pagriežot to uz leju.
- Pārvietojiet elektrisko starteri ( 8. att. – 15. elements) pozīcijā “IESLĒGTS”.
- Pārvietojiet droseļvārsta sviru ( 9.a att. – 13. elements) pozīcijā IØI.
- Iedarbiniet dzinēju ar vilkšanas auklu ( 10. att. – 14. elements), spēcīgi pavelkot rokturi. Ja motors neieslēdzas, vēlreiz pavelciet rokturi.
- Pēc dzinēja iedarbināšanas pabīdiet droseļvārsta sviru (13. elements) atkal atpakaļ (9.b att.).

### UZMANĪBU!

**Uzvelciet aizsargcimdus, kad sākat darbu ar vilkšanas auklu. Ieslēdzoties dzinējam, tas var pēkšņi dot atsitienu, kā rezultātā var tikt traumētas rokas.**

### PIEZĪME.

**Vienmēr lēnām pavelciet vilkšanas auklu līdz brīdim, kad sajūtat sākotnējo pretestību, pēc tam pavelciet to ātri, lai iedarbinātu dzinēju.**

**Neļaujiet vilkšanas auklai brīvi ietīties atpakaļ.**

## 8.7 Dzinēja iedarbināšana (elektriskais starteris)

Lai iedarbinātu dzinēju ar elektrisko starteri, veiciet šādas darbības:

- Nepievienojiet elektriskos instrumentus vai ierīces pirms motora iedarbināšanas.
- Pārbaudiet akumulatora spriegumu. Spriegums nedrīkst būt mazāks par 12 V. Ja akumulatora spriegums ir mazāks par 12 V, pirms ģeneratora darbināšanas attiecīgi uzlādējiet akumulatoru.
- Pārvietojiet droseļvārsta sviru ( 9.a att. – 13. elements) pozīcijā IØI.
- Atveriet degvielas krānu ( 7.a att. – 16. elements), pagriežot to uz leju.
- Ar atslēgu pagrieziet elektrisko starteri (15. elements) pozīcijā "IEDARBINĀT", līdz motors ieslēdzas ( 11.a att.).
- Pēc dzinēja iedarbināšanas pabīdiet droseļvārsta sviru (13. elements) atkal atpakaļ (9.b att.).

### BRĪDINĀJUMS!

**Nepievienojiet elektriskos instrumentus vai ierīces pirms motora iedarbināšanas.**

**Nekad nelietojiet ģeneratoru telpās vai slēgtās vietās, piemēram, garāžās, puspagrabos un pagrabos.**

### BRĪDINĀJUMS!

**Ja ģenerators atrodas slēgtā telpā, atvērti logi un durvis var NENOVĒRST CO (oglekļa monoksīda) uzkrāšanos.**

**Neizmantojiet ģeneratoru ārpus telpām, ja tas ir novietots tuvu durvīm, logiem un ventilācijas atverēm var radīt CO iekļūšanu un uzkrāšanos dzīvojamās telpās.**

### PIEZĪME.

**Ja jums vai citiem cilvēkiem parādās saindēšanās ar oglekļa monoksīdu (CO) simptomi (tie var būt, piemēram, reibonis, galvassāpes, slikta dūša, miegainība):**

1) **nekavējoties dodieties svaigā gaisā un meklējiet medicīnisko palīdzību;**
2) **neatgriezieties zonā, kamēr apmācīts un atbilstoši aprīkots personāls to nav atzinis par drošu.**

## 8.8 Darbarīku vai ierīču pieslēgšana ģeneratoram

- Pieslēdziet rozetēm iekārtu, ko vēlaties izmantot (3. elements).
- Šīs ligzdas var noslogot nepārtraukti (atbilstoši S1 vērtībai) un īslaicīgi (atbilstoši S2 vērtībai).
- S1 un S2 vērtības skatiet sadaļā "Tehniskie dati".

### BRĪDINĀJUMS!

**Nepieslēdziet ģeneratoru mājas elektrotīklam, jo tas var sabojāt pašu ģeneratoru vai citas mājās esošās elektroierīces.**

**Nesavienojiet ģeneratoru paralēli ar citiem ģeneratoriem.**

### PIEZĪME.

**Dažām elektroierīcēm (motorzāģi, urbji u. c.) var būt lielāks enerģijas patēriņš, ja tās tiek izmantotas sarežģītos apstākļos.**

## 8.9 12 V DC spailes (tikai SG 4200B)

DC spailes drīkst izmantot **TIKAI**12 voltu auto akumulatoru uzlādei.

12 V DC spailes (5. elements) ir sarkanā krāsā, lai varētu identificēt pozitīvo (+) spaili, un melnā krāsā, lai varētu identificēt negatīvo (–) spaili.

### BRĪDINĀJUMS!

**Lai novērstu dzirksteles rašanās iespēju akumulatora tuvumā, vispirms uzlādes kabeli pievienojiet ģeneratoram un pēc tam akumulatoram. Pēc pabeigšanas vispirms atvienojiet kabeļu spailes no akumulatora.**

**Pirms uzlādes kabeļa skavu pievienošanas akumulatoram, kas ir uzstādīts transportlīdzeklī, atvienojiet transportlīdzekļa akumulatora kabeli. Pēc tam, kad uzlādes kabeļa skavas ir pilnībā noņemtas, atkārtoti pievienojiet transportlīdzekļa akumulatora kabeli. Šī procedūra novērsīs īssavienojuma un dzirksteļu rašanās iespēju, ja nejauši saskaroties ar akumulatora spaili un transportlīdzekļa rāmi vai virsbūvi.**

**12 V akumulatora uzlāde:**

- Pievienojiet uzlādes kabeļus (22. elements) ģeneratora 12 V DC spailēm (5. elements), ievērojot pareizu polaritāti (akumulatora pozitīvo (+) kabeli ģeneratora sarkanajai spailei, un akumulatora negatīvo (–) ģeneratora melnajai spailei).
- Pievienojiet akumulatora skavas uzlādei, izmantojot tādas pašas polaritātes krāsas, kas izmantotas ģeneratora savienotājos (akumulatora pozitīvo (+) kabeli sarkanajai skavai, un akumulatora negatīvo (–) kabeli melnajai skavai).
- Kad viss ir pabeigts, **vispirms atvienojiet kabeļu skavas pie akumulatora.**.

### UZMANĪBU!

**Nemēģiniet iedarbināt automašīnas dzinēju, kamēr ģenerators joprojām ir pievienots akumulatoram. Šāda rīcība var izraisīt ģeneratora bojājumus.**

### UZMANĪBU!

**Pievienojiet akumulatora pozitīvo spaili pozitīvajam uzlādes kabelim. Pārliecinieties, ka lādēšanas kabeļi nav savienoti otrādi, jo tas var radīt nopietnus bojājumus gan ģeneratoram, gan akumulatoram.**

## 8.10 Dzinēja izslēgšana

- Pirms ģeneratora izslēgšanas ļaujiet tam īsu brīdi darboties bez instrumentiem vai ierīcēm, lai tas varētu atdzist.
- Pārvietojiet elektrisko starteri (15. elements) pozīcijā "IZSLĒGTS" (11.b attēls ).
- Aizveriet degvielas krānu (7.b attēls ).

## 8.11 Rozešu pārslodzes izslēdzējs

**Svarīgi!** Ģenerators ir aprīkots ar pārslodzes izslēdzēju.

Tādējādi tiek izslēgtas rozetes (3/4 elementi). Varat restartēt rozetes (3/4 elementi), nospiežot pārslodzes izslēdzēju (7a/7b elementi).

**Svarīgi!** Ja tā notiek, samaziniet no ģeneratora ņemto elektrības jaudu vai atvienojiet ģeneratoram pieslēgtos bojātos rīkus vai ierīces.

Pārslodzes gadījumā 12 V savienojums tiek izslēgts (tikai SG 4200B). Nospiežot pārslodzes slēdzi (7.c elements), 12 V savienojumu var atkal ekspluatēt.

Ja nepieciešams remonts, sazinieties ar klientu apkalpošanas centru.

# 9. TĪRĪŠANA, APKOPE UN GLABĀŠANA

Pirms apkopes vai apkalpošanas darbu veikšanas izslēdziet ģeneratoru un atvienojiet instrumentu vai ierīces.

- Nekavējoties izslēdziet ģeneratoru un sazinieties ar servisu:
  a) neparastas vibrācijas vai trokšņa gadījumā;
  b) ja šķiet, ka motors ir pārslogots vai tam ir aizdedzes izlaidumi.

## 9.1 Tīrīšana

Uzturiet visu ģeneratoru pēc iespējas tīrāku no netīrumiem un putekļiem.

Katru reizi, kad esat pabeidzis ģeneratora lietošanu (pēc tam, kad tas ir atdzisis), notīriet ģeneratoru.

Iekārtu regulāri tīriet ar mitru drānu un maigām ziepēm. Nelietojiet tīrīšanas līdzekļus vai šķīdinātājus; tie var sabojāt iekārtas plastmasas detaļas. Pārliecinieties, ka ģeneratorā nevar iekļūt ūdens.

## 9.2 Gaisa filtrs (attēls 12)

Regulāri tīriet gaisa filtru un, ja nepieciešams, nomainiet to.

- Atveriet abus fiksatorus un noņemiet gaisa filtra vāku.
- Izņemiet filtra elementus.
- Elementu tīrīšanai neizmantojiet abrazīvus mazgāšanas līdzekļus vai benzīnu.
- Notīriet elementus, piesitot tiem pie līdzenas virsmas. Ja nepieciešams, vispirms notīriet ar ziepjūdeni, pēc tam noskalojiet ar tīru ūdeni un nosusiniet.
- Salieciet apgrieztā secībā.

**UZMANĪBU!**

**Nekad neiedarbiniet dzinēju bez gaisa filtra elementa. Ja caur karburatoru dzinējā nonāk tādi piesārņotāji kā putekļi un netīrumi, dzinējs ātri nolietojas.**

## 9.3 Aizdedzes svece (attēls 13)

Pēc 20 stundu ekspluatācijas pārbaudiet, vai aizdedzes svece (26. elements) nav netīra un nokvēpusi, un vajadzības gadījumā notīriet ar vara drāšu suku. Pēc tam veiciet aizdedzes sveces apkopi pēc katrām 100 ekspluatācijas stundām.

- Noņemiet aizdedzes sveces nodalījumu, to pagriežot.
- Izņemiet aizdedzes sveci ar komplektā iekļauto aizdedzes sveces atslēgu.
- Salieciet apgrieztā secībā.

## 9.4 Eļļas maiņa (attēli 14-17)

Motoreļļu vislabāk mainīt, kad dzinējs ir darba temperatūrā.

- Izmantojiet tikai motoreļļu (15W40, un, ja gaisa temperatūra ir zemāka par 0°C, izmantojiet 5W30).
- Novietojiet ģeneratoru uz nedaudz slīpas virsmas, lai eļļas izlaišanas aizbāznis būtu zemākajā galā.
- Atveriet eļļas uzpildes aizbāzni (10. elements).
- Atveriet eļļas izlaišanas aizbāzni (14. att. – 9. elements) un ļaujiet eļļai no silta dzinēja iztecēt savākšanas traukā (15. att. ).
- Kad eļļa iztecējusi, aizveriet eļļas izlaišanas aizbāzni (16. att.) un atkal novietojiet ģeneratoru uz līdzenas virsmas.
- Iepildiet motoreļļu līdz eļļas mērstieņa augšējai atzīmei (17. att. ).
- Izlietoto eļļu utilizējiet pareizi.

**PIEZĪME.**

**Lai pārbaudītu eļļas līmeni, neieskrūvējiet mērstieni, vienkārši ievietojiet to līdz vītnei.**

Izlietoto eļļu pareizi utilizējiet, nogādājot to savākšanas punktā. Lielākā daļa degvielas uzpildes staciju, remontdarbnīcu un pārstrādes centru bez maksas pieņem nolietoto eļļu. Nolietotajai eļļai nepievienojiet antifrīzu vai transmisijas šķidrumu. Uzglabāt nolietoto eļļu bērniem nepieejamā vietā un prom no aizdegšanās avotiem.

## 9.5 Izslēdzējs eļļas trūkuma dēļ

Izslēgšanās eļļas trūkuma dēļ (11. elements) funkcija reaģēs, ja eļļas daudzums motorā būs nepietiekams. Šādā gadījumā nebūs iespējams iedarbināt dzinēju vai arī tas pēc īsa brīža tiks automātiski izslēgts. To nevarēs no jauna iedarbināt, kamēr nebūs pielieta eļļa (skatīt punktu "Eļļas maiņa").

## 9.6 Akumulatora nomaiņa

Veiciet šo darbību, kad ģenerators ir izslēgts.

- Identificējiet akumulatora negatīvo (–) kabeli, kas marķēts melnā krāsā, un atskrūvējiet to.
- Identificējiet akumulatora pozitīvo (+) kabeli, kas marķēts sarkanā krāsā, un atskrūvējiet arī to.

### BRĪDINĀJUMS!

**Pielūkojiet, lai vispirms atskrūvētu negatīvo un pēc tam pozitīvo, lai novērstu elektriskās strāvas triecienu.**

**Nepieskarieties vienlaicīgi akumulatora pozitīvajai un negatīvajai pieslēgvietai.**

- Akumulatora turētāja siksna ir aprīkota ar vienu vai divām skrūvēm, kas to notur vietā, atskrūvējiet un noņemiet to.
- Noņemiet izlādējušos akumulatoru un uzstādiet jauno, ievērojot tādu pašu pozīciju, kā iepriekšējam.
- No jauna pieslēdziet akumulatora kabeļus, šoreiz sākot ar pozitīvo un pēc pieslēdzot negatīvo.
- Piestipriniet jauno akumulatoru, izmantojot turētāja siksnu.
- Nolietoto akumulatoru utilizējiet savākšanas centrā, kā to nosaka vietējie noteikumi. Nolietoto akumulatoru neutilizējiet apkārtējā vidē (skatīt arī nodaļu "Utilizācija un pārstrāde").

### UZMANĪBU!

**Akumulators satur skābi, apejieties ar to uzmanīgi.**

## 9.7 Uzglabāšana

Ģeneratora ilgtermiņa uzglabāšanai nepieciešams ievērot dažas preventīvas procedūras, lai to pasargātu pret kvalitātes zudumu.

- Izslēdziet ģeneratoru
- Izlaidiet visu degvielu no tvertnes atbilstošā apstiprinātā traukā.
- Pārliecinieties, ka degvielas krāns (16. elements) ir pozīcijā "IZSLĒGTS" (skatīt 7.b att. ).
- Atdzesējiet ģeneratoru.
- Izņemiet aizdedzes sveci.
- Glabājiet dzinēju drošā, sausā un vēdināmā vietā apklātu, lai novērstu putekļu un gružu nokļūšanu uz ģeneratora.

**Svarīgi!** **Neiztukšojiet degvielas tvertni slēgtās telpās. Šīs darbības laikā nedrīkst smēķēt vai radīt atklātas liesmas. Degvielas izgarojumi var izraisīt sprādzienus un ugunsgrēku.**

### SVARĪGI!

Nekad neglabājiet ģeneratoru atklātā veidā ārpus telpām.

### BRĪDINĀJUMS!

**Noteiktos apstākļos degviela var kļūt viegli uzliesmojoša un sprādzienbīstama. Ļoti svarīgi ir izvairīties no degvielas uzglabāšanas karstuma avotu tuvumā.**

## 9.8 Rezerves daļu pasūtīšana:

Pasūtot rezerves daļas, lūdzu, norādiet šādus datus:

- Ģeneratora tips.
- Ģeneratora izstrādājuma numurs.

## 10. ATKRITUMU APGLABĀŠANA UN PĀRSTRĀDE

Ierīce tiek piegādāta iepakojumā, lai novērstu bojājumus transportēšanas laikā. Šis iepakojums ir izejviela, tāpēc to var izmantot atkārtoti vai atgriezt izejvielu sistēmā.

Ierīce un tās piederumi ir izgatavoti no dažādiem materiāliem, piemēram, metāla un plastmasas.



### INFORMĀCIJA ELEKTRISKO UN ELEKTRONISKO IEKĀRTU (EEE) LIETOTĀJIEM.

Lūdzu, ņemiet vērā, ka šī informācija ir sniegta, lai nodrošinātu atbilstību EEIA direktīvas juridiskajām prasībām un veicinātu atbildīgu un videi draudzīgu apglabāšanas praksi:

Uz iekārtas vai tās iepakojuma esošais pārsvītrotās atkritumu urnas simbols nozīmē, ka, beidzoties produkta derīguma termiņam, tas jāsavāc atsevišķi no citiem atkritumiem.




### INFORMĀCIJA LIETOTĀJIEM PAR AKUMULATORU.

Lūdzu, ņemiet vērā, ka šī informācija ir sniegta, lai nodrošinātu atbilstību Direktīvas 2006/66/EK par baterijām un akumulatoriem un bateriju un akumulatoru atkritumiem juridiskajām prasībām un veicinātu atbildīgu un videi draudzīgu apglabāšanas praksi.

Pārsvītrotā atkritumu urna uz akumulatoriem norāda, ka pēc produkta lietderīgās lietošanas laika beigām tas ir jāsavāc atsevišķi no citiem atkritumiem, lai nodrošinātu pienācīgu apstrādi un pārstrādi. Akumulatoriem papildus simbolam ir norādīti arī attiecīgo metālu ķīmiskie simboli: dzīvsudrabs (Hg), svins (Pb) un kadmijs (Cd), ja akumulators satur vairāk nekā 0,0005 % dzīvsudraba, 0,004 % svina vai 0,002 % kadmija.

- Lietotājiem, kas vēlas atbrīvoties no iekārtas, jānodrošina tās nogādāšana vietējo iestāžu noteiktajās dalītās savākšanas vietās vai jāizmanto alternatīvas iespējas saskaņā ar vietējiem noteikumiem.
- Pareiza iekārtu utilizācija palīdz novērst iespējamo nelabvēlīgo ietekmi uz vidi un cilvēku veselību, ko var radīt nepareiza atkritumu apstrāde.
- Materiālu, no kuriem ir izgatavotas iekārtas, pārstrāde veicina dabas resursu saglabāšanu un samazina ietekmi uz vidi.
- Lietotājiem, kas neievēro EEIA direktīvas un Direktīvas 2006/66/EK par baterijām un akumulatoriem un bateriju un akumulatoru atkritumiem noteikumus, var piemērot sankcijas, kas paredzētas valsts tiesību aktos.

Papildu informāciju par EEIA direktīvas un Direktīvas 2006/66/EK par baterijām un akumulatoriem un bateriju un akumulatoru atkritumiem dalītās vākšanas sistēmām var saņemt vietējā pašvaldībā.

## 11. TRANSPORTĒŠANA

Veiciet šādas darbības, lai transportētu ģeneratoru:

- Izslēdziet ģeneratoru.
- Ļaujiet ģeneratoram atdzist.
- Aizveriet degvielas krānu (7.b attēls ).

Lai nodrošinātu drošu šī ģeneratora pārvietošanu, pārliecinieties, ka **pie katra pārnēsāšanas roktura ir vismaz viens cilvēks** (21. elements).

### BRĪDINĀJUMS!

**Nedarbiniet ģeneratoru, kamēr tas atrodas uz transportlīdzekļa. Noņemiet ģeneratoru no transportlīdzekļa un izmantojiet to labi vēdinātā vietā.**

**Izvairieties novietot ģeneratoru uz transportlīdzekļa tiešos saules staros. Ilgstoša ģeneratora atstāšana slēgtā transportlīdzeklī var izraisīt degvielas iztvaikošanu augstās temperatūras dēļ, kas var izraisīt sprādzienu.**

**Ja ģeneratora nostiprināšanai transportēšanas laikā izmantojat troses vai stiprinājuma siksnas, kā stiprinājuma punktus izmantojiet tikai rāmja stieņus. Nepiestipriniet virves vai siksnas pie ģeneratora korpusa vai roktura daļas.**

## 12. PROBLĒMU NOVĒRŠANA

| KĻŪDA | CĒLONIS | RISINĀJUMS |
|---|---|---|
| Dzinēju nevar iedarbināt | 1. Izslēgšanas sistēma eļļas trūkuma dēļ nav reaģējusi<br>2. Aizdedzes sveces nepareiza darbība<br>3. Nav degvielas<br>4. Pārāk zems akumulatora spriegums | 1. Pārbaudiet eļļas līmeni, pielejiet motoreļļu<br>2. Notīriet vai nomainiet aizdedzes sveci (attālums starp elektrodiem 0,6–0,7 mm).<br>3. Degvielas uzpildīšana / degvielas krāna pārbaude<br>4. Uzlādējiet akumulatoru |
| Ģeneratoram ir pārāk mazs spriegums vai tā nav vispār | 1. Bojāts kontrolieris vai kondensators<br>2. Ir ieslēdzies pārslodzes izslēdzējs<br>3. Gaisa filtrs ir netīrs | 1. Sazinieties ar savu izplatītāju<br>2. Iedarbiniet ķēdes pārtraucēju un samaziniet slodzi<br>3. Iztīriet vai nomainiet filtru |

## 13. TEHNISKĀS APKOPES GRAFIKS

Tehniskās apkopes grafika mērķis ir uzturēt ģeneratoru vislabākajā ekspluatācijas stāvoklī.
Lūdzu, pārbaudiet vai veiciet apkopi, kā norādīts nākamajā tabulā.

| Regulārās apkopes periods. Veiciet katru norādīto mēnesi vai darba stundu intervālu, atkarībā no tā, kas notiek vispirms. / ELEMENTS | | Katra lietošanas reize | Pirmais mēnesis vai 20 stundas. | Ik pēc 3 mēnešiem vai 50 stundām. | Ik pēc 6 mēnešiem vai 100 stundām. | Katru gadu vai ik pēc 200 stundām. |
|---|---|---|---|---|---|---|
| Dzinēja eļļa | Pārbaudiet līmeni | ● | | | | |
| | Nomainiet | | ● | | ● | |
| Gaisa attīrītājs | Pārbaudiet | ● | | | | |
| | Iztīriet | | | ● (1) | | |
| Aizdedzes svece | Pārbaudiet un noregulējiet | | | | ● | |
| | Nomainiet | | | | | ● |
| Dzirksteļu aizturētājs | Iztīriet | | | | ● | |
| Vārstu klīrenss | Pārbaudiet un noregulējiet | | | | | ● (2) |
| Sadegšanas kamera | Iztīriet | Pēc katrām 300 stundām. (2) | | | | |
| Degvielas tvertne un filtrs | Iztīriet | | | | ● (2) | |
| Degvielas caurule | Pārbaudiet | Reizi 2 gados (ja nepieciešams, nomainiet) (2) | | | | |

**Piezīme.**

1. Veiciet apkopi biežāk, ja izmantojat izstrādājumu putekļainās vietās.
2. Šo elementu apkope jāveic servisa dīlerim, apkopes procedūras skatīt rokasgrāmatā.

Šī tehniskās apkopes grafika neievērošana var izraisīt atteices, kas nav garantētas.



STANLEY®

**STANLEY® and the STANLEY logo are registered trademarks of Stanley Black & Decker Inc. and are used under licence. All rights reserved.**

**Imported and Distributed by:**
**FNA S.p.A. - Via L. Einaudi 6, Robassomero (TO) Italy**

9912842