PROSIMY O ZACHOWANIE KODU IDENTYFIKACYJNEGO

INSTRUKCJA MONTAŻU PL

SPECTRA

AM-SEU-600-70

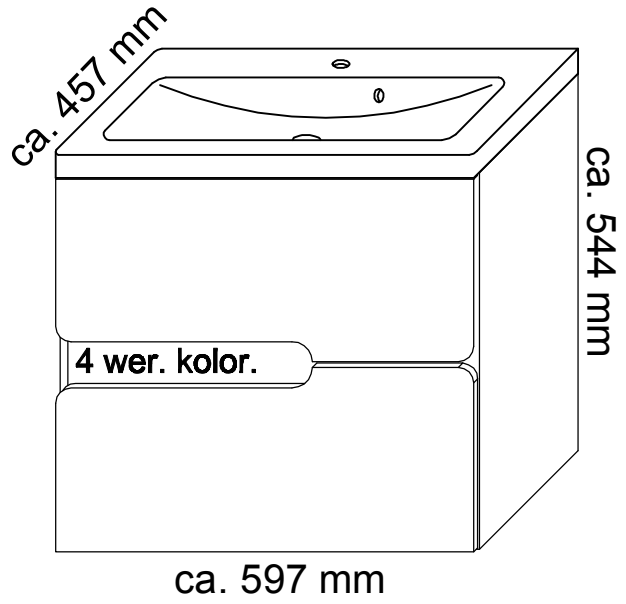

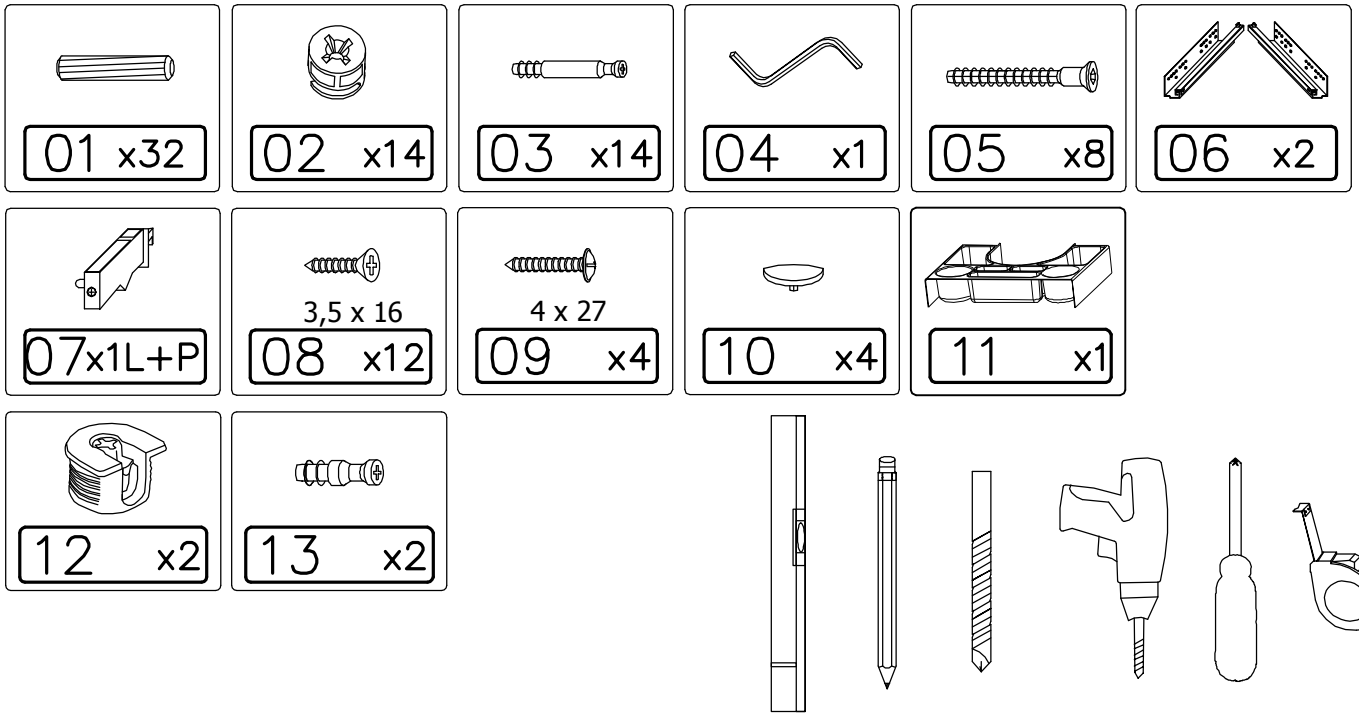
01 x32
02 x14
03 x14
04 x1
05 x8
06 x2
07x1L+P
3,5 x 16
08 x12
4 x 27
09 x4
10 x4
11 x1
12 x2
13 x2

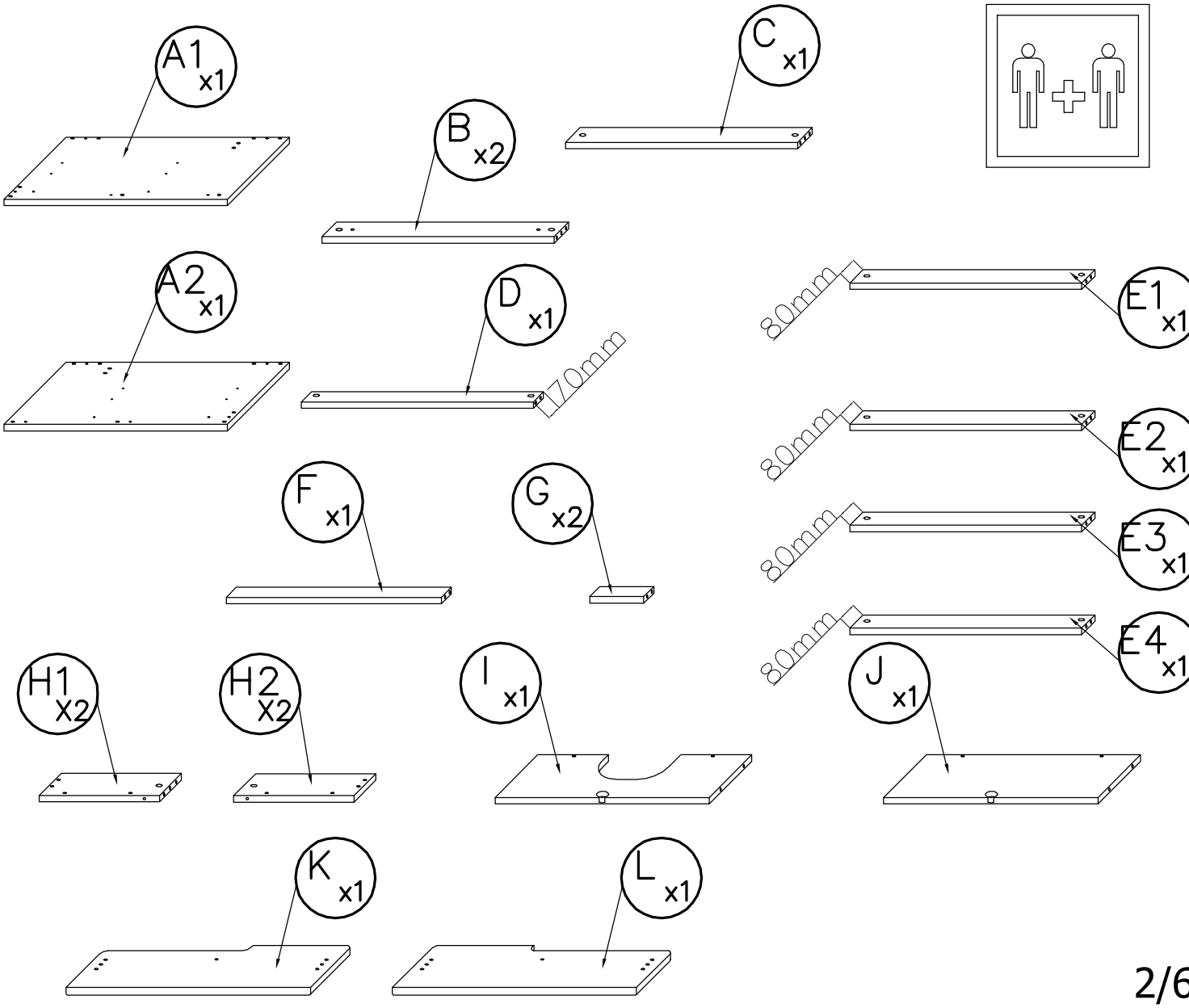
A1 x1
B x2
C x1
A2 x1
D x1
170mm
80mm
E1 x1
E2 x1
E3 x1
E4 x1
F x1
G x2
H1 X2
H2 X2
I x1
J x1
K x1
L x1

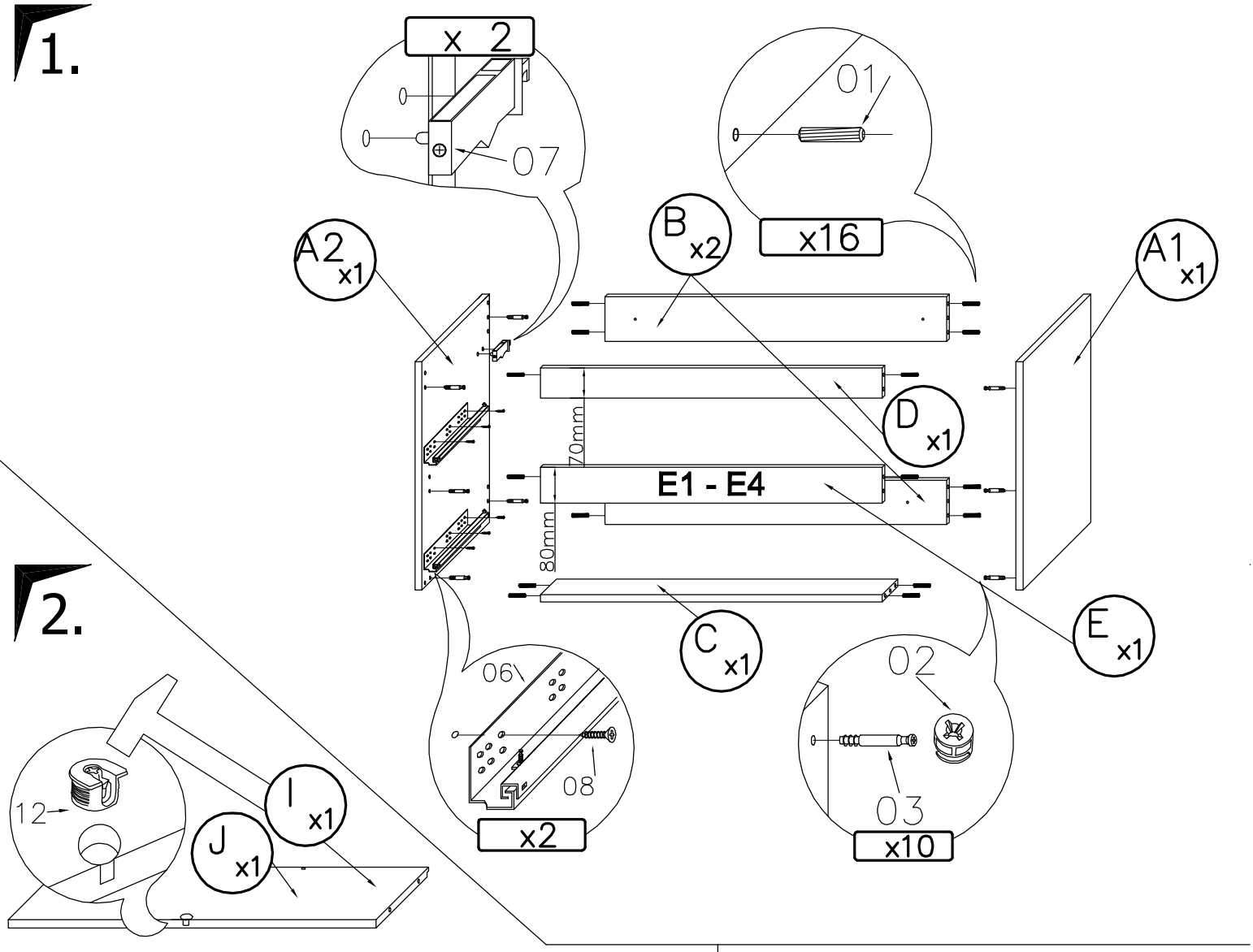
1.
x 2
07
01
x16
B x2
A2 x1
A1 x1
D x1
70mm
E1 - E4
80mm
C x1
E x1
2.
06
08
x2
02
03
x10
12
I x1
J x1

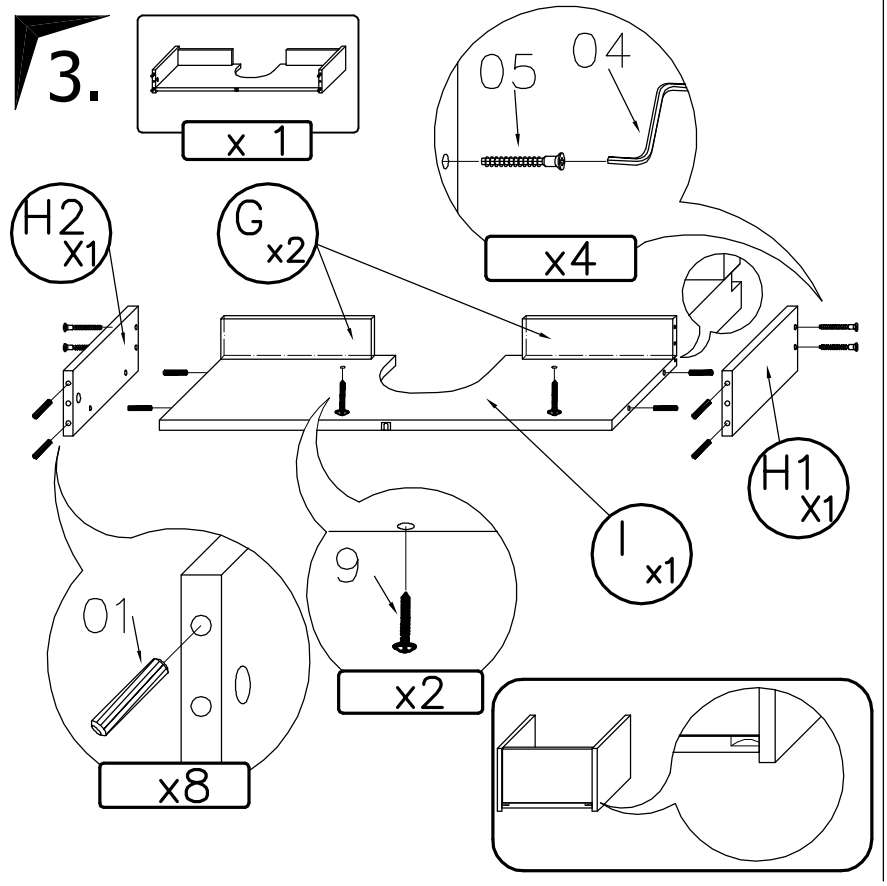
3.
x 1
05
04
x4
H2 x1
G x2
H1 x1
I x1
01
0
x8
9
x2

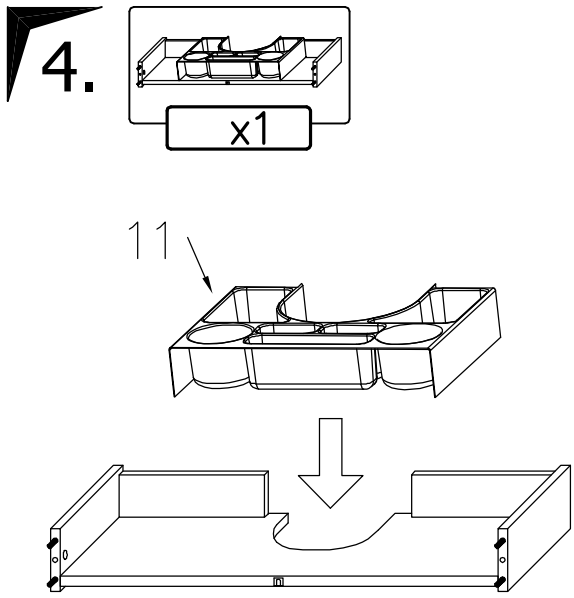
4.
x1
11

5.

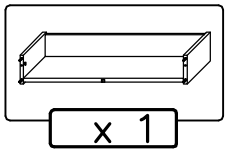
x 1

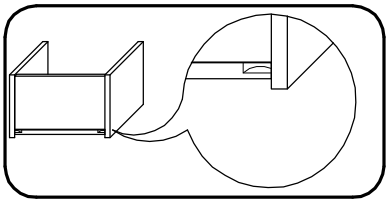

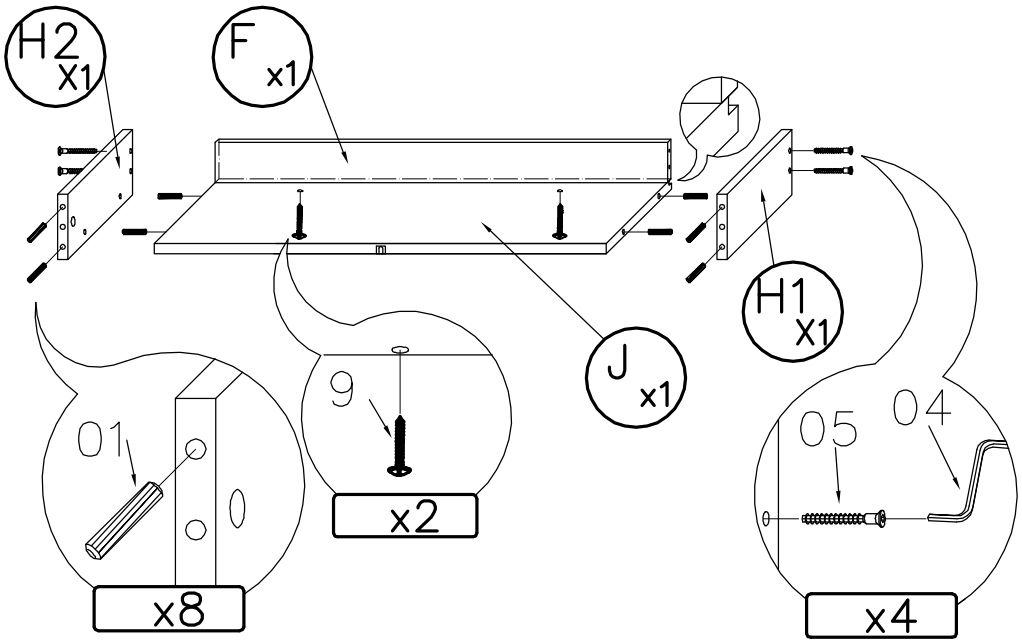
H2
x1
F
x1
H1
x1
J
x1
01
x8
9
x2
05
04
x4

6.

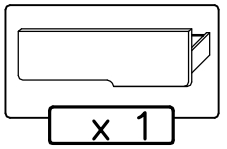
x 1

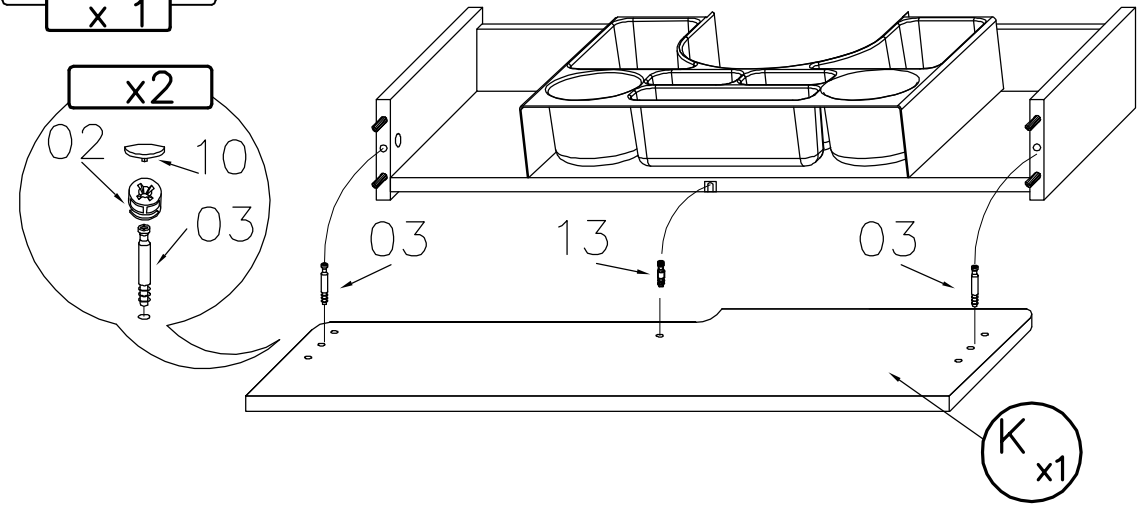
x2
02
10
03
03
13
03
K
x1

7.

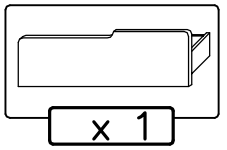
x 1

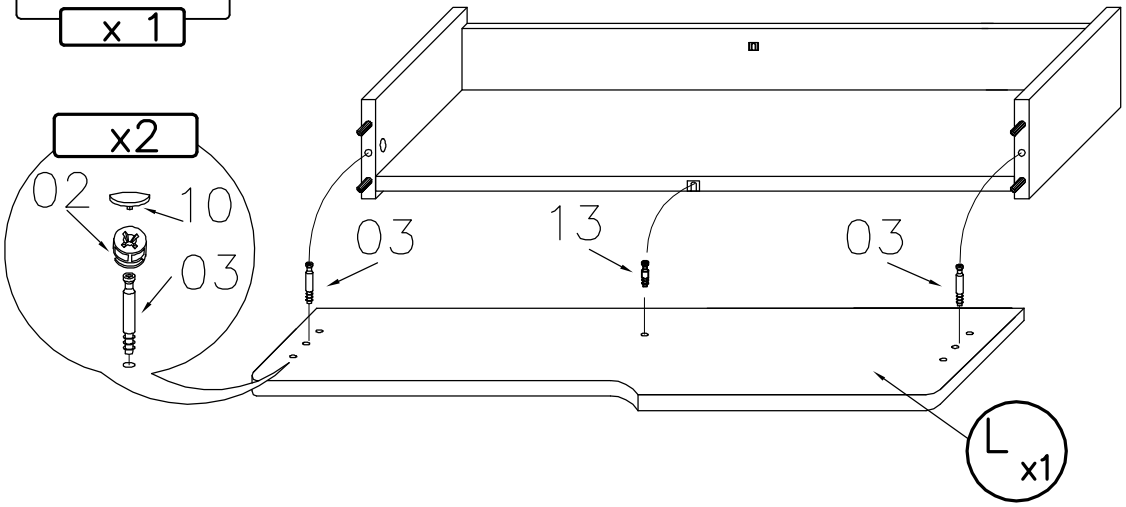
x2
02
10
03
03
13
03
L
x1

8.

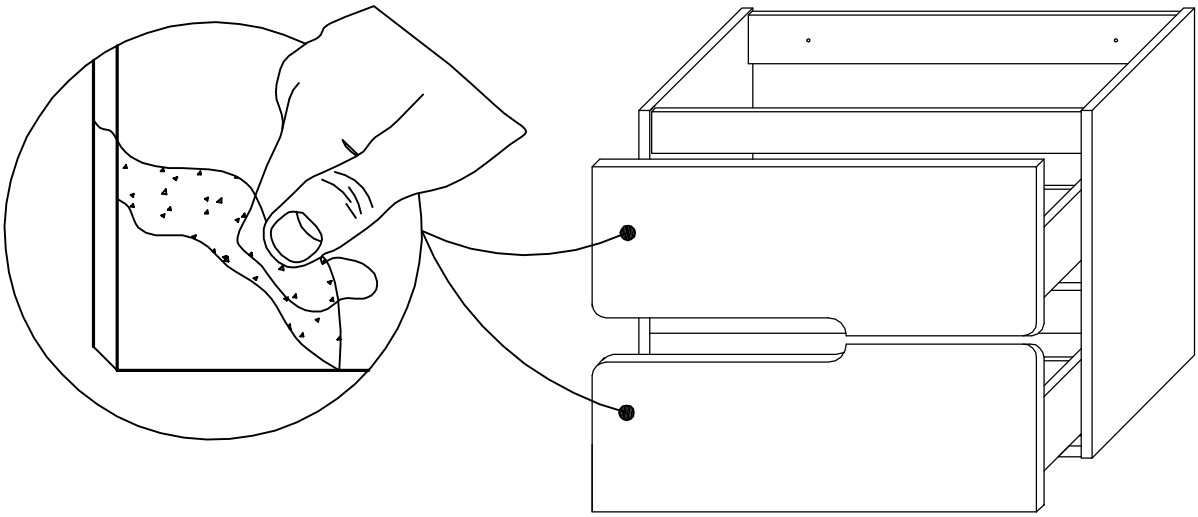

9.

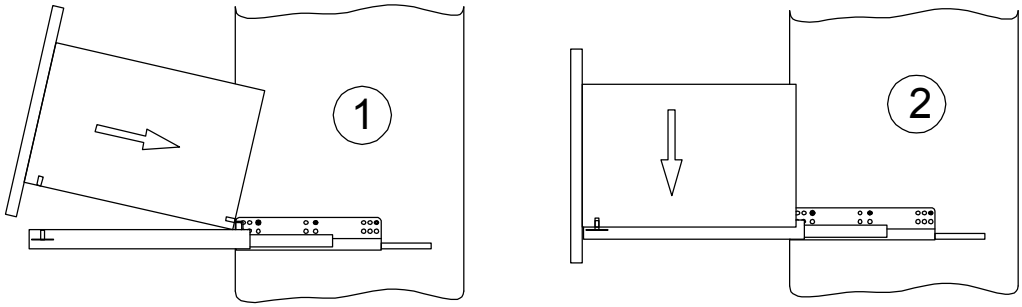

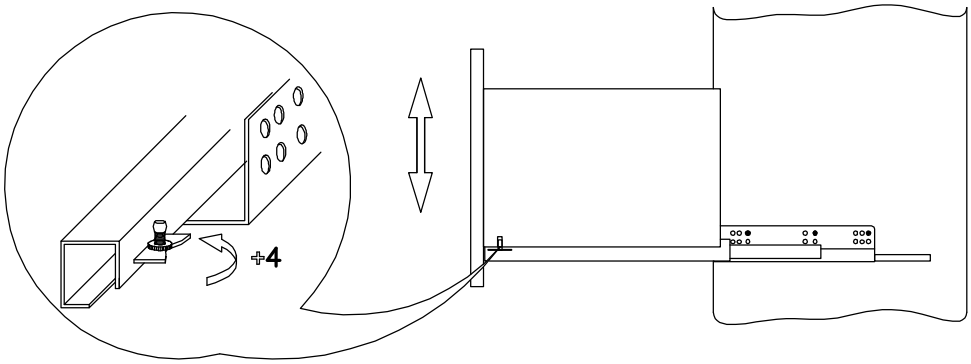

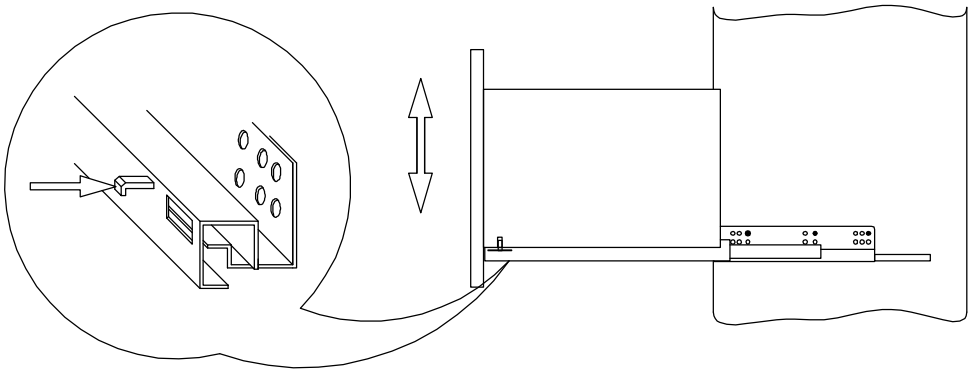

10.

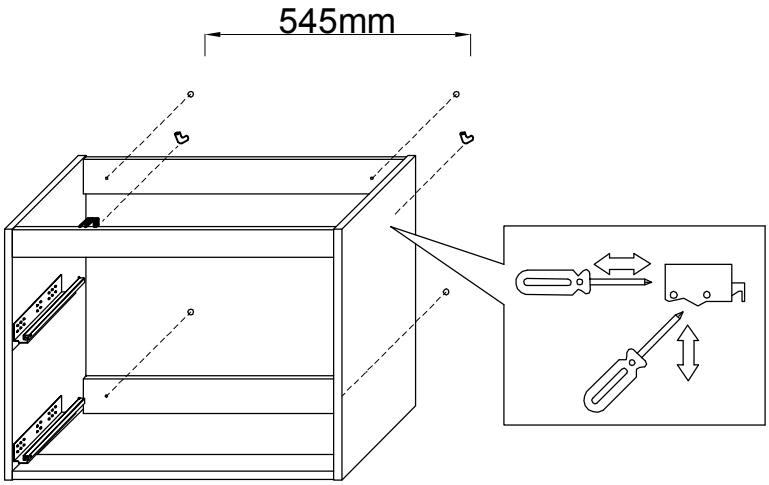

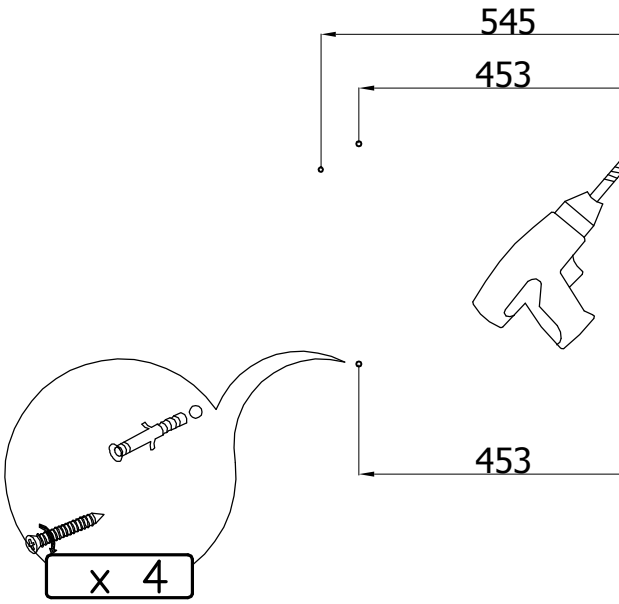

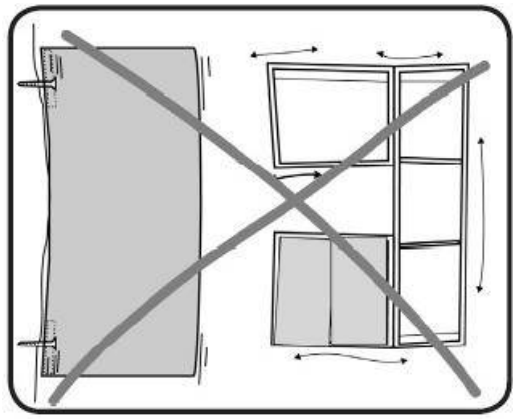

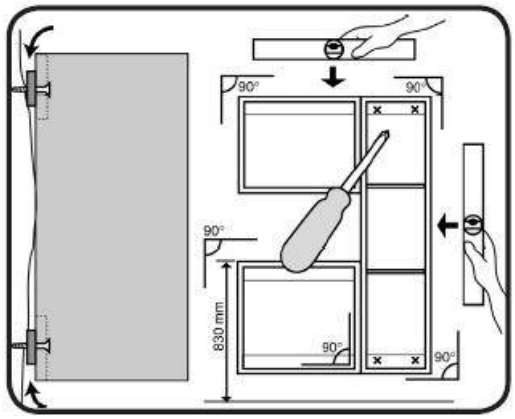

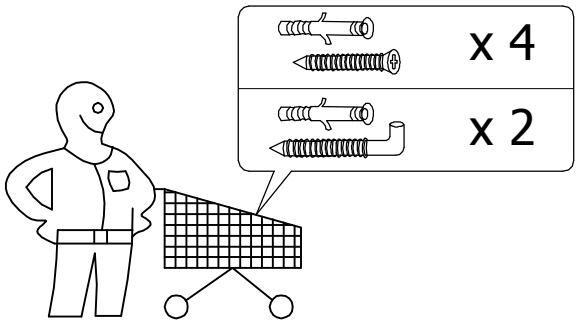

UWAGA: Śruby i kołki do przytwierdzenia do ściany nie są dołączone, ponieważ ich rodzaj zależy od typu ściany, przy której mebel będzie montowany. W tym zakresie należy poradzić się sprzedawcy w sklepie.

