Instrukcja montażu szyny aluminiowej

Montaż szyny pojedynczej

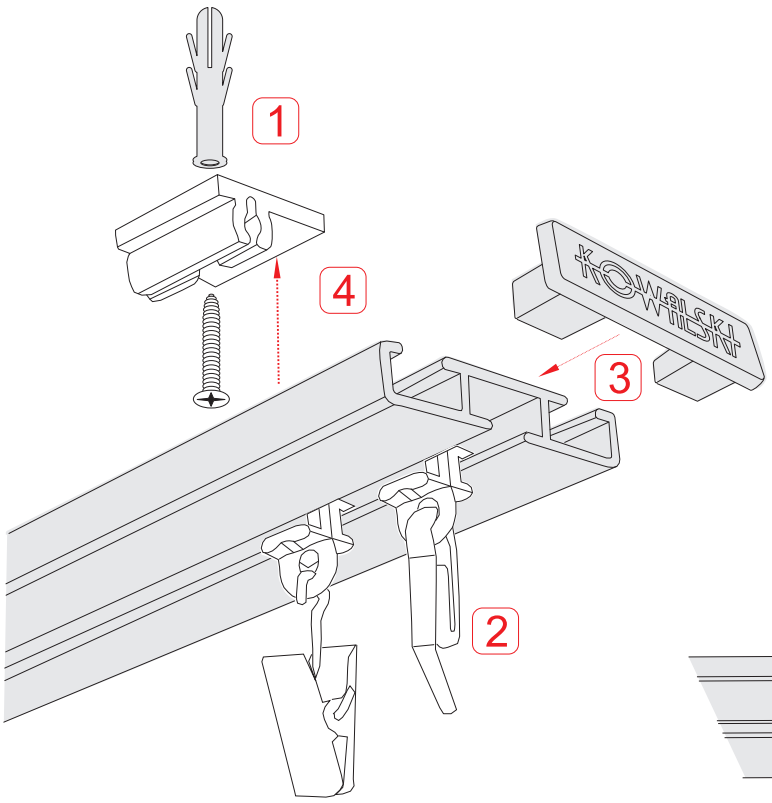

1. Wywierć w suficie otwory, a następnie przykręć uchwyty za pomocą kołków i wkrętów.
2. Wprowadzić ślizgi wraz z żabkami lub agrafkami w dolną prowadnicę profilu.
3. Założyć zaślepki na zakończeniach profilu
4. Przyłożyć profil do wspornika i wcisnąć go aż do zapięcia.

Łączenie profili pojedynczych

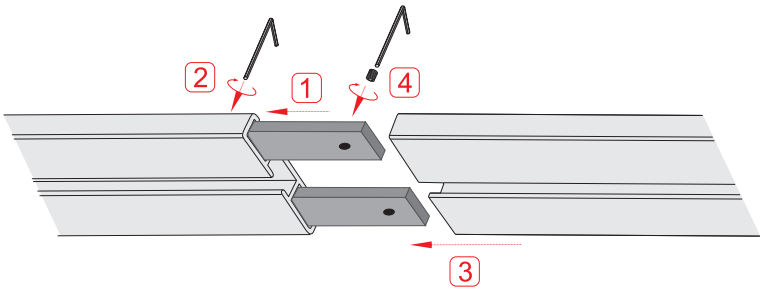

Montaż szyny podwójnej

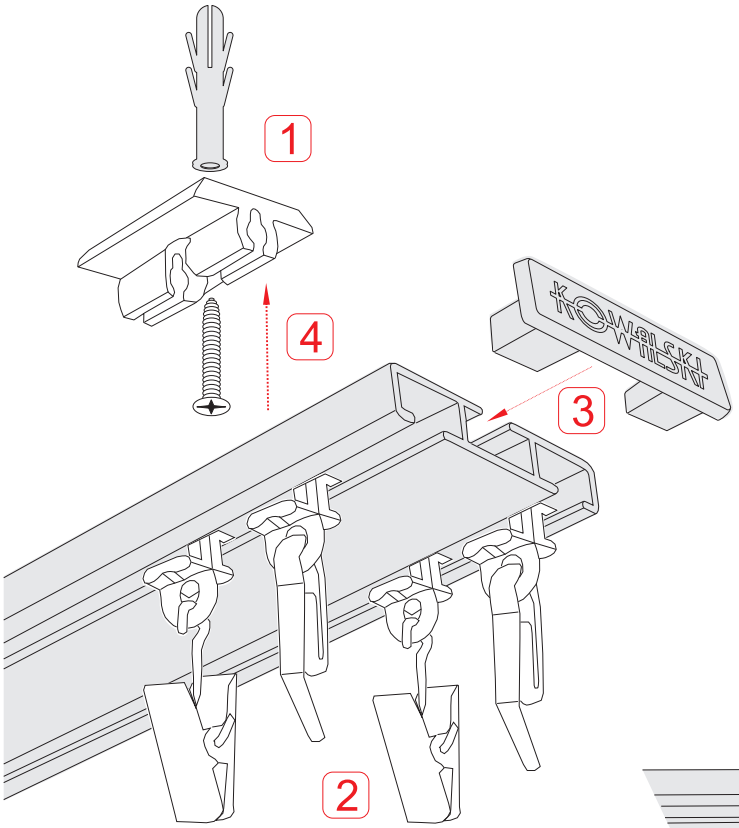

1. Wywierć w suficie otwory, a następnie przykręć uchwyty za pomocą kołków i wkrętów.
2. Wprowadzić ślizgi wraz z żabkami lub agrafkami w dolne prowadnicę profilu.
3. Założyć zaślepki na zakończeniach profilu
4. Przyłożyć profil do wspornika i wcisnąć go aż do zapięcia.

Łączenie profili podwójnych

