DIECUT -

baliv

KBS-8190

5 YEARS GUARANTEE

KBS-8190

DE **Überkopfbrauseset** inklusive Handbrause mit 1 Funktion und Einhebel Duscharmatur, edelstahloptik.
Bestehend aus ausziehbarem Steigrohr 75-115cm, Brauseschlauch aus Kunststoff 150 cm für Anschlüsse mit 18,6 mm (G½), Überkopfbrause 25 cm Durchmesser, Handbrause mit 1 Funktion, Einhebel Duscharmatur für Anschlüsse mit 24,1 mm (G¾) und Umsteller, inkl. Befestigungsmaterial. Exkl. Werkzeug – die **„Tools-Checklist"** verrät dir, welches Werkzeug du brauchst.

IT **Set doccia sopratesta** inclusa doccetta con 1 funzione e miscelatore doccia monocomando, effetto acciaio inox.
Set doccia sopratesta Composto da tubo verticale estensibile 75-115cm, tubo doccia in plastica di 150 cm per connessioni da 18,6 mm (G½), soffione 25 cm di diametro, doccetta manuale con 1 funzione, miscelatore doccia monocomando per raccordi da 24,1 mm (G¾) e deviatore, incl. materiale di fissaggio. Escl. utensile – la **„Tools-Checklist"** rivela l'utensile necessario.

FR **Set de douche de tête,** avec douche manuelle avec 1 fonction et robinet de douche mitigeur, aspect acier inoxydable.
Composé d'une colonne montante extensible de 75 à 115 cm, tuyau de douche en plastique de 150 cm pour raccords de 18,6 mm (G½), douche de tête de 25 cm de diamètre, douche manuelle à 1 fonction, robinet de douche mitigeur pour raccords de 24,1 mm (G¾) et inverseur, matériel de fixation incl.Sans outils – la **« Tools-Checklist »** vous indique l'outil dont vous avez besoin.

GB **Overhead shower set** including handheld shower with 1 function and single lever shower mixer, stainless steel effect.
Consisting of extendable 75 cm-115 cm riser, plastic shower hose 150 cm for connections with 18.6 mm (G½), overhead shower 25 cm diameter, handheld shower with 1 function, single lever shower mixer for connections with 24.1 mm (G¾) and diverter, incl. mounting material. Not including tools – the **„Tools-Checklist"** will tell you what tools you need.

CZ **Sada nadhlavové sprchy** včetně ruční sprchy s 1 funkcí a jednopákové sprchové baterie, vzhled ušlechtilé oceli.
Skládá se z vysunutelné stoupací trubky 75-115 cm, sprchové hadice z plastu 150 cm pro přípojky s 18,6 mm (G½), hlavové sprchy průměr 25 cm, ruční sprchy s 1 funkcí, jednopákové sprchové baterie s 24,1 mm (G¾) a přepínačem, včetně upevňovacího materiálu. Bez nářadí – **„Tools-Checklist"** (kontrolní seznam nářadí) vám poradí, které nářadí budete potřebovat.

SK **Súprava hlavovej sprchy** vrátane ručnej sprchy s jednopákovej sprchovej batériou, vzhľad ušľachtilej ocele.
Pozostávajúca z vysúvateľného stúpacieho potrubia 75-115cm, sprchovej hadice z plastu 150 cm pre prípojky s 18,6 mm (G½), hlavovej sprchy priemer 25 cm, ručnej sprchy s 1 funkciou, jednopákovej sprchovej batériou s 24,1 mm (G¾) a prepínačom, vrát. upevňovacieho materiálu. Bez náradia – **„Tools-Checklist"** (kontrolný zoznam náradia) vám poradí, ktoré náradie budete potrebovať.

PL **Zestaw prysznicowy górny** z prysznicem ręcznym z 1 funkcją i jednouchwytową baterią natryskową, imitacja stali szlachetnej.
Zawiera rozciąganą rurę ścienną 75-115cm, wąż prysznicowy z tworzywa sztucznego 150 cm do przyłączy 18,6 mm (G½), prysznic górny o średnicy 25 cm, ręczny prysznic z 1 funkcją, jednouchwytową baterią natryskową 24,1 mm (G¾) i przełącznik, z materiałem montażowym. Bez narzędzi – **„Tools-Checklist"** poda Ci potrzebne narzędzia.

SI **Set nadglavne prhe** Set nadglavne prhe vključno z ročno prho z 1 funkcijo in enoročno armaturo za prho, optika legiranega jekla.
Sestavljen iz izvlečne pokončne cevi 75-115 cm, gibke cevi za prho iz umetne snovi 150 cm za priključke z 18,6 mm (navoj ½), nadglavne prhe s premerom 25 cm, ročne prhe z 1 funkcijo, enoročno armaturo za prho s 24,1 mm (navoj ½) in s preklopnim ventilom, vklj. s pritrdilnim materialom. Brez orodja – **„Tools-Checklist"** ti pove, katero orodje potrebuješ.

HU **Fejfeletti zuhanyszett** 1-funkciós kézi zuhannyal és egykaros zuhanycsapteleppel, rozsdamentes acél hatású.
Részei: kihúzható felszálló cső 75 -115 cm, 150 cm-es műanyag zuhanytömlő, 18,6 mm (G½) csatlakozáshoz, 25 cm átmérőjű fejfeletti zuhany, 1-funkciós kézi zuhany, egykaros zuhanycsapteleppel 24,1 mm (G¾) csatlakozásokhoz, váltóval, rögzítőanyagokkal. Szerszám nélkül – a **„Tools-Checklist"** – elárulja neked, hogy melyik szerszámra van szükséged.

BA/HR **Komplet nadglavnog tuša** uključujući ručni tuš sa 1 funkcijom i jednoručnom armaturom za tuš, u izgledu nehrđajućeg čelika.
Sastoji se od izvlačive stojeće cijevi 75-115cm, crijeva za tuš od plastike 150 cm za priključke sa 18,6 mm (G1/2), nadglavnog tuša 25 cm promjer, ručice tuša sa 1 funkcijom, jednoručnom armaturom za tuš sa 24,1 mm (G¾) i preklopnika, uklj. materijal za pričvršćivanje. Bez alata – **„Tools-Checklist"** (Kontrolna lista alata) vam kaže koji vam je alat potreban.

RU **Верхний душевой комплект,** с ручным душем с 1 функцией и однорычажным смесителем для душа, однорычажный, под нержавеющую сталь.
Состоит из выдвижной стойки 75–115 см, душевого шланга из пластика 150 см для соединений 18,6 мм (G½), верхнего душа диаметром 25 см, ручного душа с 1 функцией, однорычажным смесителем для душа 24,1 мм (G¾) и дивертора, с крепежным материалом. Инструмент для монтажа не входит в комплект — „Tools-Checklist" подскажет, какой инструмент подобрать.

KAZ **Үстіңгі себезгі жиынағы,** жинақта 1 функциялы қол себезгі және бір тұтқалы душқа арналған араластырғыш кіреді,тот баспайтын болат түрінде.
75-115 см созылмалы тіреуішбұрандан, 18,6 мм (G½) ұяға жалғауға арналған, пластиктен жасалған 150 см себезгі шлангісінен, диаметрі 25 см үстіңгі себезгіден, 1 функциялы тұтқалы душқа арналған араластырғыш кіреді, 24,1 мм (G¾) ұяға жалғауға арналған араластырғыштан және ауыстырып-қосқыштан тұрады, бекіткіш материалы бар. Бірегей құрал – **„Tools-Checklist"** сіз пайдаланатын құрал кептіріпген.

NL **Doucheset** inclusief handdouche met 1 functie en eengreeps-douchekraan, rvs-look.
Bestaande uit uittrekbare buis 75-115 cm, douceslang van kunststof 150 cm voor koppelingen met 18,6 mm (G½), hoofddouche diameter 25 cm, handdouche met 1 functie, eengreeps-douchekraan met 24,1 mm (G¾) en omsetter, incl. bevestigingsmateriaal. Excl. gereedschap - de **„Tools-Checklist"** vertelt u welk gereedschap u nodig hebt.

GR Σετ ντους κεφαλής συμπεριλαμβανομένου ντους χειρός με 1 λειτουργία και μπαταρία ντους με μονή λαβή, όψη ανοξείδωτου χάλυβα.
Αποτελούμενο από σωλήνα ανύψωσης με δυνατότητα επέκτασης 75-115 cm, εύκαμπτο πλαστικό σωλήνα ντους 150 cm για συνδέσεις 18,6 mm (G½), ντους κεφαλής με διάμετρο 25 cm, ντους χειρός με 1 λειτουργία, μπαταρία ντους για συνδέσεις 24,1 mm (G¾) και μεταγωγέα, συμπερ. υλικού στερέωσης. Χωρίς εργαλείο – η „Tools-Checklist" σε συμβουλεύει σχετικά με το εργαλείο που χρειάζεσαι.

SE **Takduschset** inklusive handdusch med 1 funktion och enkelspak duschblandare, rostfritt stål-optik.
Består av utdragbart stigrör 75-115cm, duschslang i plast 150 cm för anslutningar med 18,6 mm (G½), takdusch 25 cm diameter, handdusch med 1 funktion, duschblandare för anslutningar med 24,1 mm (G¾) och omkastare, inkl. fastmaterial. Exkl. verktyg – **„Tools-Checklist"** talar om vilket verktyg du behöver.

FI **Ylläsuihkusetti** sisältää 1-toimisen käsisuihkun ja yksivipuisen suihkuhanan, jaloteräs muistuttavalla pinnalla.
Ulos vedettävä nousuputki 75-115cm, muoviinen suihkuletku 150 cm 18,6 mm:n (G½) liitännöille, halkaisijaltaan 25 cm:n yläsuihku, käsisuihku, jossa 1 toiminto, yksivipuisen suihkuhanan 24,1 mm:n (G¾) liitännöille ja säädin, mukana kiinnitystarvikkeet. Työkalu erikseen – **„Tools-Checklist"** voit katsoa, minkä työkalun tarvitset.

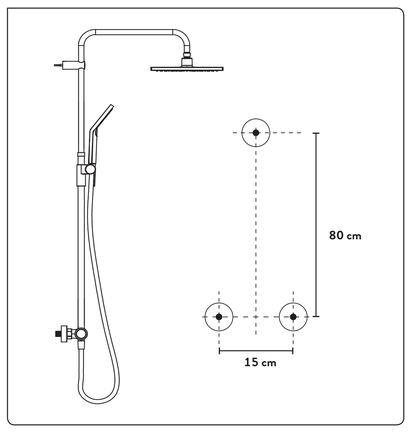

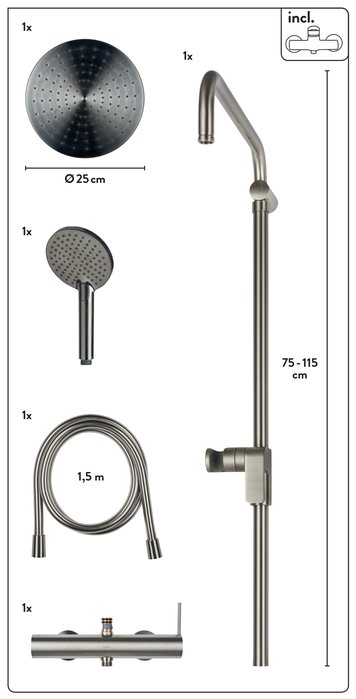

TOOLS CHECKLIST (Exkl. Werkzeuge)

1 **DE:** Armaturenzange; **IT:** Pinza per rubinetteri; **FR:** Pince de robinetterie; **GB:** Fitting pliers; **CZ:** Kleště na armatury; **SK:** Kliešte na armatúry; **PL:** Szczypce do armatury; **SI:** Kleščе za armaturo; **HU:** Csőfogó; **BA/HR:** Kliješta zaarmaturu; **RU:** Сантехнические щипцы; **KAZ:** Арматура қысқыш; **NL:** Armatuurtang; **GR:** Τσιμπίδα υδραυλικού; **SE:** Armaturtång; **FI:** Hanapihdit

2 **DE:** Schraubendreher; **IT:** Giravite; **FR:** Tournevis; **GB:** Screwdriver; **CZ:** Šroubovák; **SK:** Skrutkovač; **PL:** Wkrętak; **SI:** Izvijač; **HU:** Csavarhúzó; **BA/HR:** Odvijač; **RU:** Отвертка; **KAZ:** Гайка бұрағыш; **NL:** Schroevendraaier; **GR:** Κατσαβίδι; **SE:** Skruvmejsel; **FI:** Ruuvinavain

3 **DE:** Bohrmaschine; **IT:** Trapano; **FR:** Perceuse; **GB:** Drill; **CZ:** Vrtačka; **SK:** Vŕtačka; **PL:** Wiertarka; **SI:** Vrtalnik; **HU:** Fúrógép; **BA/HR:** Bušilice; **RU:** Электродрель; **KAZ:** Перфоратор; **NL:** Boormachine; **GR:** Δράπανο; **SE:** Borrmaskin; **FI:** Porakone

4 **DE:** Wasserwaage; **IT:** Livella a bolla d'aria; **FR:** Niveau à bulle; **GB:** Spirit level; **CZ:** Vodováha; **SK:** Vodováha; **PL:** Poziomnica; **SI:** Vodna tehtnica; **HU:** Vízmérték; **BA/HR:** Libela; **RU:** Уровень; **KAZ:** Ватерпас; **NL:** Waterpas; **GR:** Αλφάδι; **SE:** Vattenpass; **FI:** Vesivaaka

5 **DE:** Hammer; **IT:** Martello; **FR:** Marteau; **GB:** Hammer; **CZ:** Kladivo; **SK:** Kladivo; **PL:** Młotek; **SI:** Kladivo; **HU:** Kalapács; **BA/HR:** Čekić; **RU:** Молоток; **KAZ:** Балға; **NL:** Hamer **GR:** Σφυρί; **SE:** Hammare; **FI:** Vasara

EU Emil Lux GmbH & Co. KG
Emil-Lux-Strasse 1
42929 Wermelskirchen
GERMANY
Made in PRC
Vyrobené v Číne
Sisemaale valmistatud Kina

CH OBI Bau- und Heimwerkermärkte
Systemzentrale (Schweiz) GmbH
Rheinweg 11
8200 Schaffhausen
SWITZERLAND

IT OBI Italia Srl
Via Alessandro Volta nr. 16
20090 Cusago-Milanese (MI)
ITALIA

PL Importer / Distributor:
Superhobby Market Budowlany
Sp. z o.o.
Al. Krakowska 102
02-180 Warszawa
POLAND
Kraj pochodzenia: Chiny

SI OBI trgovina z materiali
za gradnjo in dom d.o.o.
Zaloška cesta 226
1000 Ljubljana
SLOVENIA
+386 1 518 88 63

RU LLC „OBI Direct Import and Supplies"
Room 29, premises I, floor 9
12, Aviakonstruktora Mikoyana Street
Moscow, 125252
RUSSIAN FEDERATION

ООО «ОБИ Прямой Импорт и Поставки»
Российская Федерация, 125252, г.
Москва,
ул. Авиаконструктора Микояна, дом 12
этаж 9, помещение I, комната 29

Изготовлено в Китае

Изготовитель
„ОБИ Прямой Сбытовые Поставки" Лтд.
Шанхай, Чжуф-Р
Промышленная Сонер Вайн (Мемфис),
38 Вин-Чер Роад, Ноутуе Бай, Ноутуе,
Гонконг, Китай

Art.-Nr. 234422

4 007872 344221

V-272139

PAP

baliv

KBS-8190
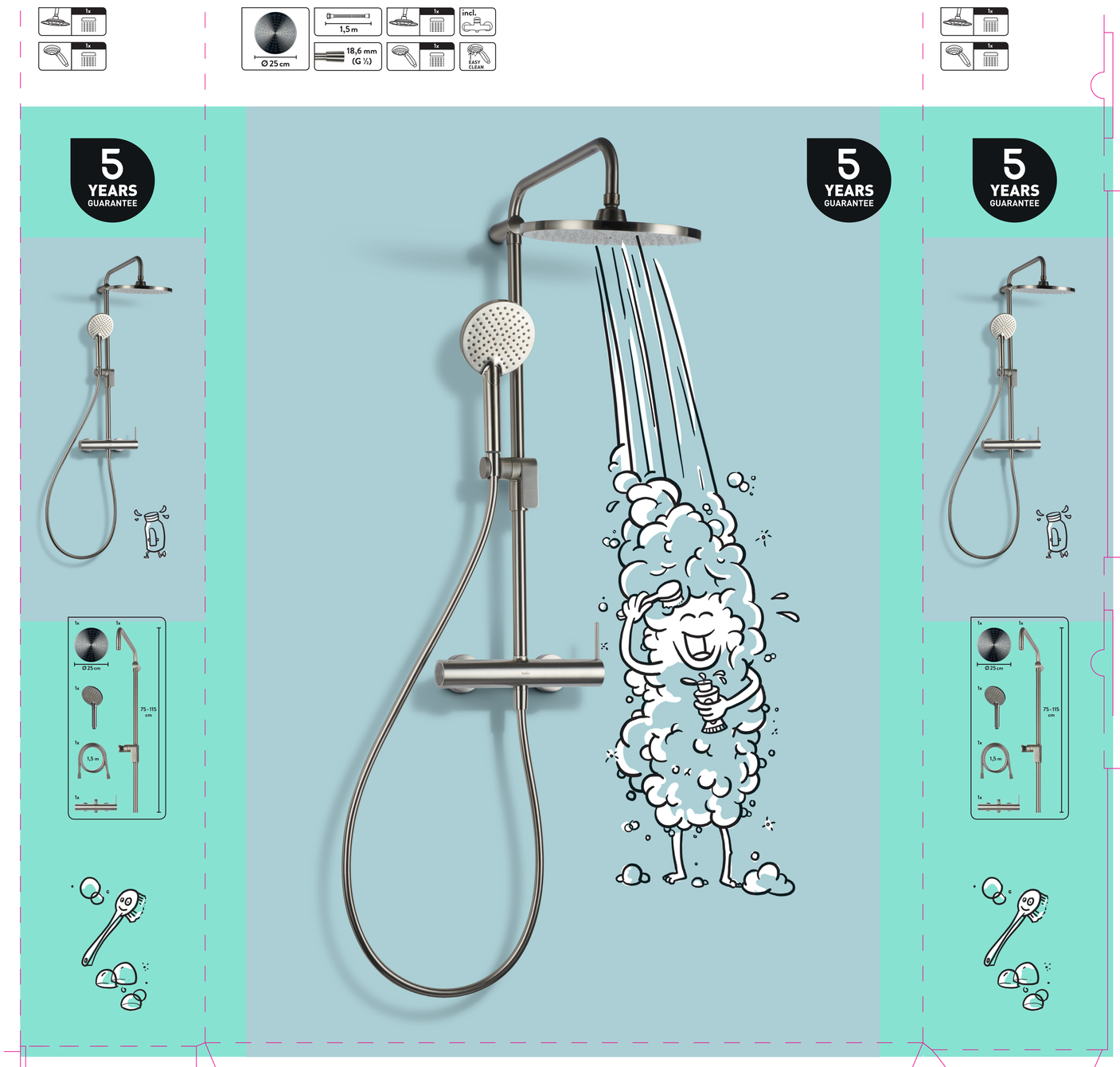
5 YEARS GUARANTEE